БЕЛАРУС 1523.4

с двигателем Д-260.1S3A (116,0 кВт)

1523.4-0000010-01 КДС

КАТАЛОГ ДЕТАЛЕЙ И СБОРОЧНЫХ ЕДИНИЦ

СОДЕРЖАНИЕ

Введение 4
Как пользоваться каталогом 4
Назначение 5
Указатель групп, подгрупп сборочных единиц и деталей каталога 6
Сборочные единицы и детали 9

ВВЕДЕНИЕ

Настоящий каталог содержит всю номенклатуру сборочных единиц и деталей тракторов «Беларус – 1523.4» с двигателем Д-260.1S3A (116,0 кВт).

Каталог предназначен для организаций и фирм, занимающихся продажей, эксплуатацией и ремонтом тракторов, может использоваться при расчете и составлении заявок на запасные части и служит пособием при разборке и сборке трактора.

Все изменения, связанные с совершенствованием конструкции тракторов, отражаются в соответствующих информационных листах.

КАК ПОЛЬЗОВАТЬСЯ КАТАЛОГОМ

Каталог включает сборочные единицы и детали трактора:

Сборочные единицы и детали разбиты на группы и подгруппы по функциональному признаку. Этот раздел хорошо иллюстрирован аксонометрическими рисунками составных частей трактора в разобранном виде. Все детали на рисунках имеют порядковые номера (номера позиций). Для удобства пользования каталогом при поиске нужной детали эти же порядковые номера расположены в графе «№№ позиций» в текстовой части каталога в порядке их возрастания сверху вниз. Приведенные в тексте каталога рисунки, хорошо проработанные с художественной точки зрения, позволяют пользователю ознакомиться с конструкцией деталей и сборочных единиц и их конфигурацией, а также могут служить пособием для проведения демонтажно-монтажных операций.

Например, в каталоге приведена следующая запись:

«...240-1004100-А 4 Шатун(13,20,21,37-39)».

Это означает, что сборочная единица «шатун» в количестве 4 шт. на дизель состоит из деталей: втулки (поз. 21), шатуна (поз. 20), болта шатунного (поз. 13), крышки шатуна (поз. 39), шайбы (поз. 38) и гайки (поз. 37). В графе «Количество» указано количество сборочных единиц и деталей, применяемых в данной подгруппе (1004) на один трактор.

Для тракторов применена традиционная семизначная система обозначений сборочных единиц и деталей (после префикса).

Приставки А1, А2, А3 после семизначного номера детали означают, что конструкция этих деталей или сборочных единиц изменена, но осталась **взаимозаменяемой** с ранее выпущенными конструкциями. Приставки Б, Б1, Б2, В, Г, Д и т. д. означают, что новые конструкции деталей **не будут взаимозаменяемыми** с деталями ранее выпущенных конструкций, но **взаимозаменяемы** между собой в пределах одного символа.

Цифровые приставки после номера детали или сборочной единицы, например, 01, 02, 03 и т. д. характеризуют исполнение детали или сборочной единицы (конструктивное или климатическое) и эти детали между собой **невзаимозаменяемы**.

Например, детали «240-1104300-01 (трубка 1-го цилиндра)» и «240-1104300-02 (трубка 2-го цилиндра)» имеют различное конструктивное исполнение и **не взаимозаменяемы**.

Некоторые детали, заимствованные от тракторов прежних моделей, имеют буквенно-цифровые номера. Например, «Д18-055-А-01 Кольцо уплотнительное».

НАЗНАЧЕНИЕ

Трактор «БЕЛАРУС-1523.4» предназначен для выполнения различных сельскохозяйственных работ общего назначения, основной и предпосевной обработки почвы, посева в составе широкозахватных и комбинированных агрегатов, уборочных работ в составе высокопроизводительных уборочных комплексов, транспортных и погрузочно-разгрузочных работ, и поставляемые потребителям в Республике Беларусь и за ее пределами.

Трактор «БЕЛАРУС-1523.4» представляет собой колесные тракторы общего назначения тягового класса 3 с колесной формулой 4х4.

На трактор «БЕЛАРУС-1523.4» установлен двигатель Д-260.1S3A производства УП «ММЗ», с электронной системой управления, мощностью 116,0 кВт. Двигатель по выбросам вредных веществ соответствует экологическим требованиям IIIA ступени.

Муфта сцепления - фрикционная, постоянно-замкнутого типа, двухдисковая.

Коробка передач (КП): 16/8 – механическая, ступенчатая с шестернями постоянного зацепления с переключением передач внутри диапазонов с помощью синхронизаторов, переключение диапазонов зубчатыми муфтами; 24/12 - механическая ступенчатая с шестернями постоянного зацепления с переключением передач внутри диапазонов с помощью синхронизаторов, переключение диапазонов зубчатыми муфтами и синхронизатором.

Задний мост - с главной передачей – парой конических шестерен с круговыми зубьями, дифференциалом, бортовыми передачами – парой цилиндрических шестерен и конечными передачами планетарного типа.

Передний ведущий мост (ПВМ) - с главной передачей, самоблокирующимся дифференциалом, планетарно-цилиндрическими конечными передачами. Привод ПВМ - встроенный в коробку передач цилиндрический редуктор и фрикционная гидроуправляемая муфта, карданный вал.

Задний вал отбора мощности (ВОМ) – независимый двухскоростной и синхронный, с плавным пуском, хвостовик ВОМ 3 (20 зубьев), ВОМ 1с (8 зубьев – в комплекте запасных частей, инструмента и принадлежностей) по ГОСТ 3480, направление вращения – по часовой стрелке со стороны торца хвостовика.

Рулевое управление – гидрообъемное (ГОРУ); насос-дозатор – героторного типа; насос питания – шестеренный, левого вращения; исполнительный механизм – два гидроцилиндра двухстороннего действия.

Кабина – защитная, обеспечивающая безопасность, микроклимат, шумовиброзащиту, с цилиндрическими стеклами. Кабина оборудована электроочистителем и омывателем лобового и заднего стекол, отопителем-кондиционером, подрессоренным регулируемым сидением.

Тормоза рабочие - дисковые, действуют на задние колеса и через привод ПВМ на передние колеса, управление сблокировано с тормозами прицепа. Стояночный тормоз - дисковый, совмещенный с рабочими тормозами, с отдельным механическим приводом, управление сблокировано с пневмоприводом тормозов прицепа. Привод тормозов прицепа - пневматический, сблокированный с управлением тормозами трактора.

Гидронавесная система – раздельно-агрегатная, с электрогидравлической системой, обеспечивающая силовое, позиционное, смешанное и высотное регулирование положения сельскохозяйственных орудий. Система имеет три пары независимых выводов. Заднее навесное устройство НУ-3 по ГОСТ 10677 с регулируемым правым раскосом, тягово-сцепное устройство лифтового типа с вилкой ТСУ-3-В по ГОСТ 3481 для агрегатирования с прицепными машинами.

УКАЗАТЕЛЬ ГРУПП, ПОДГРУПП, СБОРОЧНЫХ ЕДИНИЦ И ДЕТАЛЕЙ КАТАЛОГА

Группа	Подгруппа	№ рис.	Наименование	Стр.
11	**Система питания**			
	1101	11	Баки топливные	9
	1109	11.1	Установка воздухоочистителя	11
	1108	11.2	Управление подачей топлива	13
	1117	11.3	Установка топливного фильтра	15
12	**Система выпуска газа**			
	1205	12.1	Глушитель	17
13	**Система охлаждения**			
	1301	13.1	Блок охлаждения 1523-1301009-01	19
	1317	13.2	Установка охладителя 1523.4-1317010	21
	1309	13.3	Ограждение вентилятора	23
16	**Сцепление**			
	1601	16.1	Установка сцепления 260.1-10055009	25
	1601	16.2	Корпус сцепления	27
	1601	16.3	Корпус сцепления (2022-1600010-А-01) (с КП 24х12)	29
	1602	16.4	Управление сцеплением	33
	1602	16.5	Цилиндр главный	37
	1602	16.6	Гидроусилитель	39
	1602	16.7	Цилиндр рабочий	41
	1602	16.8	Кран	43
	1602	16.9	Бачок	45
17	**Коробка передач**			
	1701	17.1	Коробка передач 1522-1700010	47
	1701	17.2	Вал первичный	49
	1701	17.3	Вал вторичный	51
	1701	17.4	Вал промежуточный	53
	1701	17.5	Вал пониженных передач	55
	1702	17.6	Механизм управления коробкой передач	59
	1701	17.7	Коробка передач 1222-1700010 (24F+12R)	63
	1701	17.8	Вал первичный	65
	1701	17.9	Вал промежуточный	67
	1701	17.10	Вал пониженных передач и заднего хода	71
	1701	17.11	Вал блока шестерен	75
	1701	17.12	Вал вторичный	77
	1702	17.13	Механизм управления коробкой передач	79
	1702	17.14	Цилиндр	85
	1704	17.15	Привод насоса	87
	1704	17.16	Насос масляный шестеренный	89
	1716	17.17	Фильтр	91
	1737	17.18	Фильтр-распределитель	93

УКАЗАТЕЛЬ ГРУПП, ПОДГРУПП, СБОРОЧНЫХ ЕДИНИЦ И ДЕТАЛЕЙ КАТАЛОГА

Группа	Подгруппа	№ рис.	Наименование	Стр.
18	**Привод переднего ведущего моста**			
	1802	18.1	Привод переднего ведущего моста	95
22	**Привод карданный**			
	2203	22.1	Привод карданный	99
	2210	22.2	Ограждение	101
23	**Передний ведущий мост**			
	2300	23.1	Передний ведущий мост	103
	2302	23.2	Главная передача переднего ведущего моста (1222-2300020-05)	107
	2303	23.3	Дифференциал	109
	2308	23.4	Редуктор конечной передачи переднего ведущего моста (1222-2300020-05)	111
24	**Задний мост**			
	2401, 2407	24.1	Корпус заднего моста. Конечная передача.	115
	2403, 2407	24.2	Дифференциал. Стакан подшипников.	119
	2401	24.3	Система смазки заднего моста (вариант)	121
	2401	24.4	Система смазки заднего моста (вариант)	123
	2409	24.5	Механизм блокировки дифференциала.	125
	2409	24.6	Муфта блокировки дифференциала «мокрая»	127
27	**Тягово-сцепное устройство**			
	2707	27.1	Тягово-сцепное устройство	129
28	**Рама**			
	2801	28.1	Полурама	133
30	**Ось передняя**			
	3003	30.1	Тяга рулевая	135
31	**Колеса и ступицы**			
	3101	31.1	Колеса передние ведущие	137
	3107	31.2	Колеса задние ведущие	139
34	**Управление рулевое**			
	3401	34.1	Колонка рулевая	141
	3401	34.2	Колонка рулевая	143
	3405	34.3	Гироцилиндр 50х25-200	145
	3407	34.4	Управление рулевое гидрообъемное	147
35	**Тормоза**			
	3506	35.1	Тормоза «мокрые»	151
	3503	35.2	Бачки тормозной жидкости	153
	3503	35.3	Управление «мокрыми» тормозами (вариант)	155
	3503	35.4	Управление «мокрыми» тормозами (вариант)	159
	3503	35.5	Управление стояночным тормозом («мокрым»)	163
	3506	35.6	Турбопроводы и арматура пневмопривода тормозов прицепа	167
	3513	35.7	Баллон	169
	3514	35.8	Кран тормозной	171
37	**Электрооборудование**			
	3700	37.1	Установка фар дорожных	173
	3700	37.2	Электрооборудование по дизелю	175
	3700	37.3	Электрооборудование по трансмиссии	177
	3700	37.4	Электрооборудование по трпансмисии	179
	3700	37.5	Электрооборудование по кабине I	181
	3700	37.6	Электрооборудование по кабине II	183
	3700	37.7	Установка фонарей передних	187
	3701	37.8	Установка генератора	189
	3724	37.9	Установка батарей аккумуляторных	191

УКАЗАТЕЛЬ ГРУПП, ПОДГРУПП, СБОРОЧНЫХ ЕДИНИЦ И ДЕТАЛЕЙ КАТАЛОГА

Группа	Подгруппа	№ рис.	Наименование	Стр.
38	**Щиток приборов**			
	3805	38.1	Щиток приборов	193
39	**Инструмент и принадлежности**			
	3901	39.1	Инструмент оператора	197
	3912	39.2	Аптечка	199
42	**Отбор мощности**			
	4202	42.1	Вал отбора мощности	201
	4209	42.2	Передний вал отбора мощности	205
	4209	42.3	Редуктор переднего вала отбора мощности	207
	4218	42.4	Управление гидроприводом заднего ВОМ	213
	4235	42.5	Балласт	215
46	**Гидросистема**			
	4605	46.1	Устройство навесное	217
	4605	46.2	Узлы и элементы навесного устройства	221
	4606	46.3	Устройство навесное переднее	223
	4606	46.4	Кронштейн	227
	4606	46.5 46.6	Тяга (верхняя) Раскос	229
	4607	46.7 46.8 46.9	Гидроагрегаты и арматура	231
	4608	46.10	Бак	237
	4617	46.11	Привод насоса гидросистемы	239
67	**Кабина трактора**			
	6700	67.1	Кабина трактора	241
	6700	67.2	Кабина трактора	247
	6708	67.3	Дверь кабины	249
68	**Сиденье**			
	6800	68.1	Сиденье оператора	251
	6800	68.2	Сиденье оператора	255
	6807	68.3	Механизм реверса	257
81	**Система кондиционирования**			
	8100	81.1	Установка кондиционера	259
	8114	81.2	Установка компрессора	261
	8101	81.3 81.1а	Установка отопителя	263
	8101	81.4 81.5	Установка отопителя-охладителя	266
82	**Принадлежности кабины**			
	8201	82.1	Зеркало внутреннее	269
	8201	82.2	Зеркало наружное	271
	8201	82.3	Козырек противосолнечный	273
84	**Оперение**			
	8400	84.1 84.2	Облицовка	275
	8403	84.3	Крылья передних колес	279
	8405	84.4	Подножка	281
87	**Система управления**			
	8700	87.1	Управление БД и ПВМ 1522-8700410-Д	283
	8700	87.2	Управление БД, ПВМ и ПВОМ 1523-8700210-Д	285
	8700	87.3	Управление БД, ПВМ и редуктором (с КП 24х12 и ПВМ 1525-2300020)	287
	8700	87.4	Управление навесным устройством 1522-8700610	289
	8700	87.5	Управление двигателем «ММЗ» 2022.4-8700910-М	291

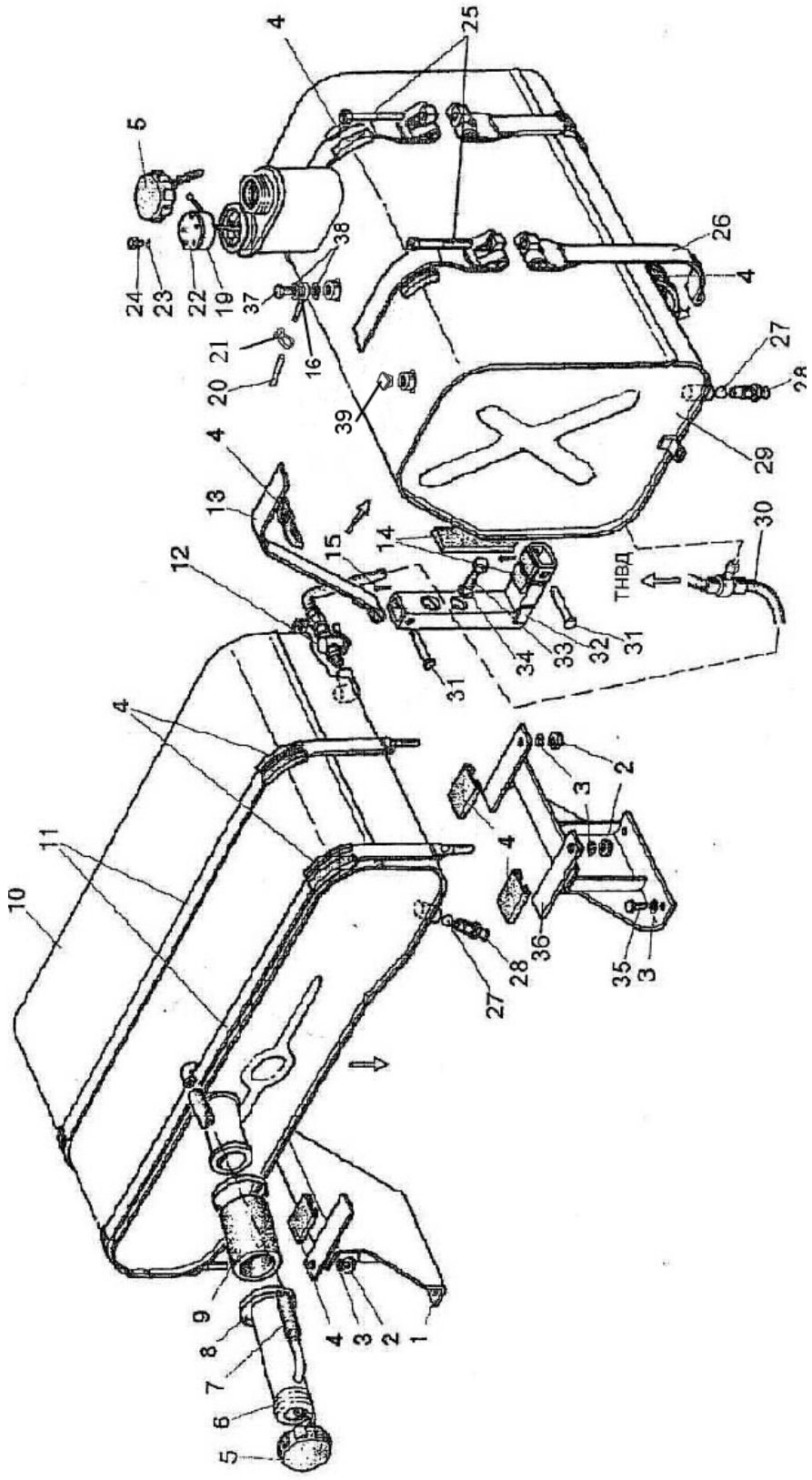

Рис. 11 Баки топливные

Группа 11. Система питания
Подгруппа 1101. Баки топливные

№ рис.	№ поз	№ узла или детали	Кол-во	Наименование
11	1	1522-1101080	1	Кронштейн
	2	М10	4	Гайка
	3	10 ОТ	8	Шайба
	4	ПР-43-02	10	Прокладка
	5	082-1103010	2	Пробка
	6	1522-1101060	1	Горловина
	7	85-1101002	1	Трубка
	8	ХС-61	2	Хомут
	9	70-1101035-Б-01	1	Рукав
	10	1522-1101010	1	Бак
	11	1522-1101090	2	Хомут
	12	ПП6-I	1	Кран
	13	1522-1101140-01	2	Лента
	14	1522-1101118	4	Прокладка
	15	3,2х18	4	Шплинт
	16	3022-1101113	2	Штуцер
	19	1522-3806026	1	Прокладка
	20	3022-1101002-01	2	Топливопровод
	21	16-27	4	Хомут с червячной резьбой
	22	ДОТ.6804-02	1	Датчик объема топлива
	23	80-1101067	5	Шайба
	24	ВМ5х35	5	Винт
	25	1522-1101005	2	Болт
	26	1522-1101140	2	Лента
	27	11,112-100	2	Шарик
	28	822-1101081	2	Штуцер
	29	1522-1101210	1	Бак
	30	920П-1101210-02	1	Топливопровод
	31	1522-1101125	4	Палец
	32	1522-1101130	2	Кронштейн
	33	М16х50	4	Болт
	34	16 ОТ	4	Шайба
	35	М10х25	4	Болт
	36	1522-1101070	1	Кронштейн
	37	Д18-051	1	Болт
	38	РМ14	6	Шайба
	39	КГ 1/8"	1	Пробка

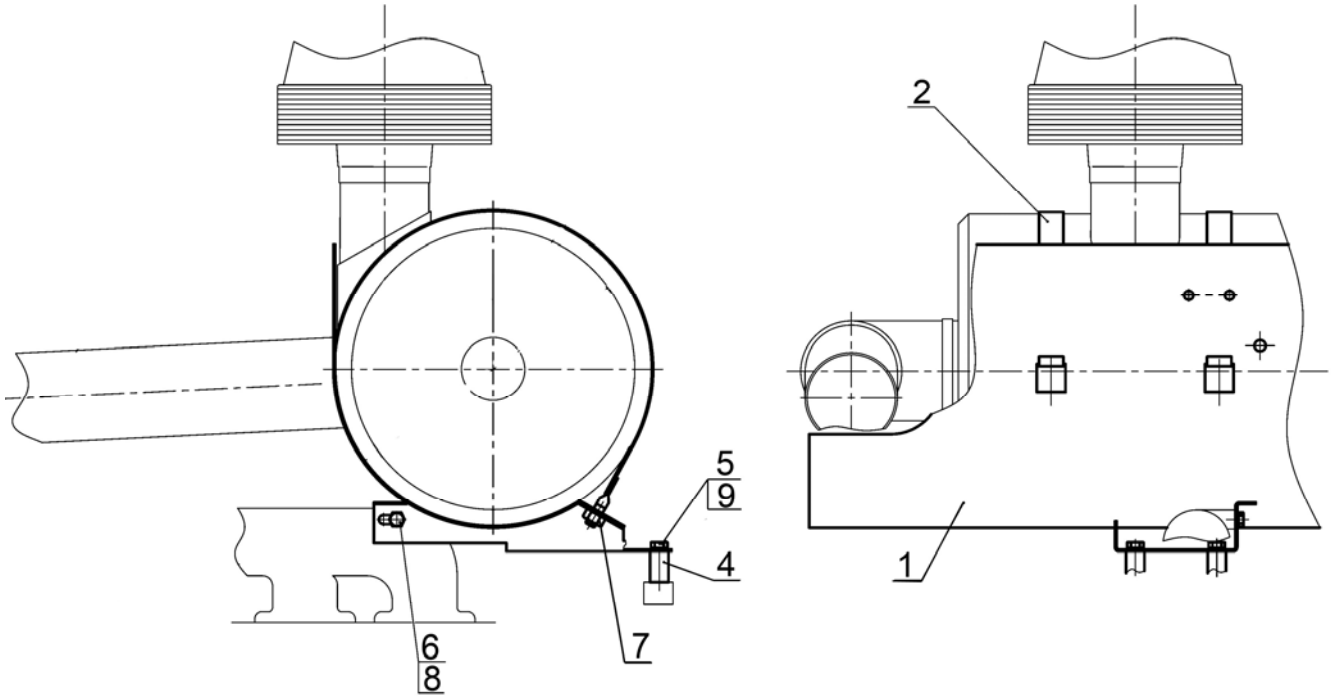

Рис. 11.1 Установка воздухоочистителя

Группа 11. Система питания
Подгруппа 1109. Установка воздухоочистителя

№ рис.	№ поз	№ узла или детали	Кол-во	Наименование
11.1		1221.4-1109125	1	Установка воздухоочистителя
	1	1522-1109020	1	Опора
	2	1522-1109025	2	Хомут
	4	2522-6702066	2	Втулка
	5	М10-6gх45.88.35.019	2	Болт ГОСТ 7795-70
	6	М8-6gх14.88.35.019	1	Болт ГОСТ 7796-70
	7	М10-6Н.6.019	2	Гайка ГОСТ 5915-70
	8	8Т	1	Шайба ОСТ 37.001.115-75
	9	10 ОТ	2	Шайба ОСТ 37.001.115-75

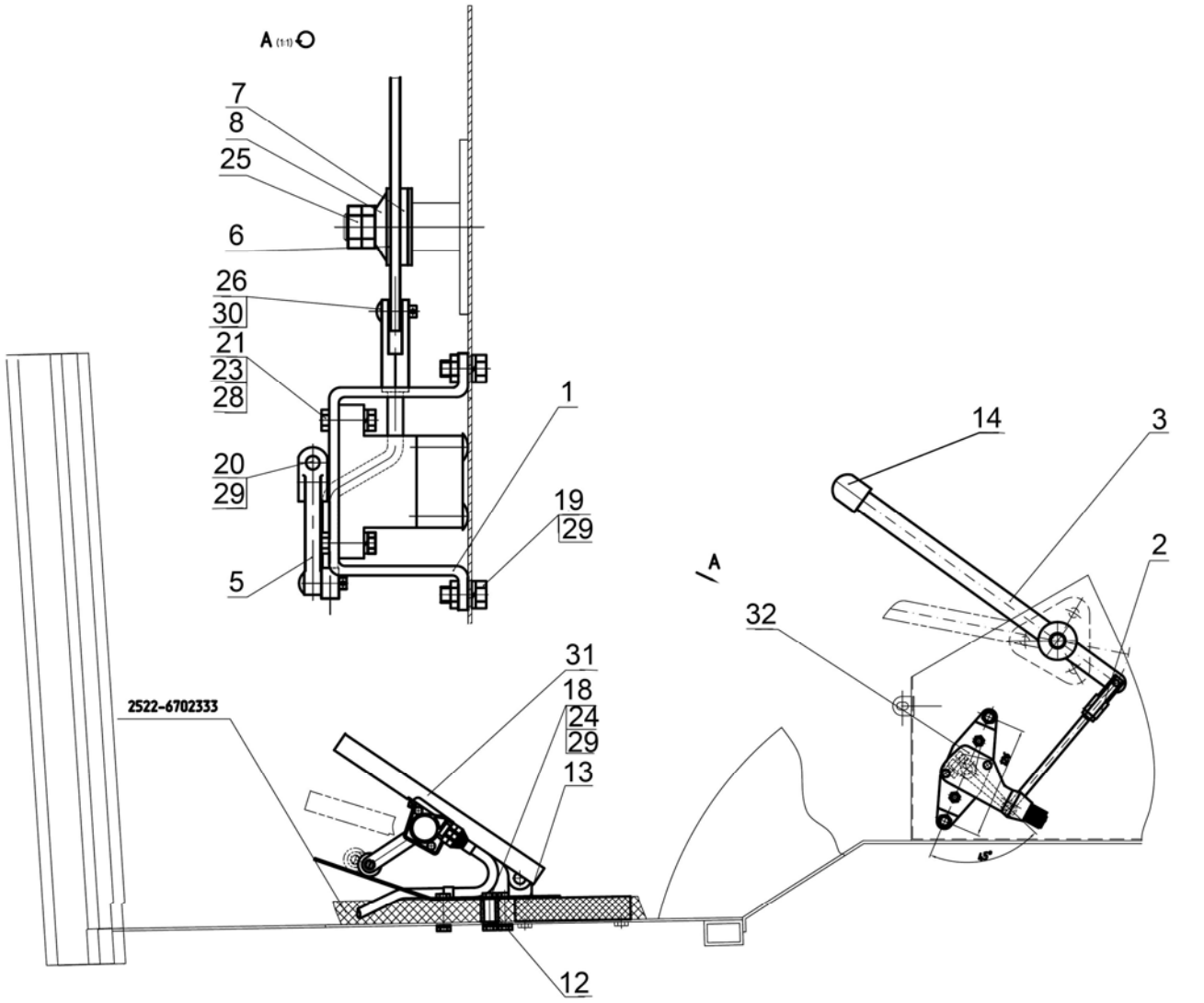

Рис. 11.2 Управление подачей топлива

Группа 11. Система питания
Подгруппа 1108. Управление подачей топлива

№ рис.	№ поз	№ узла или детали	Кол-во	Наименование
11.2	1	2022Д-1108015	1	Кронштейн
	2	2022Д-1108020	1	Тяга
	3	1522-1108350	1	Рукоятка
	5	3022-1108003	1	Рычаг
	6	80-1108028	1	Шайба
	7	80-1108178	1	Шайба фрикционная
	8	80В-1108347	1	Пружина тарельчатая
	11	70-1601109-01	2	Палец
	12	2522-6702066	2	Втулка
	13	2522-6702318	1	Заглушка
	14	А13.11.000	1	Рукоятка
	18	М8-6gх45.88.35.019	2	Болт ГОСТ 7795-70
	19	М8-6gх20.88.35.019	2	Болт ГОСТ 7795-70
	20	М8-6gх25.88.35.019	1	Болт ГОСТ 7795-70
	21	М6-6gх25.88.35.019	2	Болт ГОСТ 7798-70
	23	М6-6Н.6.019	2	Гайка ГОСТ 5915-70
	24	М8-6Н.6.019	2	Гайка ГОСТ 5915-70
	25	М14х1,5-6Н.04.019	2	Гайка ГОСТ 5916-70
	26	2х12.019 ГОСТ 397-79	2	Шплинт ГОСТ 397-79
	28	6Т	2	Шайба ОСТ 37.001.115-75
	29	8Т	5	Шайба ОСТ 37.001.115-75
	31	EAAX-EXP0023	1	Педаль электронная
	32	EAAX-EFT1743	1	Сенсор ручного управления

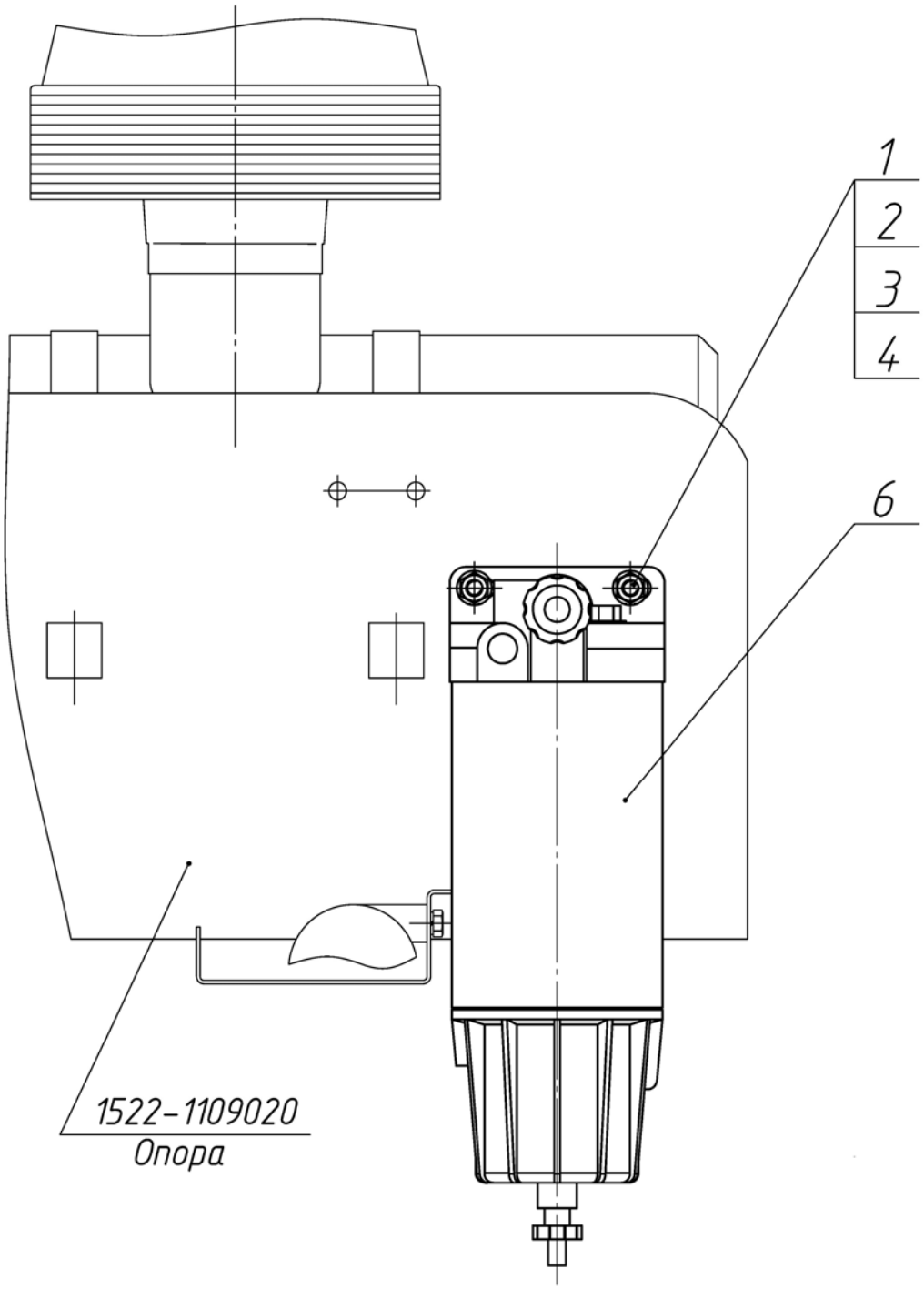

Рис. 11.3 Установка топливного фильтра

Группа 11. Система питания
Подгруппа 1117. Установка топливного фильтра

№ рис.	№ поз	№ узла или детали	Кол-во	Наименование
11.3	1	M10-6gx30.88.35.019	2	Болт ГОСТ 7796-70
	2	M10-6H.6.019	2	Гайка ГОСТ 5915-70
	3	C 10.01.019	2	Шайба ГОСТ 6958-78
	4	10 ОТ	2	Шайба ОСТ 37.001.115-75
	6	PreLine420	1	Предварительный фильтр

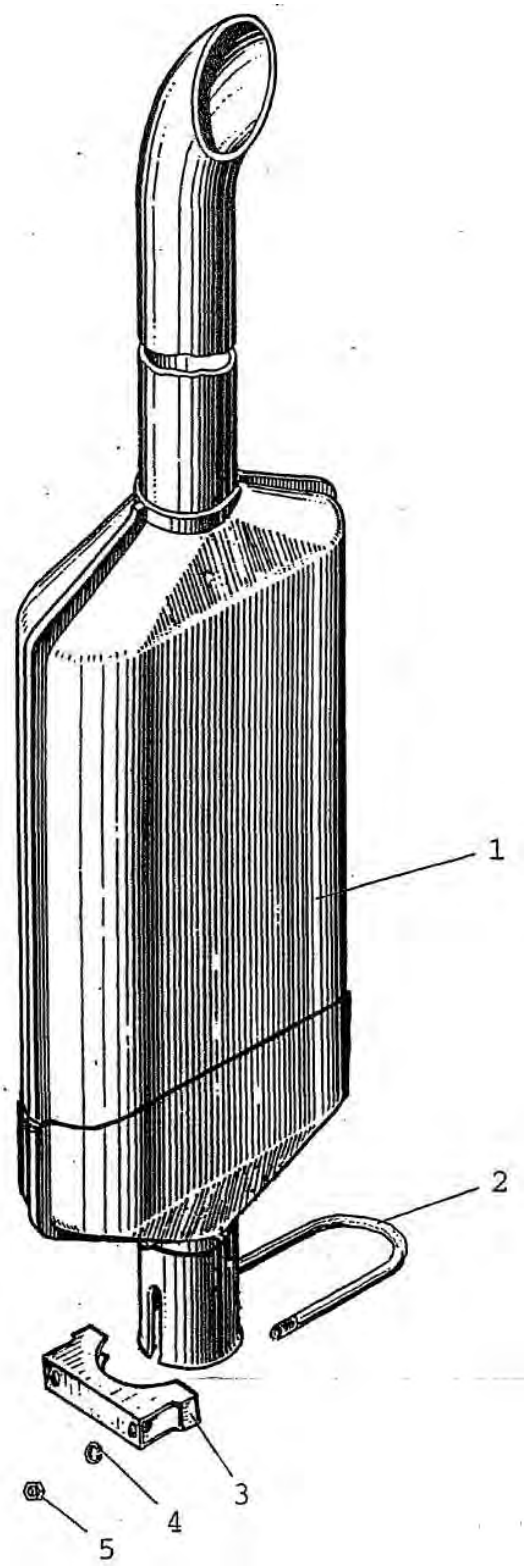

Рис. 12.1 Глушитель

Группа 12. Система выпуска газа
Подгруппа 1205. Глушитель

№ рис.	№ поз	№ узла или детали	Кол-во	Наименование
12.1		800-1205130	1	Хомут (состоит из деталей 2,3,4,5)
	1	800-1205015-А	1	Глушитель
	2	800-1205131	1	Скоба
	3	800-1205132	1	Хомут
	4	10.01.08 кп.016	2	Шайба
	5	М10	2	Гайка

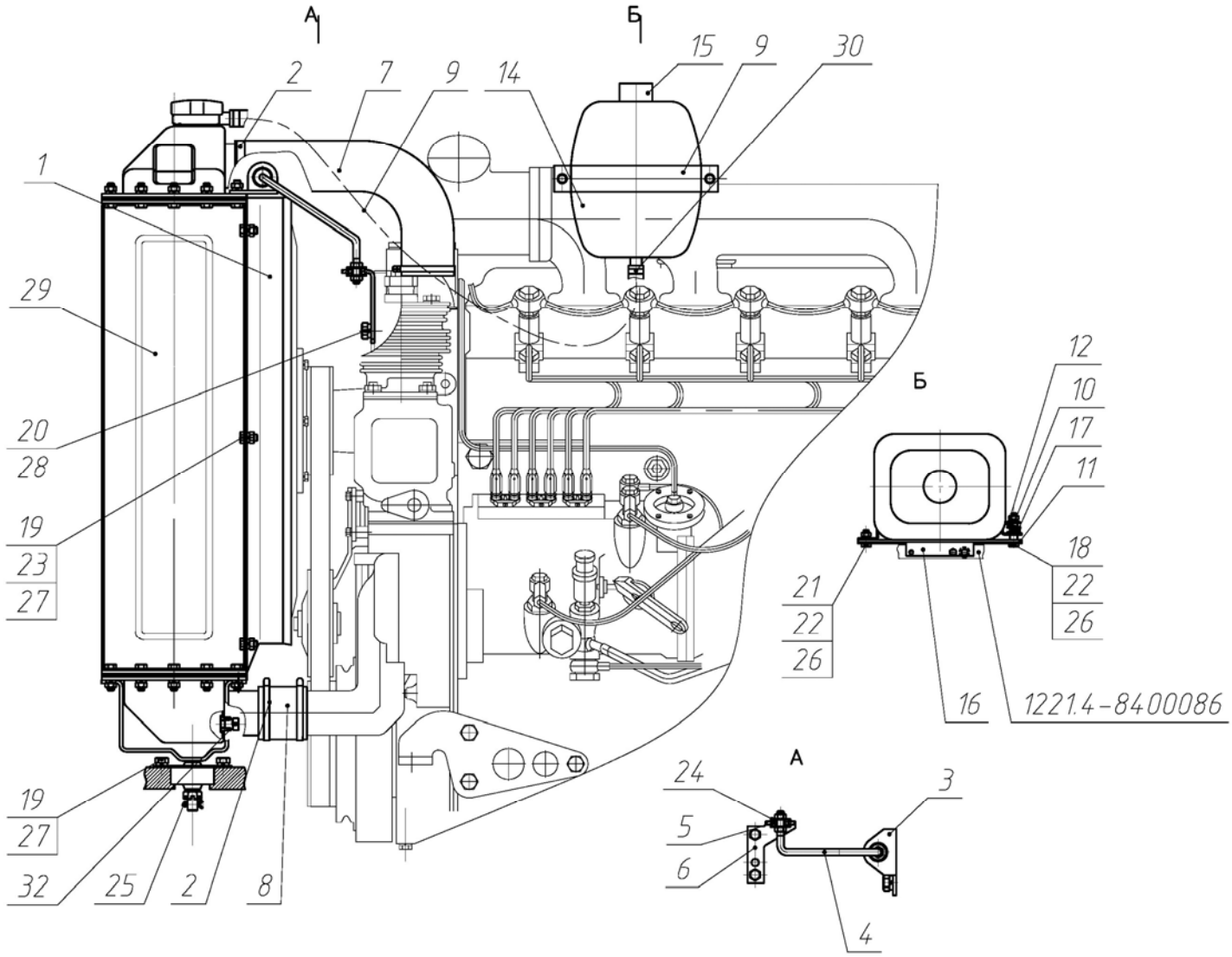

Рис. 13.1 Блок охлаждения 1523-1301009-01

Группа 13. Система охлаждения
Подгруппа 1301. Блок охлаждения 1523-1301009-01

№ рис.	№ поз	№ узла или детали	Кол-во	Наименование
13.1	1	1520-1309080	1	Кожух
	2	ХС-61*	4	Хомут
	3	1220-1302002	1	Кронштейн
	4	1520-1302003	1	Растяжка
	5	85-1302071	4	Амортизатор
	6	1520-1302072	1	Кронштейн
	7	142-1303010	1	Шланг
	8	1220-1303004-01	1	Рукав
	9	80-1311002	1	Хомут
	10	80-1311003	1	Втулка
	11	80-1311004	1	Пластина
	12	80-1311006	1	Тарелка
	13	1520-1303001	1	Шланг (Рукав 14х23-16 ГОСТ 10362-76 L= (700±5))
	14	80П-1311010	1	Бачок расширительный
	15	80П-1311011	1	Пробка
	16	923-1311001	1	Кронштейн
	17	54.06.413	1	Пружина
	18	М6х40	1	Болт
	19	М8х16	10	Болт
	20	М10х18	2	Болт
	21	М6х16	1	Болт
	22	М6	2	Гайка
	23	М8	10	Гайка
	24	С8	4	Шайба
	25	3,2х18	2	Шплинт
	26	6Т	2	Шайба
	27	8Т	10	Шайба
	28	10Т	2	Шайба
	29	1520-1301.010Б-01	1	Радиатор водяной
	30	TORRO 12-20/9-C6W	2	Хомут «НОРМА»
	31	TORRO 50-70/9-C6W*	4	Хомут «НОРМА»
	32	КГ 1/4" А12.019	1	Пробка ТУ 23.1.506-91

* Взаимозаменяемые

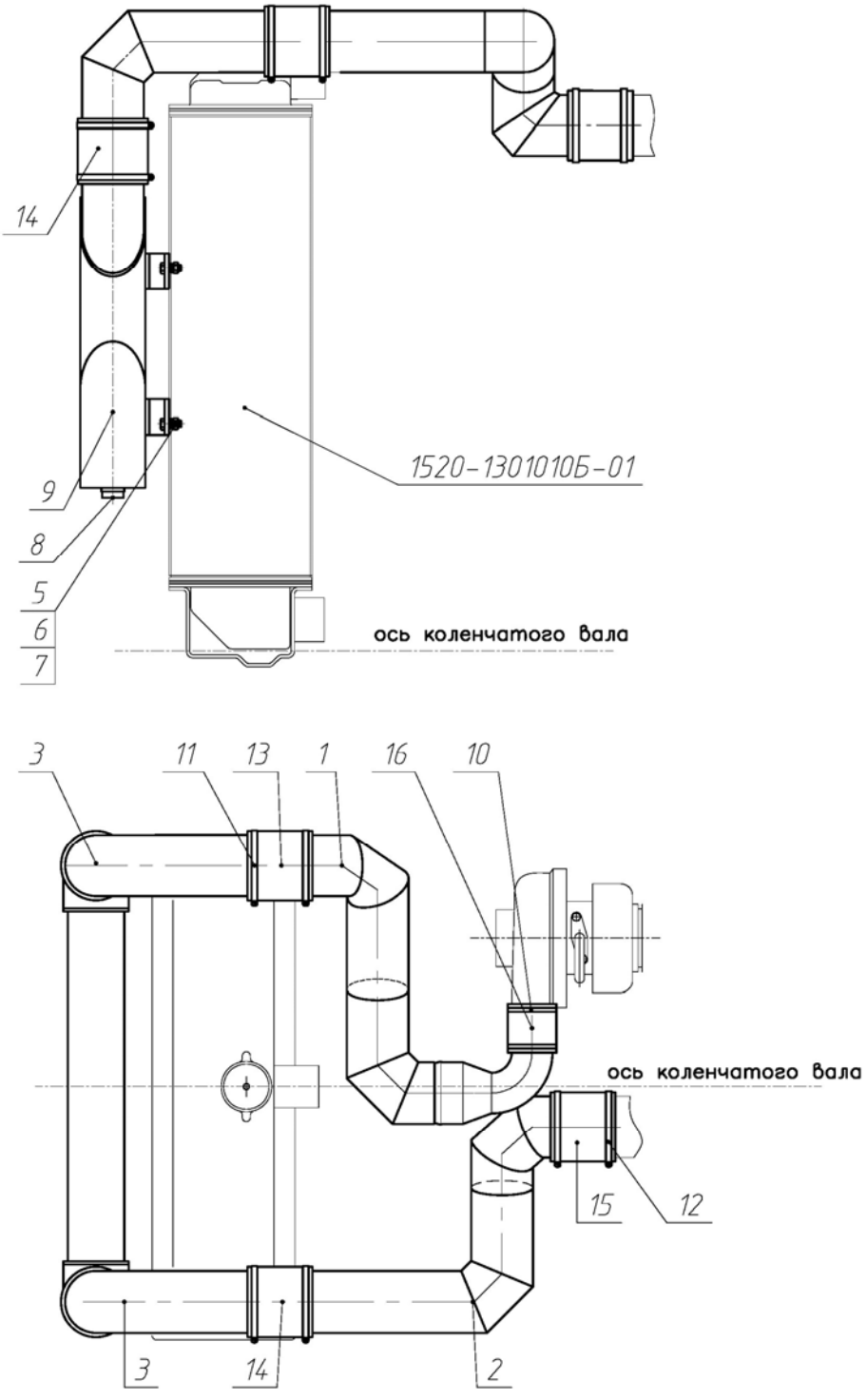

Рис. 13.2 Установка охладителя

Группа 13. Система охлаждения
Подгруппа 1317. Установка охладителя 1523.4-1317010

№ рис.	№ поз	№ узла или детали	Кол-во	Наименование
13.2	1	1523-1317600-А	1	Воздухопровод
	2	1523.4-1317610	1	Воздухопровод
	3	1523-1317620	2	Воздухопровод
	4	2022-1317631	1	Прокладка
	5	М8х16	4	Болт
	6	М8	4	Гайка
	7	8Т	4	Шайба
	8	КГ 1/4" А12.019	2	Пробка ТУ 23.1.506-91
	9	1522-1317100	1	Охладитель наддувочного воздуха
	10	GBS 61/20 W2	2	Хомут «НОРМА»
	11	GBS 82/25 W2	8	Хомут «НОРМА»
	12	GBS 101/25 W2	2	Хомут «НОРМА»
	13	1317.01*	2	Патрубок силиконовый 75х100 красный
		270 003 152-B TPD 282*	2	Патрубок силиконовый «Sico Rubena»
		PR001-75-100-MA*	2	Патрубок термостойкий
	14	1317.02*	2	Патрубок силиконовый 75х100 синий
		270 003 152-A TPD 282*	2	Патрубок силиконовый «Sico Rubena»
		PR001-75-100-PES*	2	Патрубок термостойкий
	15	1317.04*	1	Патрубок силиконовый 90х120 синий
		270 003 153-A TPD 282*	1	Патрубок силиконовый «Sico Rubena»
		PR001-90-120-PES*	1	Патрубок термостойкий
	16	1317.09*	1	Патрубок силиконовый 50х100 красный
		270 003 194-B TPD 282*	1	Патрубок силиконовый «Sico Rubena»
		PR001-50-100-PES*	1	Патрубок термостойкий

* Взаимозаменяемые комплектующие

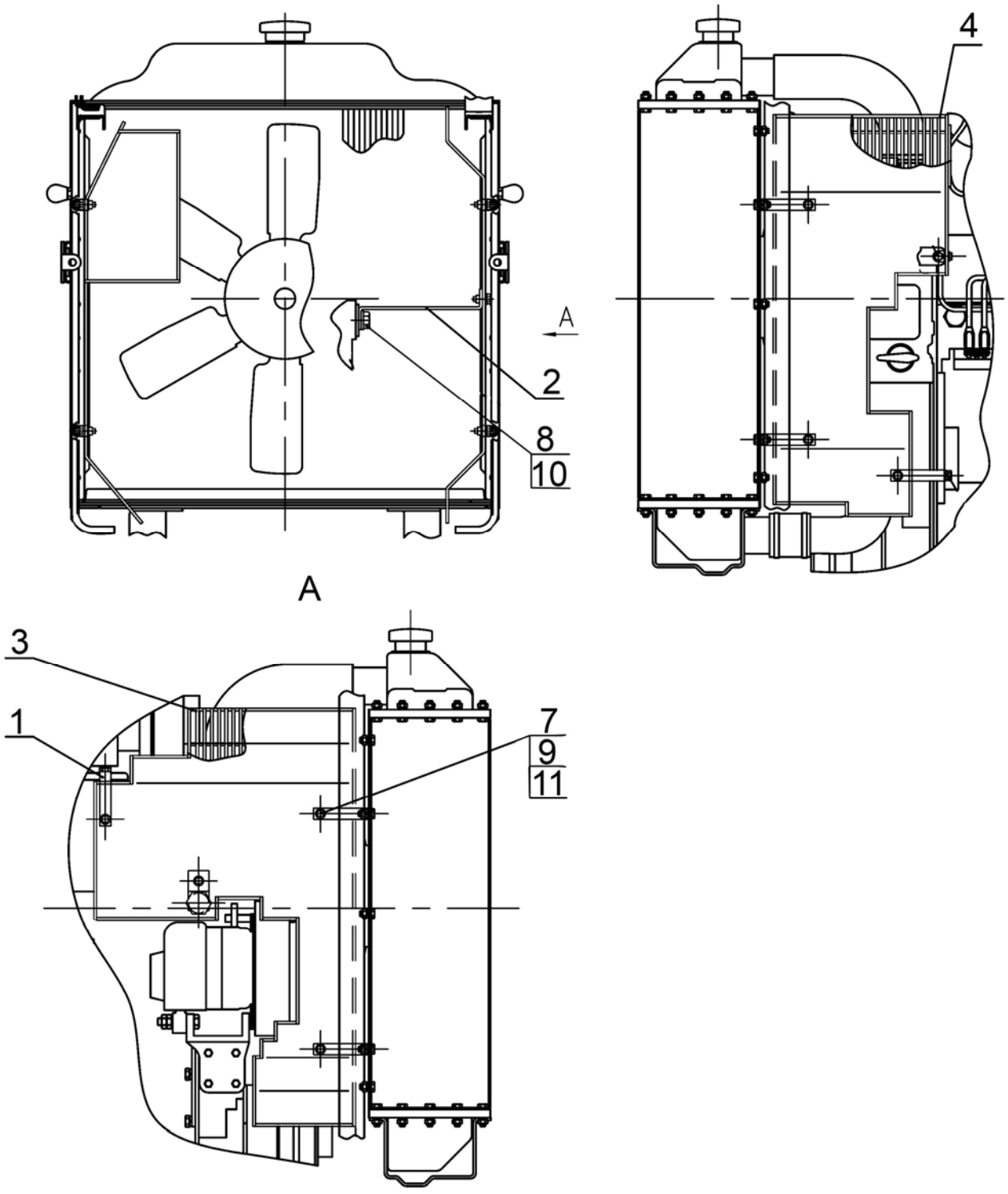

Рис. 13.3 Ограждение вентилятора

Группа 13. Система ограждения
Подгруппа 1309. Ограждение вентилятора

№ рис.	№ поз	№ узла или детали	Кол-во	Наименование
13.3		1221-1309200	1	Ограждение вентилятора
	1	1221-1309075	7	Кронштейн
	2	1221-1309085	1	Кронштейн
	3	1221-1309305	1	Ограждение правое
	4	1221-1309310	1	Ограждение левое
	7	М6-6gх16.88.35.019	8	Болт ГОСТ 7798-70
	8	М16-6gх32.88.35.019	1	Болт ГОСТ 7796-70
	9	С6.01.019	8	Шайба ГОСТ 6958-78
	10	С16.01.019	1	Шайба ГОСТ 11371-78
	11	6Т	8	Шайба ОСТ 37.001.115-75

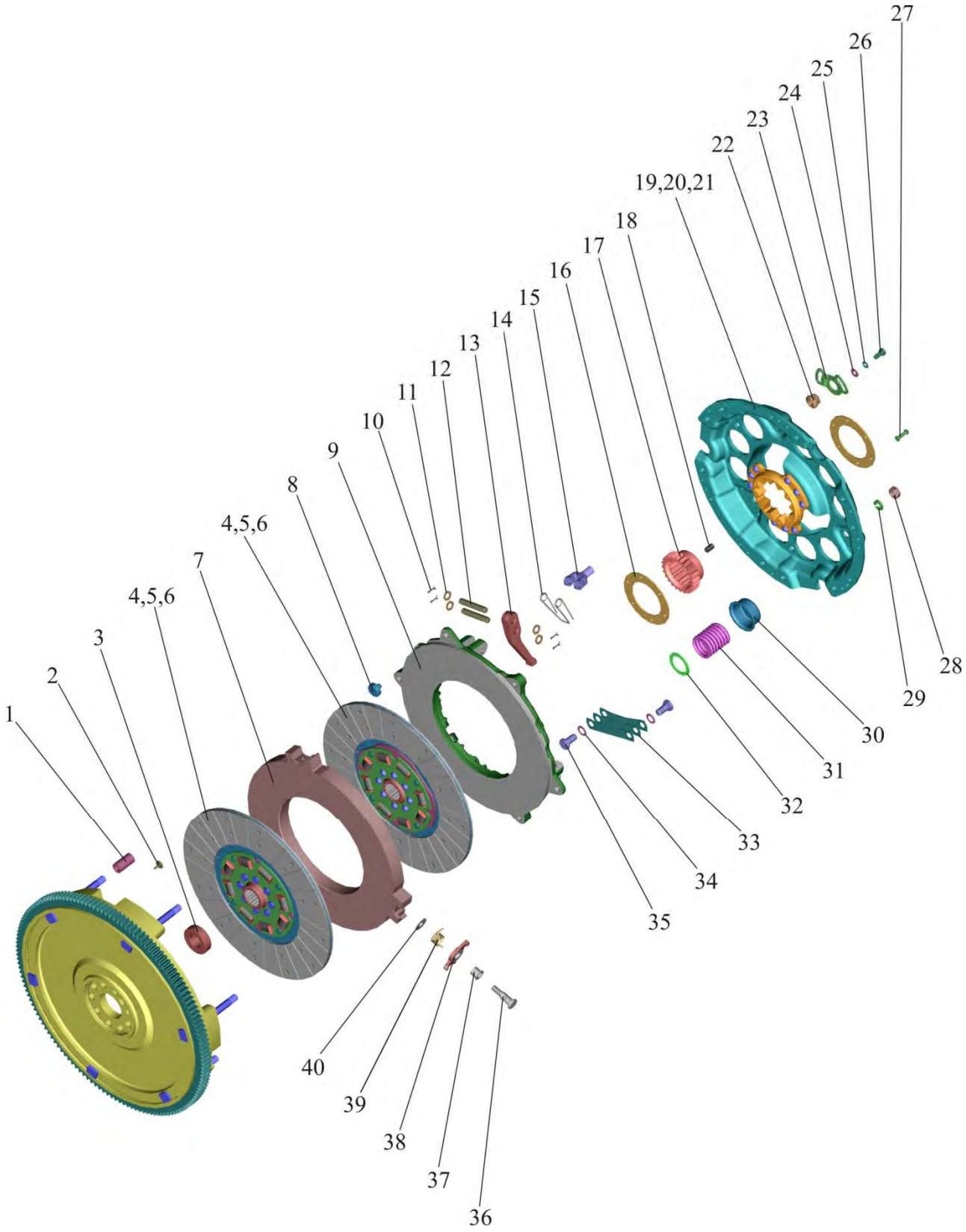

Рис. 16. 1 Установка сцепления 260.1-1005009

Группа 16. Сцепление
Подгруппа 1601. Установка сцепления 260.1-1005009

№ рис.	№ поз.	№ узла или детали	Кол-во	Наименование
16.1		260.1-1005009	1	Установка сцепления (1-40)
		1520-1601085	1	Диск средний (7, 36-40)
		85-1601090-В	1	Диск сцепления (8-35)
		1522-1601120	1	Диск опорный (16-18, 21, 27)
	1	70-1601074	6	Втулка
	2	142-1601316	3	Сухарь
	3	180205К1С17	1	Подшипник
	4	85-1601130-01	2	Диск ведомый (в сборе с 5 и 6)
	5	70-1601138-01	2	Накладка фрикционная (входит в 4)
	6	2-4х8.32	48	Заклепка ГОСТ 12642-80 (входит в 4)
	7	1520-1601092	1	Диск средний
	8	1520-1601123	3	Упор
	9	85-1601093-Б	1	Диск нажимной
	10	3,2х18.019	12	Шплинт ГОСТ 397-79
	11	85-1601108	12	Шайба
	12	85-1601096	6	Палец
	13	85-1601094	3	Рычаг отжимной
	14	85-1601083	3	Пружина
	15	85-1601097	3	Вилка
	16	1522-1601062	2	Шайба
	17	70-1601053	1	Втулка
	18	70-1601091	12	Демпфер
	19	8х22.01	9	Заклепка ГОСТ 10299-80 (входит в 21)
	20	1522-1601051	1	Ступица (входит в 21)
	21	1522-1601125	1	Диск опорный (в сборе с 19 и 20)
	22	85-1601109-А	3	Гайка регулировочная
	23	85-1601086	3	Шайба стопорная
	24	С 8.01.019	6	Шайба ГОСТ 11371-78
	25	8 Т	6	Шайба ОСТ 37.001.115-75
	26	М8х16	6	Болт ГОСТ 7796-70
	27	6х30.01	6	Заклепка ГОСТ 10299-80
	28	М12х1,25	9	Гайка ГОСТ 5915-70
	29	12 ОТ	9	Шайба ОСТ 37.001.115-75
	30	85-1601072-Б	9	Стакан
	31	85-1601115	9	Пружина
	32	85-1601118-Б	9	Шайба изолирующая
	33	85-1601124	9	Пластина
	34	85-1601121	6	Шайба
	35	85-1601126	6	Болт
	36	142-1601306	3	Ось отжимного рычага
	37	142-1601088	3	Втулка
	38	142-1601087-Б	3	Рычаг отжимной
	39	142-1601314-Б	3	Пружина
	40	142-1601089	3	Шайба стопорная

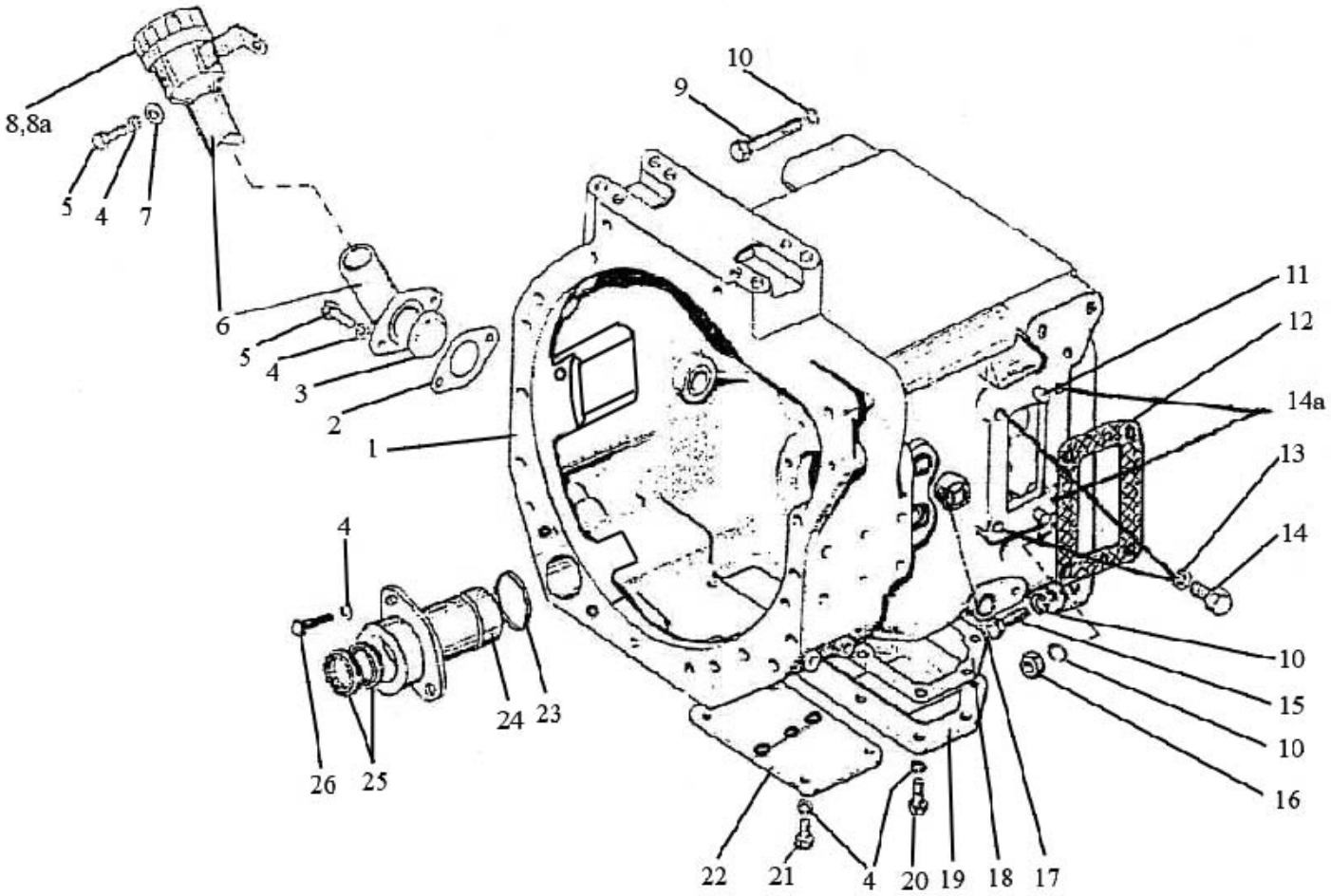

Рис. 16.2 Корпус сцепления (с КП 24х12)

Группа 16. Сцепление
Подгруппа 1601.Корпус сцепления

№ рис.	№ поз.	№ узла или детали	Кол-во	Наименование
16.2		86-1802015-Б	1	Обойма (23-25)
		1522-1601300	1	Горловина заливная (6, 8, 8а)
	1	1522-1601015-01	1	Корпус
	2	240-1002082-А	1	Прокладка
	3	240-1002085	1	Сетка
	4	ШП8	16	Шайба
	5	М8х20	3	Болт
	6	1522-1601310	1	Горловина заливная
	7	ШЧ8	1	Шайба
	8	082-1103010	1	Пробка
	8а	36-1101070	1	Цепочка
	9	70-4605036-03	1	Болт
	10	ШП20	6	Шайба
	11	ШЦК 10х25	2	Штифт
	12	80-1601343	1	Прокладка
	13	ШП12	4	Шайба
	14	М12х30	2	Болт
	14а	М12х150	2	Болт
	15	70-4605036	4	Болт
	16	М20	1	Гайка
	17	70-1701301	1	Пробка
	18	80-1601314	1	Прокладка
	19	80-1601313	1	Крышка
	20	М8х25	7	Болт
	21	М8х16	4	Болт
	22	50-1601341	1	Крышка
	23	048-052-25-2-4	1	Кольцо
	24	86-1802020	1	Обойма
	25	2.2-38х58-1	2	Манжета
	26	М8х35	2	Болт

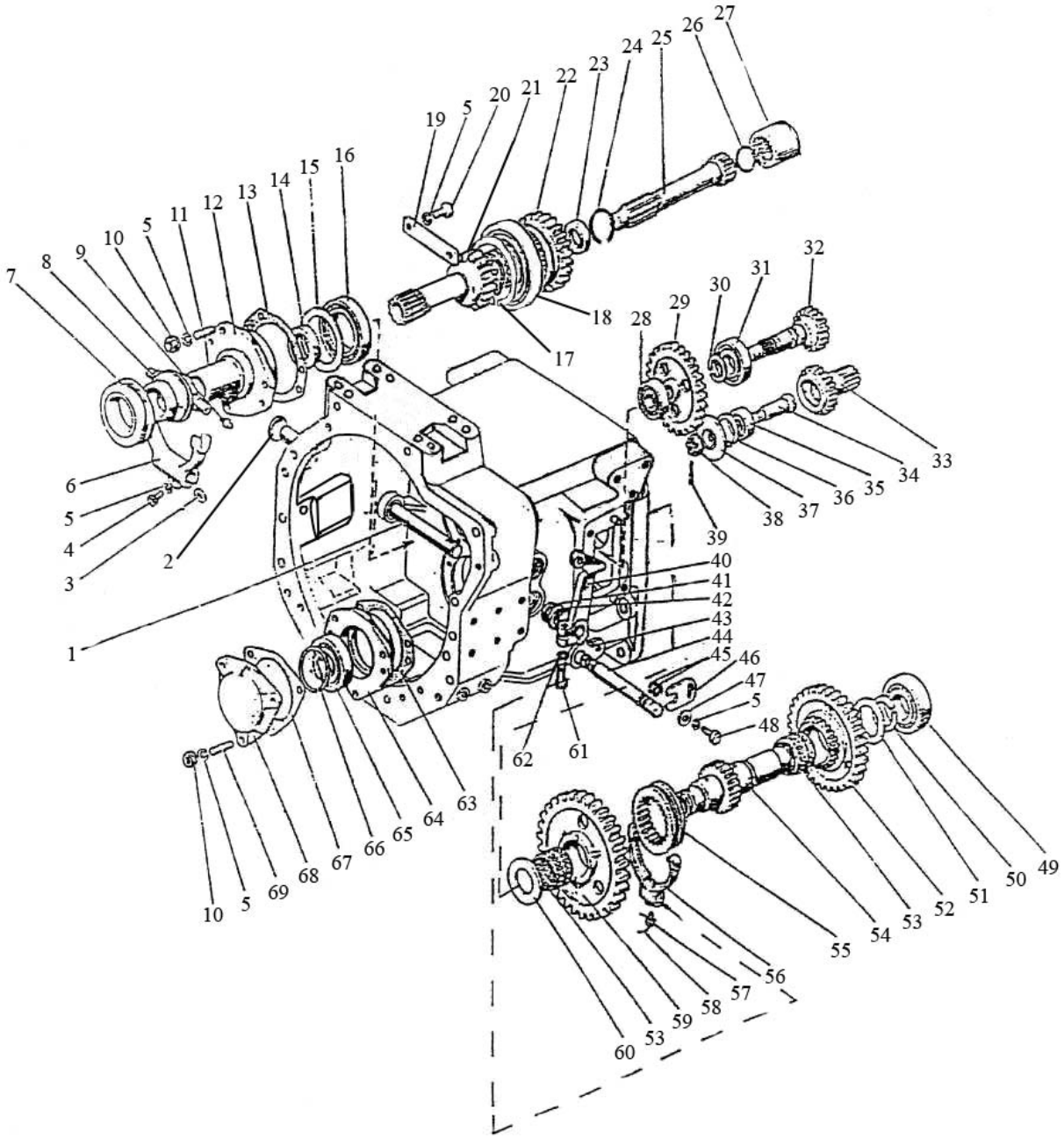

Рис. 16.3 Корпус сцепления (2022-1600010-А-01) (с КП 24х12)

Группа 16. Сцепление
Подгруппа 1601.Корпус сцепления

№ рис.	№ поз.	№ узла или детали	Кол-во	Наименование
16.3		1522-1601040	1	Стакан (64, 65)
		1522-1601050	1	Вал (1522-1601055, 16, 21, 23, 24)
		1522-1601055	1	Шестерня (17, 18, 22)
		80-1601070	1	Вал-шестерня (30-32)
		80-1601180	1	Шестерня (33-36)
		50-1601180-А	1	Отводка (7-9)
		1225-1601160	1	Вал (49-52, 53 – 1 шт., 54)
		2022-1601060	1	Втулка (26, 27)
		80-1601030-01	1	Кронштейн отводки (12, 14)
	1	85-1601215	1	Вал
	2	50-1601022	1	Заглушка
	3	50-1601218	1	Шпонка
	4	М10х30	1	Болт
	5	ШП10	10	Шайба
	6	85-1601203	1	Вилка
	7	986714КС17	1	Подшипник
	8	50-1601185-А	1	Отводка
	9	1.1.Ц9.хр	1	Масленка
	10	М10	6	Гайка
	11	М10х3р/6gх25	3	Шпилька
	12	85-1601172	1	Кронштейн
	13	80-1601173	1	Прокладка
	14	240-1002055	1	Манжета
	15	80-1601319	1	Шайба
	16	6-12115ЕМУШ1	1	Подшипник
	17	С105	1	Кольцо
	18	76-1000921	1	Подшипник
	19	80-1601318	1	Планка
	20	М10х25	2	Болт
	21	1522-1601026	1	Вал
	22	1522-1601027	1	Шестерня
	23	2.2-38х58	1	Манжета
	24	2С75	1	Кольцо
	25	1222-1601113	1	Вал
	26	С45	1	Кольцо
	27	2022-1601061	1	Втулка
	28	305А	1	Подшипник
	29	80-1601357-Б	1	Шестерня
	30	С35	1	Кольцо

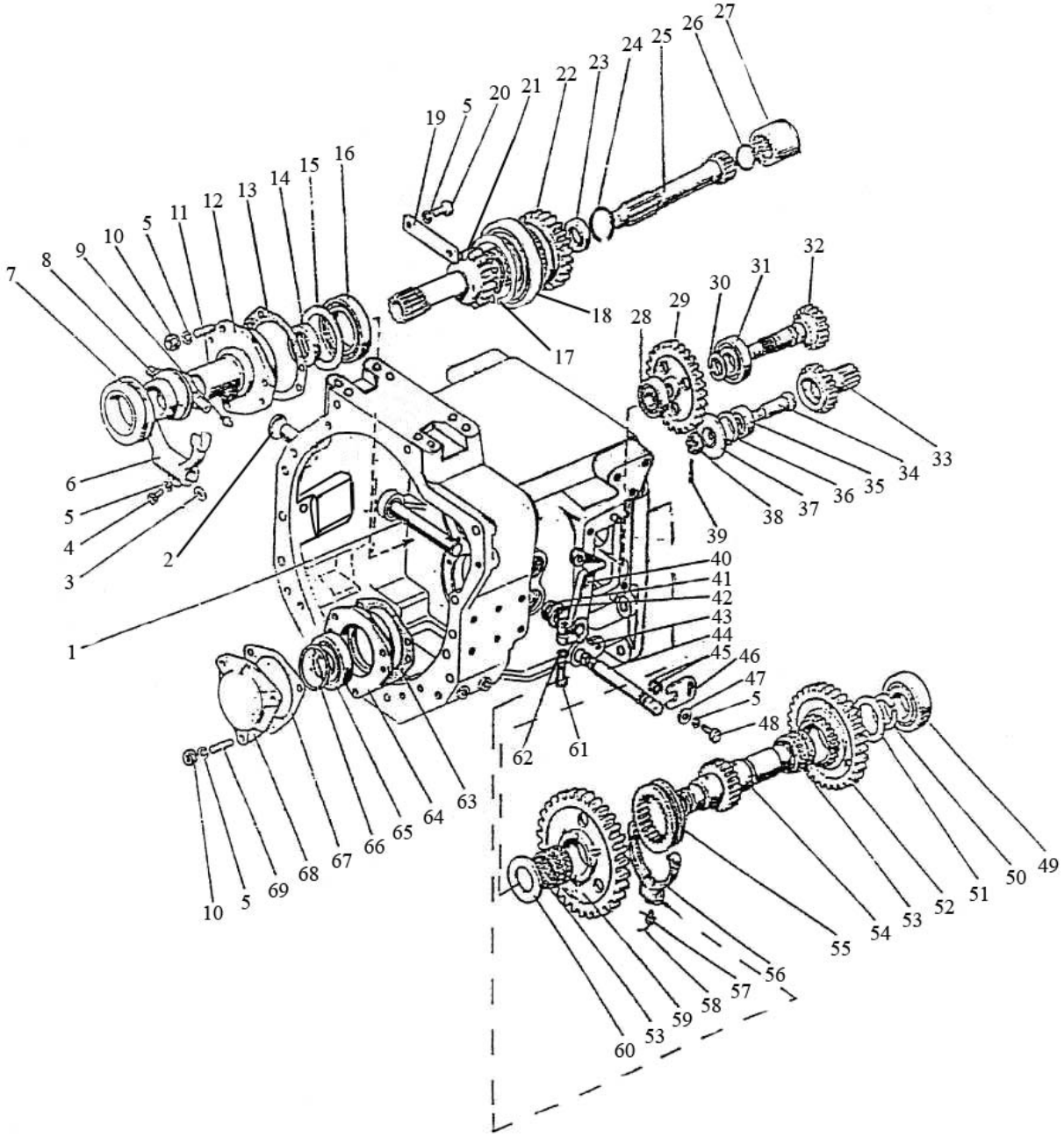

Рис. 16.3 Корпус сцепления (2022-1600010-А-01) (с КП 24х12)

Группа 16. Сцепление
Подгруппа 1601. Корпус сцепления

№ рис.	№ поз.	№ узла или детали	Кол-во	Наименование
16.3	31	207	1	Подшипник
	32	80-1601071-Б	1	Вал-шестерня
	33	80-1601182	1	Шестерня
	34	80-1601181	1	Ось
	35	204А	1	Подшипник
	36	С47	1	Кольцо
	37	80-1601356	1	Шайба упорная
	38	70-3003032	1	Гайка
	39	3,2х25	1	Шплинт
	40	1522-1601219	1	Рычаг
	41	80-4608024	1	Кольцо
	42	36-1601016	1	Корпус
	43	СШ-611	1	Шпонка 6х11
	44	85-1601111	1	Валик
	45	020-025-30-1-4	2	Кольцо
	46	85-1601099	1	Пластина
	47	ШЧ10	1	Шайба
	48	М10х20	1	Болт
	49	210АУШ1	1	Подшипник
	50	2С55	1	Кольцо
	51	2125-1601082	1	Шайба
	52	2125-1601086	1	Шестерня
	53	SKF K55x63x32	2	Подшипник
	54	1225-1601021	1	Вал
	55	112-1701343	1	Муфта
	56	80-1601190	1	Вилка
	57	50-4604046	1	Болт вилки
	58	1,0-О-С	150 мм	Проволока
	59	2125-1601088	1	Шестерня
	60	2022-1601081	1	Шайба
	61	М12х35	1	Болт
	62	ШП12	1	Шайба
	63	80-1601091	1	Прокладка
	64	1522-1601041	1	Стакан
	65	102210КМ	1	Подшипник
	66	2С50	1	Кольцо
	67	80-1601092	1	Прокладка
	68	1522-1601089	1	Крышка
	69	М10х3р/6gх35	3	Шпилька

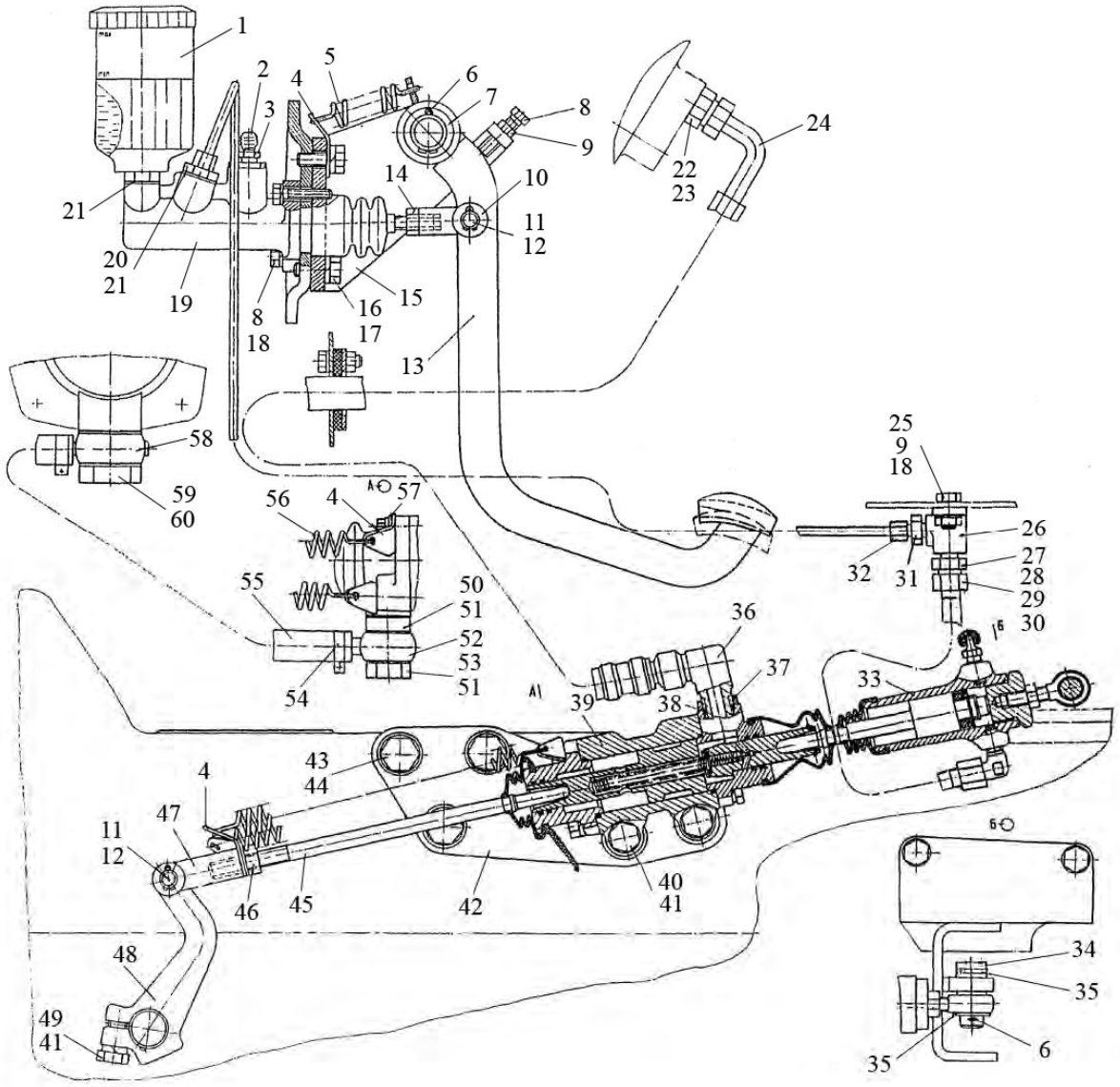

Рис. 16.4 Управление сцеплением

Группа 16. Сцепление.
Подгруппа 1602. Управление сцеплением

№ рис.	№ поз.	№ узла или детали	Кол-во	Наименование
16.4		1522-1602010	1	Управление сцеплением на переднем ходу
	1	822-1602120	1	Бачок (см. рис.41)
	4	80-1602116	5	Ушко
	5	70-4616033 зам	1	Пружина
	6	4х36	2	Шплинт
	7	50-3406037	1	Шайба
	8	М8х35	3	Болт
	9	М8	3	Гайка
	10	822-3502203	1	Вилка
	11	3,2х18	2	Шплинт
	12	12х32	2	Палец
	13	1522-1602090	1	Педаль
	14	М10	1	Гайка
	15	1522-1602030	1	Кронштейн
	16	М10х25	4	Болт
	17	10 ОТ	4	Шайба
	18	8Т	4	Шайба
	19	2022-1602810	1	Цилиндр главный (см. рис. 36)
	20	822-3503083	1	Штуцер
	21	Д18-055-А	2	Кольцо уплотнительное
	22	1522-3407016	1	Штуцер
	23	025-029-25-2-2	1	Кольцо
	24	1522В-3407100-03	1	Рукав высокого давления
	25	М8х25	2	Болт
	26	80В-1602106-Б	1	Угольник
	27	822-3503155	1	Штуцер
	28	2022-1602200	1	Рукав гибкий сцепления, тип II
	29	923-3503221	2	Ниппель
	30	Д80-4607212	2	Гайка
	31	822-3503701	1	Штуцер
	32	2522-1602595	1	Трубопровод
	33	1523-1602550	1	Цилиндр рабочий (см. рис.39)
	34	16х40	1	Палец
	35	С 16	3	Шайба
	36	40-3405061-А	1	Штуцер
	37	40-3405062	1	Гайка
	38	017-022-30-1-4	1	Кольцо
	39	80-1602510-01	1	Гидроусилитель (см. рис.38)
	40	М12х90	2	Болт
	41	12 ОТ	3	Шайба
	42	1522-1602067	1	Кронштейн
	43	М16х50	3	Болт
	44	16 ОТ	3	Шайба
	45	1221В-1602112	1	Тяга
	46	М12х1,25	1	Гайка
	47	50-3502203	1	Вилка
	48	1522-1601219	1	Рычаг

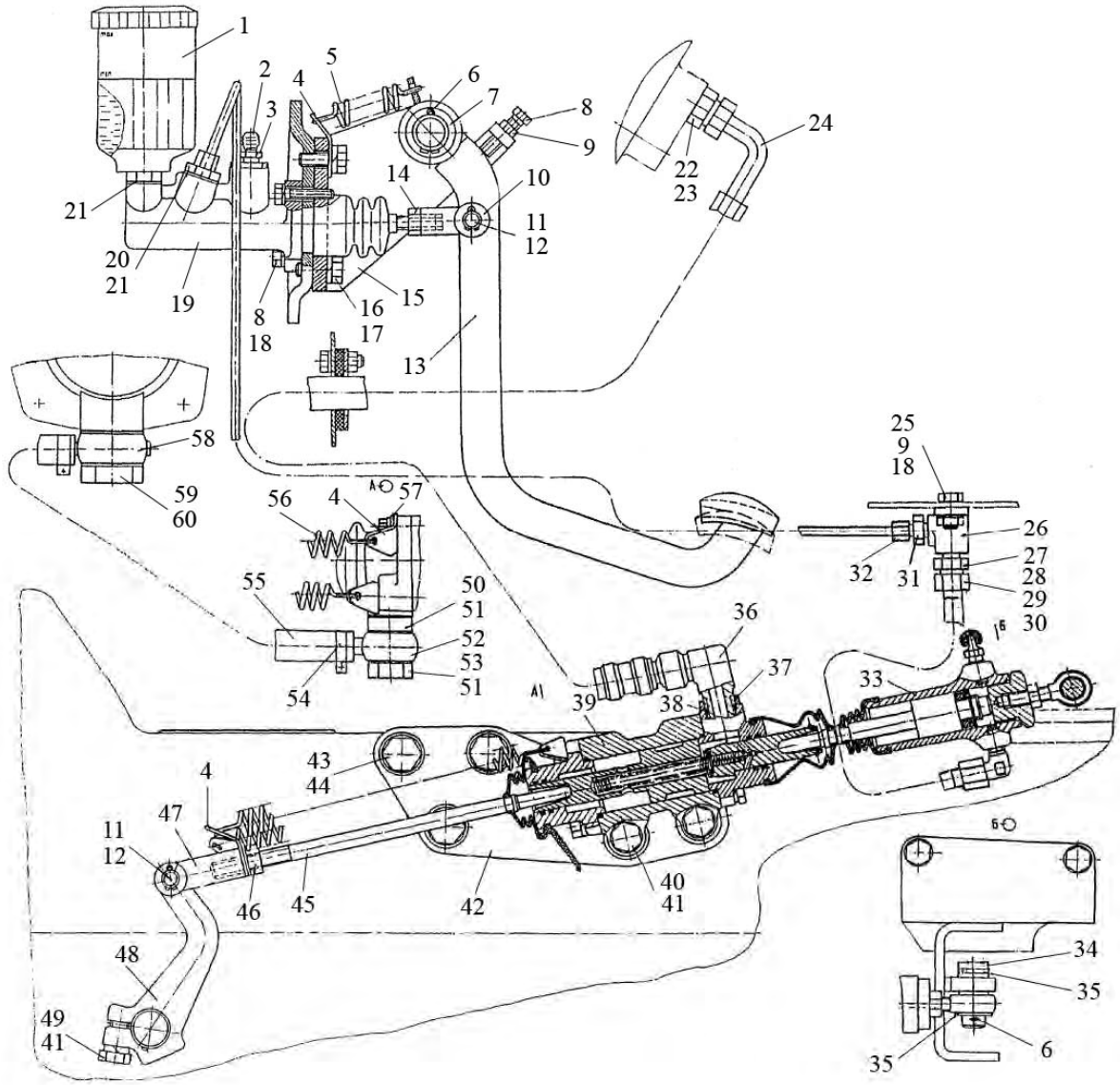

Рис. 16.4 Управление сцеплением

Группа 16. Сцепление.
Подгруппа 1602. Управление сцеплением

№ рис.	№ поз.	№ узла или детали	Кол-во	Наименование
16.4	49	M12x35	1	Болт
	50	1522-1602034	1	Втулка
	51	40-4607038-А	3	Шайба
	52	С80-4607380	1	Труба
	53	40-4607051	1	Болт
	54	ХС-21	2	Хомут
	55	1522-1602711	1	Шланг
	56	50-1605152	2	Пружина
	57	С8	2	Шайба
	58	1221-3407130	1	Маслопровод
	59	1221-3407140-01	1	Клапан
	60	40- 4607033-А	2	Шайба

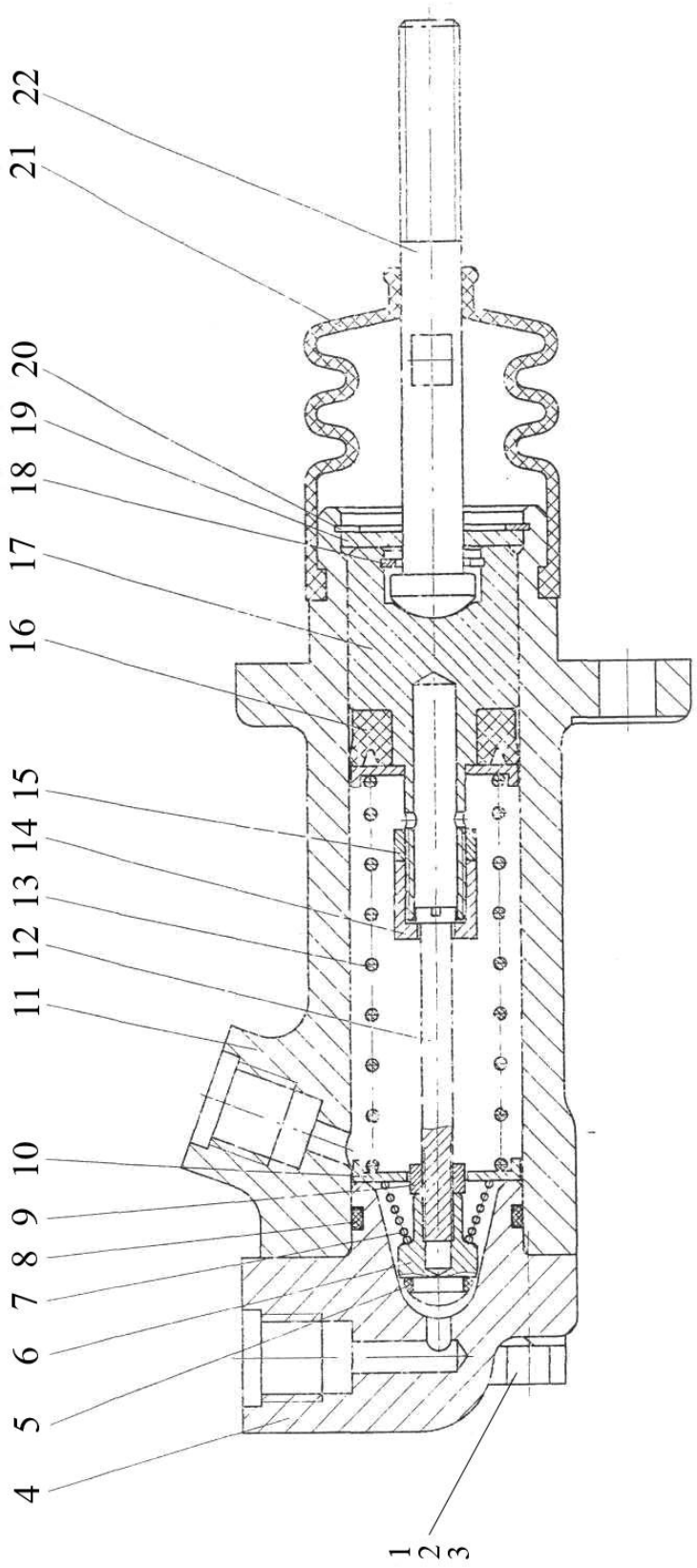

Рис 16.5 Цилиндр главный

Группа 16. Сцепление.
Подгруппа 1602. Цилиндр главный 2022-1602810

№ рис.	№ поз.	№ узла или детали	Кол-во	Наименование
16.5		2022-1602810		Цилиндр главный
	1	M8x25	2	Болт
	2	M8x40	2	Болт
	3	8Т	4	Шайба
	4	2022-1602812	1	Крышка
	5	007-011-25-1-6	1	Кольцо
	6	2022-16-02823	1	Клапан
	7	2022-1602838	1	Пружина
	8	024-028-25-2-4	1	Кольцо
	9	M5	1	Гайка
	10	2022-1602824	2	Шайба
	11	2022-1602811	1	Корпус
	12	2022-1602822	1	Толкатель
	13	2022-1602841	1	Пружина
	14	2022-1602827	1	Гайка накидная
	15	2022-1602826	1	Гайка
	16			Манжета N 14-102 (14x28x10) Simrit 85 EPDMV MOO 282
	17	2022-1602821	1	Поршень
	18	C16	1	Кольцо
	19	C16	1	Шайба
	20	C30	1	Кольцо
	21	142-1602569	1	Чехол
	22	2022-1602813	1	Толкатель

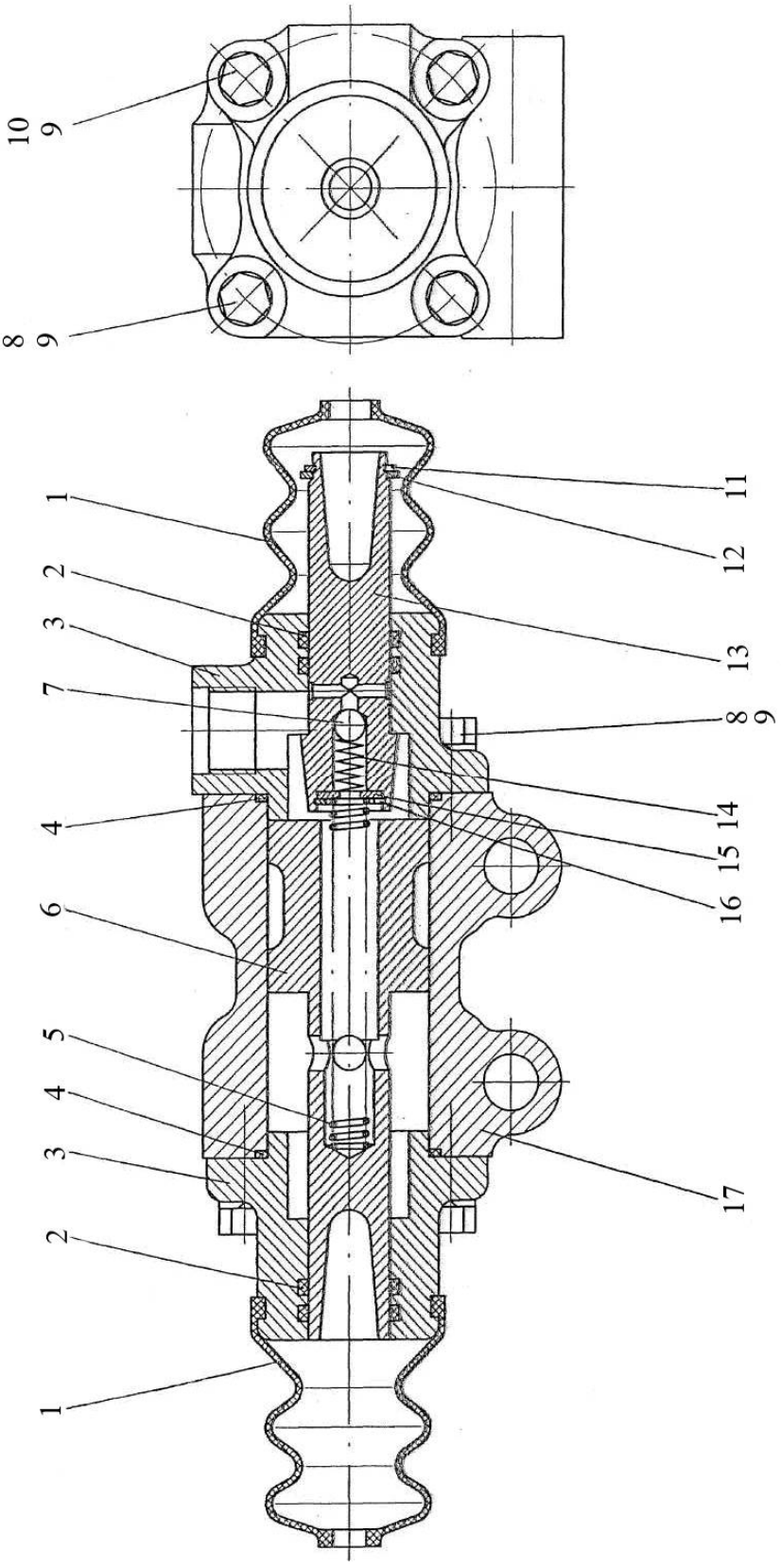

Рис. 16.6 Гидроусилитель

Группа 16. Сцепление.
Подгруппа 1602. Гидроусилитель

№ рис.	№ поз.	№ узла или детали	Кол-во	Наименование
16.6		80-1602510-01	1	Гидроусилитель
	1	142-1602543	2	Чехол
	2	020-025-30-1-4	4	Кольцо
	3	80-1602512	2	Крышка
	4	040-044-25-1-2	2	Кольцо
	5	80В-1602046	1	Пружина
	6	80-1602513	1	Поршень
	7	6,350-100	1	Шарик
	8	М8х25	4	Болт
	9	8Т	8	Шайба
	10	М8х40	4	Болт
	11	С18	1	Кольцо
	12	80-1602514	1	Кольцо
	13	80-1602521	1	Толкатель
	14	80-3405044	1	Пружина
	15	С5	1	Шайба
	16	С16	1	Кольцо
	17	80-1602511	1	Корпус

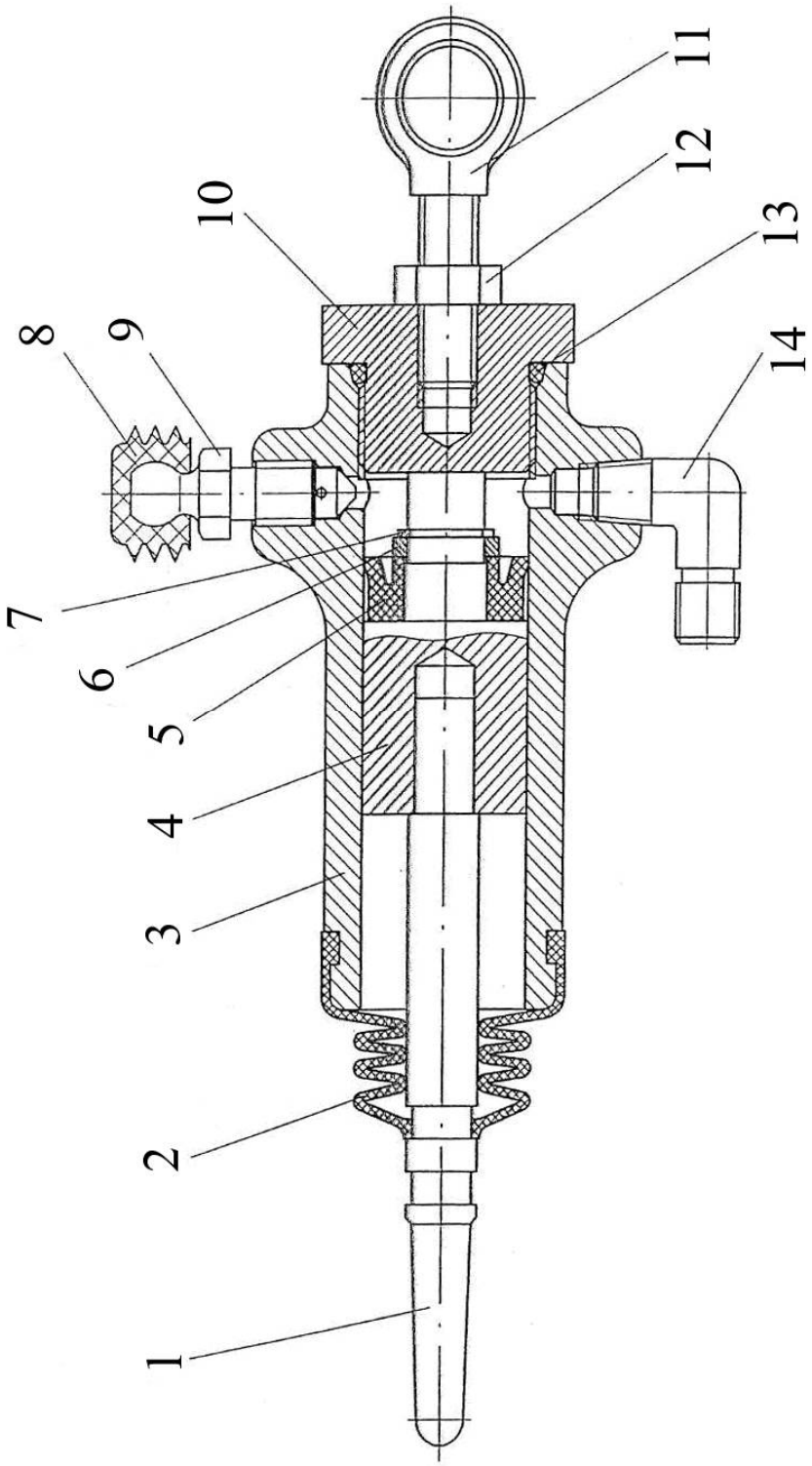

Рис. 16.7 Цилиндр рабочий

Группа 16. Сцепление.
Подгруппа 1602. Цилиндр рабочий

№ рис.	№ поз.	№ узла или детали	Кол-во	Наименование
16.7		1523-1602550	1	Цилиндр
	1	80В-1602557	1	Шток
	2	142-1602569	1	Чехол
	3	1221В-1602551	1	Корпус
	4	1221В-1602556	1	Поршень
	5		1	Манжета N14-102 (14x28x10) Simrit 85 EPDMV MOO 282
	6	1221В-1602517-Б	1	Втулка распорная
	7		1	Кольцо С13 ГОСТ 13940-86
	8	142-1602377	1	Колпачок
	9	142-1602371	1	Клапан
	10	1221В-1602561	1	Крышка
	11	1523-1602566	1	Опора
	12		1	Гайка М10-6Н.6.019 ГОСТ 5915-70
	13		1	Кольцо 027-031 -25-2-6 ГОСТ 18829-73/ГОСТ 9833-73
	14	822-3503037	1	Угольник

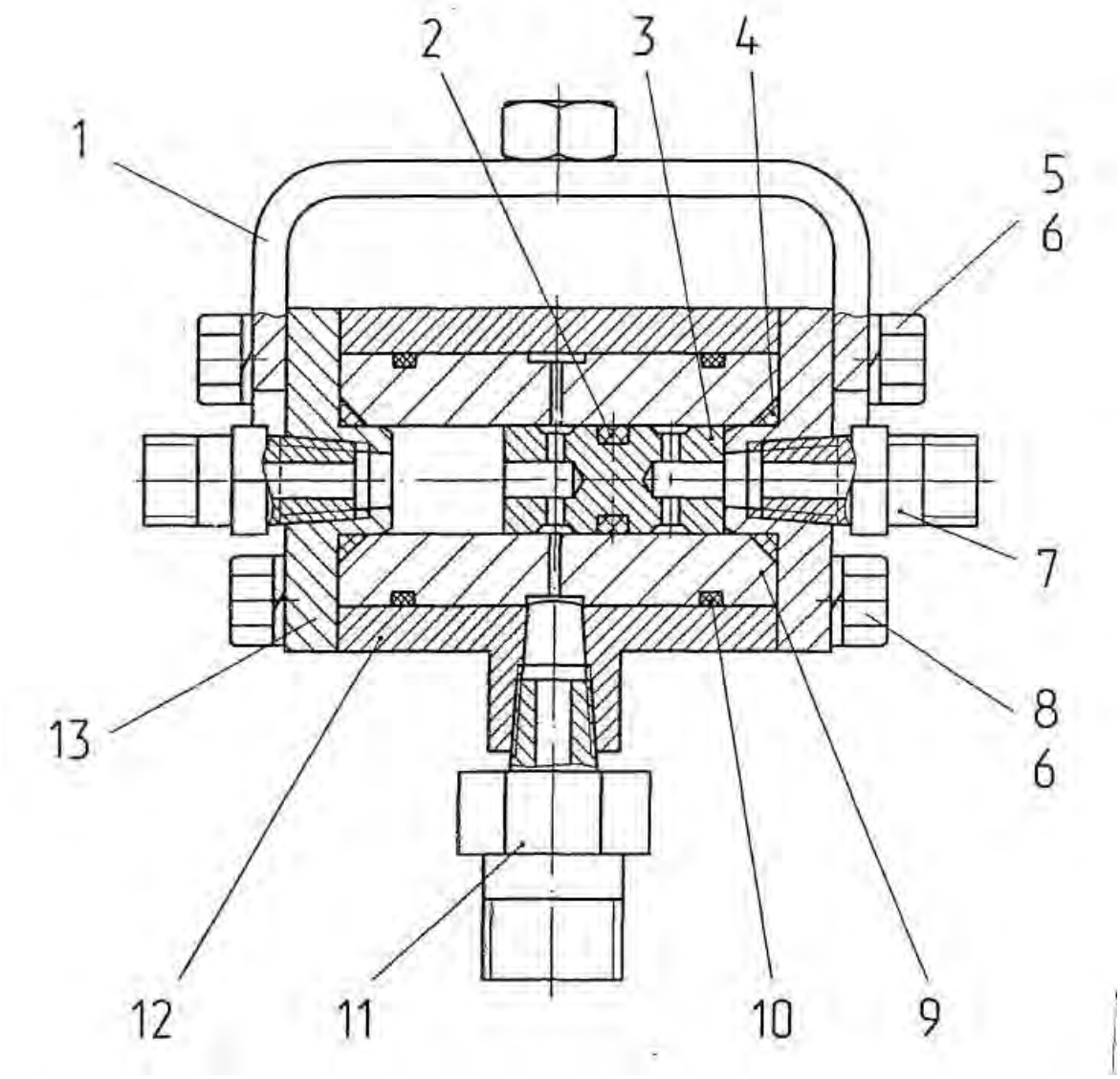

Рис.16.8 Кран

Группа 16. Сцепление.
Подгруппа 1602. Кран

№ рис.	№ поз.	№ узла или детали	Кол-во	Наименование
16.8		2822-1602100-03	1	Кран
	1	2822-1602110	1	Кронштейн
	2	008-012-25-2-6	1	Кольцо
	3	2822-1602104	1	Поршень
	4	012-016-25-2-6	2	Кольцо
	5	M6x25	4	Болт
	6	6Т	8	Шайба
	7	80-1701549	2	Штуцер
	8	M6x20	4	Болт
	9	2822-1602102	1	Корпус
	10	025-028-19-2-6	2	Кольцо
	11	822-3503155	1	Штуцер
	12	2822-1602101	1	Корпус
	13	2822-1602103	2	Крышка

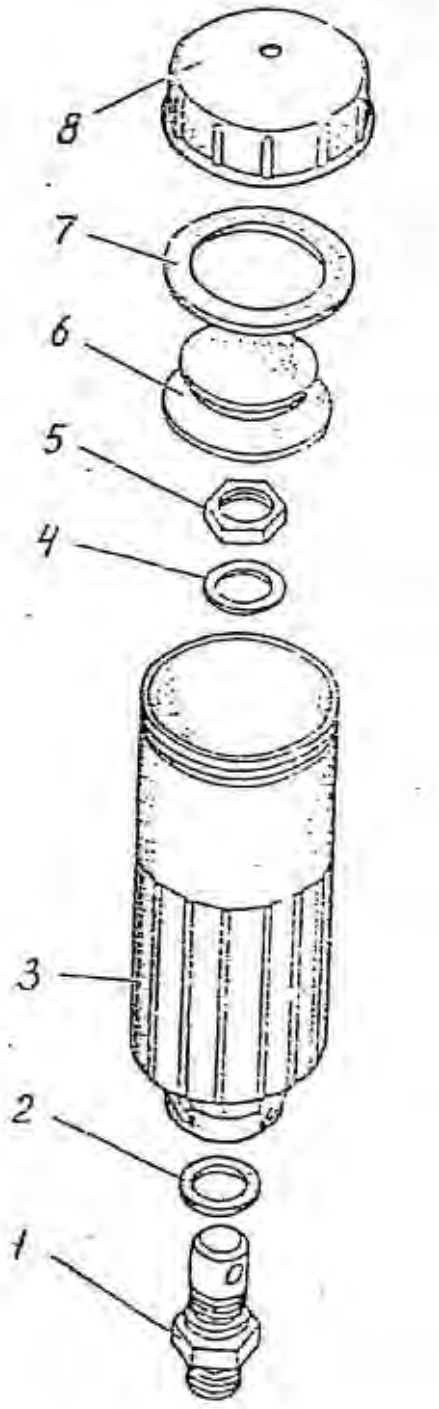

Рис. 16.9 Бачок

Группа 16. Сцепление.
Подгруппа 1602. Бачок

№ рис.	№ поз.	№ узла или детали	Кол-во	Наименование
16.9		822-1602120	1	Бачок
	1	822-1602126	1	Штуцер
	2	822-1602127	1	Кольцо
	3	822-1602121	1	Корпус
	4	С 12	1	Шайба
	5	М12х1,25	1	Гайка
	6	822-1602123	1	Тарелка
	7	822-1602124	1	Прокладка
	8	822-1602122	1	Крышка

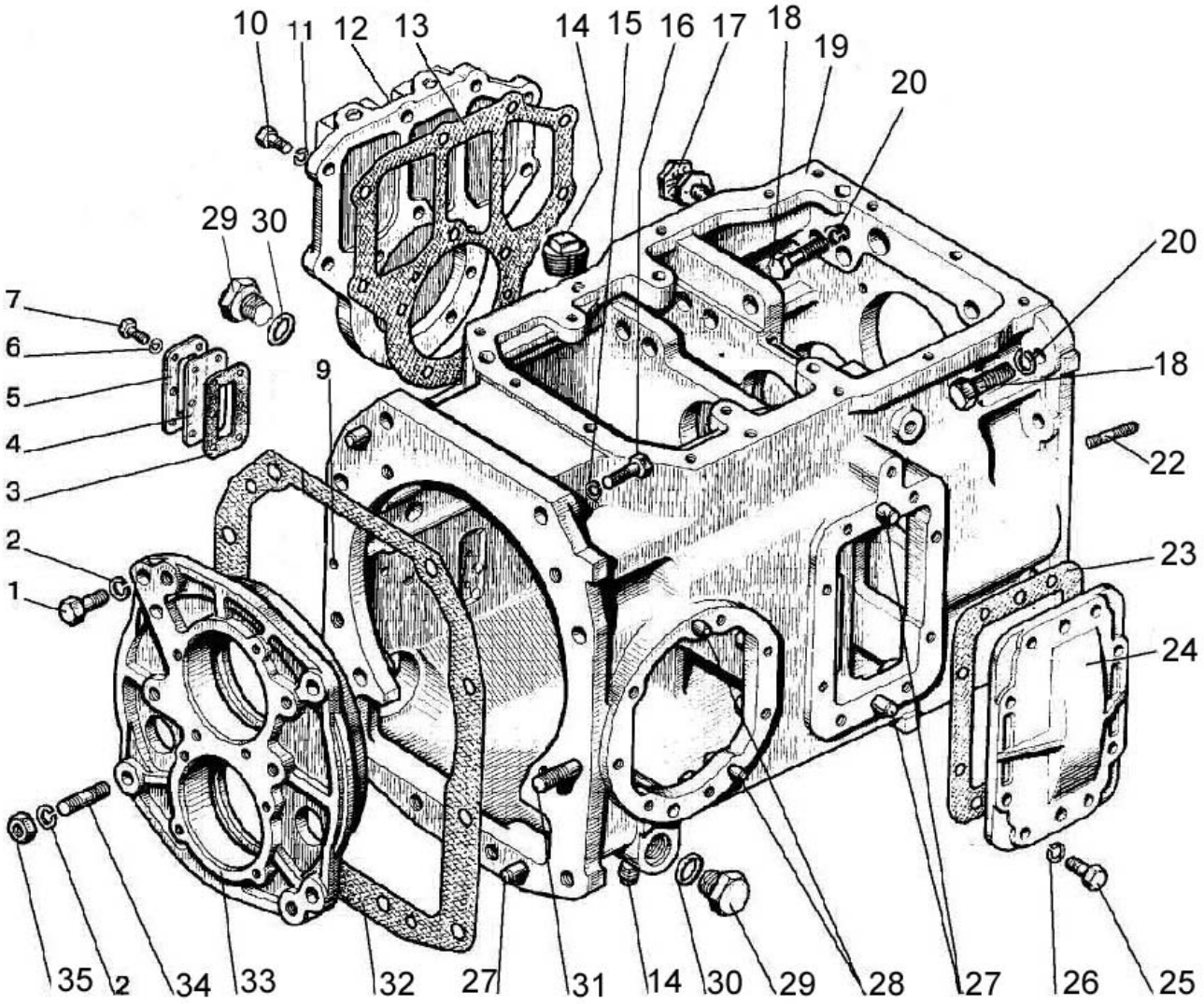

Рис. 17.1 Коробка передач 1522-1700010

Группа 17 Коробка передач
Подгруппа 1701. Коробка переда 1522-1700010

№ рис.	№ поз	№ узла или детали	Кол-во	Наименование
17.1		1522-1700010	1	Коробка передач в сборе
	1	М16-6gх45.88.35.019	3	Болт ГОСТ 7796-70
	2	16 ОТ	4	Шайба ОСТ 37.001.115-75
	3	85-4608086-А	1	Прокладка
	4	85-4608087	1	Указатель
	5	85-4608088	1	Пластина
	6	6Т	6	Шайба ОСТ 37.001.115-75
	7	М6-6gх16.88.35.019	6	Болт ГОСТ 7798-70
	9		1	Шарик 10,0-60 ГОСТ 3722-81
	10	М10-6gх30.88.35.019	13	Болт ГОСТ 7796-70
	11	10 ОТ	13	Шайба ОСТ 37.001.115-75
	12	1221-1802016	1	Крышка
	13	80-1701399-Б	1	Прокладка
	14	ПК КГ 3/8"	2	Пробка
	15	20 ОТ	4	Шайба ОСТ 37.001.115-75
	16	70-4605036	4	Болт
	17	50-1002318-Б	2	Рым-болт
	18	1221-2401011-01	9	Болт (М18х60)
	19	1522-1701025*	1	Корпус
	20	18 ОТ	9	Шайба ОСТ 37.001.115-75
	22	1522-1701525	3	Шпилька
	23	50-17014456-А	1	Прокладка
	24	70-1701454-А2-01	1	Крышка
	25	М12-6gх30.88.35.019	7	Болт ГОСТ 7796-70
	26	12 ОТ	7	Шайба ОСТ 37.001.115-75
	27	Д01-015	4	Штифт
	28	ШЦК 10х25	4	Штифт
	29	80-4608021	2	Заглушка
	30	027-032-30-1-4	2	Кольцо
	31	80-17015525	1	Шпилька
	32	80-1701026	1	Прокладка
	33	80-1701034-01	1	Стакан
	34	80-1701204	1	Шпилька
	35	М16-6Н.6.019	1	Гайка ГОСТ 5915-70

* При заказе в запчасть необходимо заказывать корпус 1522-1701025-Б

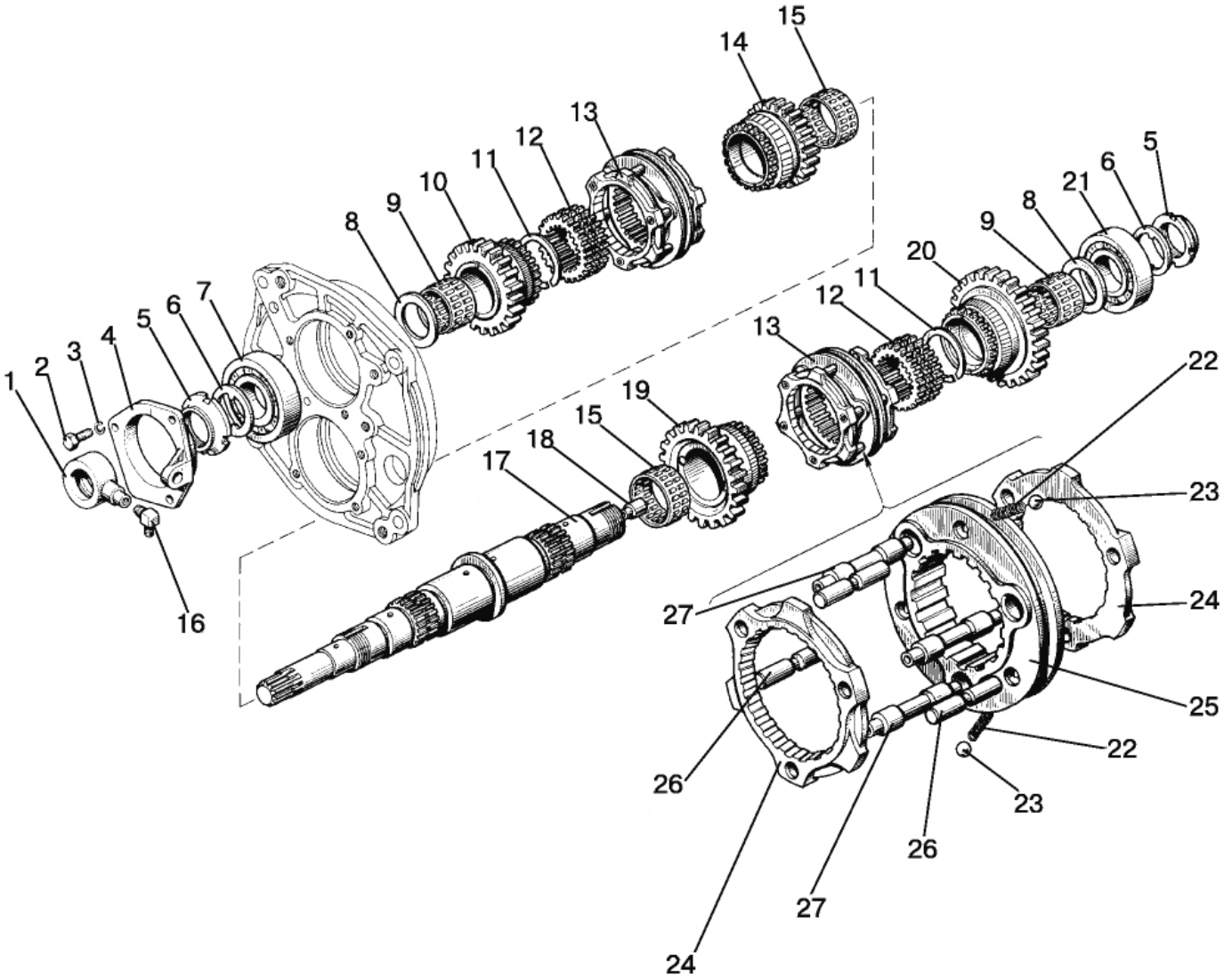

Рис. 17.2 Вал первичный

Группа 17 Коробка передач
Подгруппа 1701. Вал первичный

№ рис.	№ поз	№ узла или детали	Кол-во	Наименование
17.2		1522С-1701020	1	Узел передач (1-27) и вал промежуточный
		80С-1701060-А	2	Синхронизатор (22-27)
	1	80С-1701036	1	Втулка
	2	М12-6gх30.88.35.019	3	Болт ГОСТ 7796-70
	3	12 ОТ	3	Шайба ОСТ 37.001.115-75
	4	80С-1701035	1	Крышка
	5	80-1701045	2	Гайка
	6	80-1701056	2	Шайба
	7	409	1	Подшипник ГОСТ 8338-75
	8	80-1601082	2	Шайба
	9	664910Е	2	Подшипник ТУ РБ 00234873.003-99
	10	1522С-1701048	1	Шестерня
	11	2С60	2	Кольцо ГОСТ 13940-86
	12	80С-1701033	2	Втулка
	13	80С-1701060-А	2	Синхронизатор
	14	1521-1701042	1	Шестерня
	15	664913Е	2	Подшипник ТУ РБ 00234873.003-99
	16	86-1802088	1	Угольник
	17	80С-1701032	1	Вал
	18	80-1701053	1	Дроссель
	19	1522С-1701052	1	Шестерня
	20	1522С-1701054	1	Шестерня
	21	309К	1	Подшипник ГОСТ 8338-75
	22	80-3405044	3	Пружина
	23	7,938-100	3	Шарик ГОСТ 3722-81
	24	80С-1701062-Б	2	Кольцо
	25	80С-1701064-Б	1	Каретка
	26	80С-1701061	3	Палец
	27	80С-1701063-Б	6	Палец

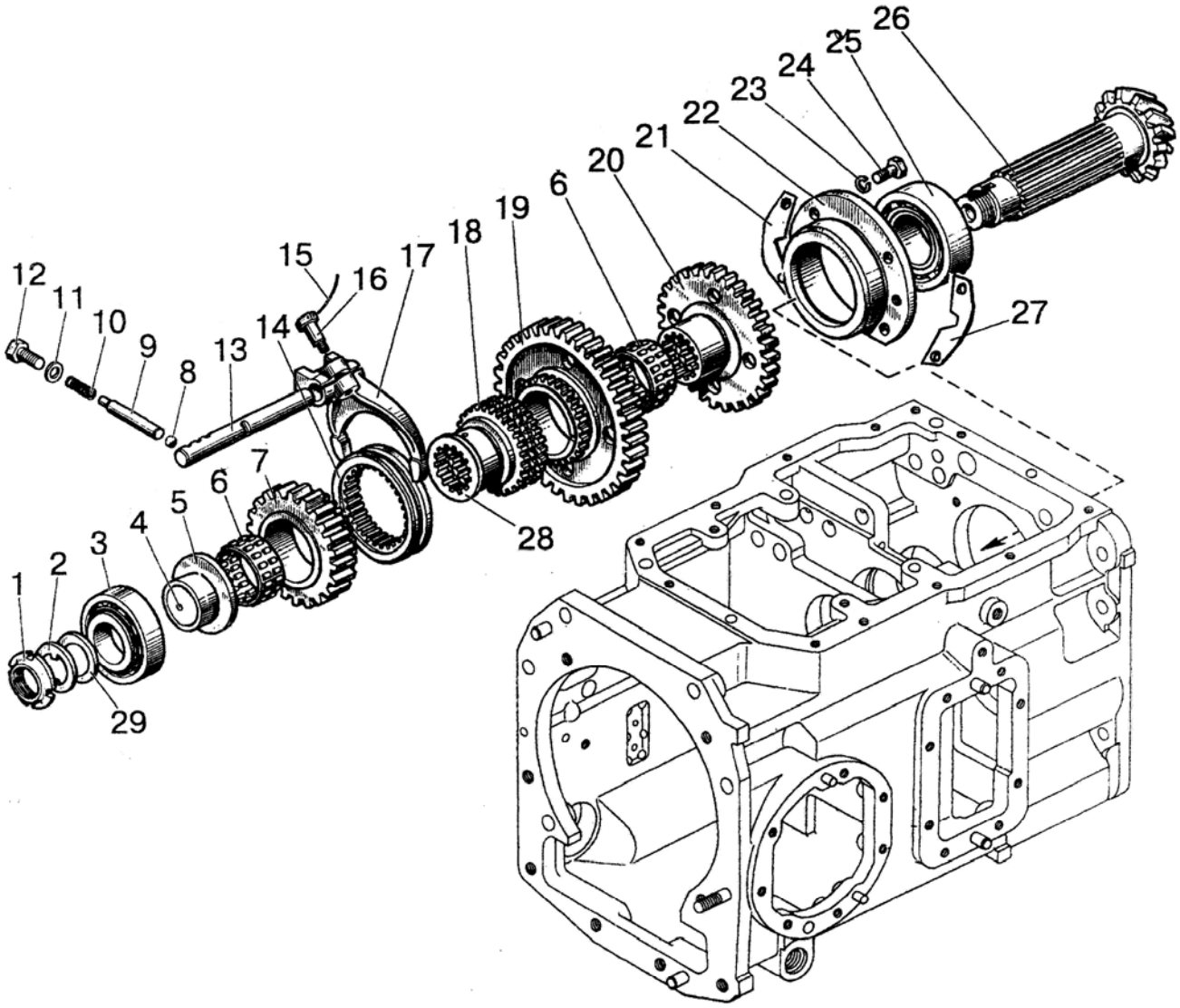

Рис. 17.3 Вал вторичный

Группа 17 Коробка передач
Подгруппа 1701. Вал вторичный

№ рис.	№ поз	№ узла или детали	Кол-во	Наименование
17.3		80-1701050Б	1	Вал (25, 26)
		80-1701140-Б	1	Гнездо (22, 25)
	1	80-1701045	1	Гайка
	2	1522-1701354	1	Гайка
	3	6-67512 АШ2	1	Подшипник
	4	80-1701044	1	Стопор
	5	1522-1701353	1	Втулка
	6	664714Е	2	Подшипник
	7	1522-1701314	1	Шестерня
	8	10,0-60	1	Шарик ГОСТ 3722-81
	9	85-1702048	1	Штифт
	10	50-1702148-А	1	Пружина
	11	85-1702051	1	Шайба
	12	М12-6gх25.88.35.019	1	Болт ГОСТ 7796-70
	13	1522-1702037	1	Поводок
	14	112-1701316	1	Муфта
	15	1,6-0-С	1	Проволока
	16	80-1702108	1	Болт
	17	85-1702029-Б	1	Вилка
	18	1522-1701348	1	Втулка
	19	1522-1701312	1	Шестерня
	20	1522-1701313	1	Шестерня
	21	50-1701258	6	Прокладка
	22	80-1701141-Б	1	Гнездо
	23	10 ОТ	4	Шайба ОСТ 37.001.115-75
	24	М10-6gх30.88.35.019	4	Болт ГОСТ 7796-70
	25	7712А	1	Подшипник
	26	1522-1701252	1	Вал
	27	50-1701259	4	Прокладка
	28	1522-1701349	1	Втулка
	29	1522-1701254	5	Шайба 0,2 мм
		1522-1701254-01	5	Шайба 0,5 мм

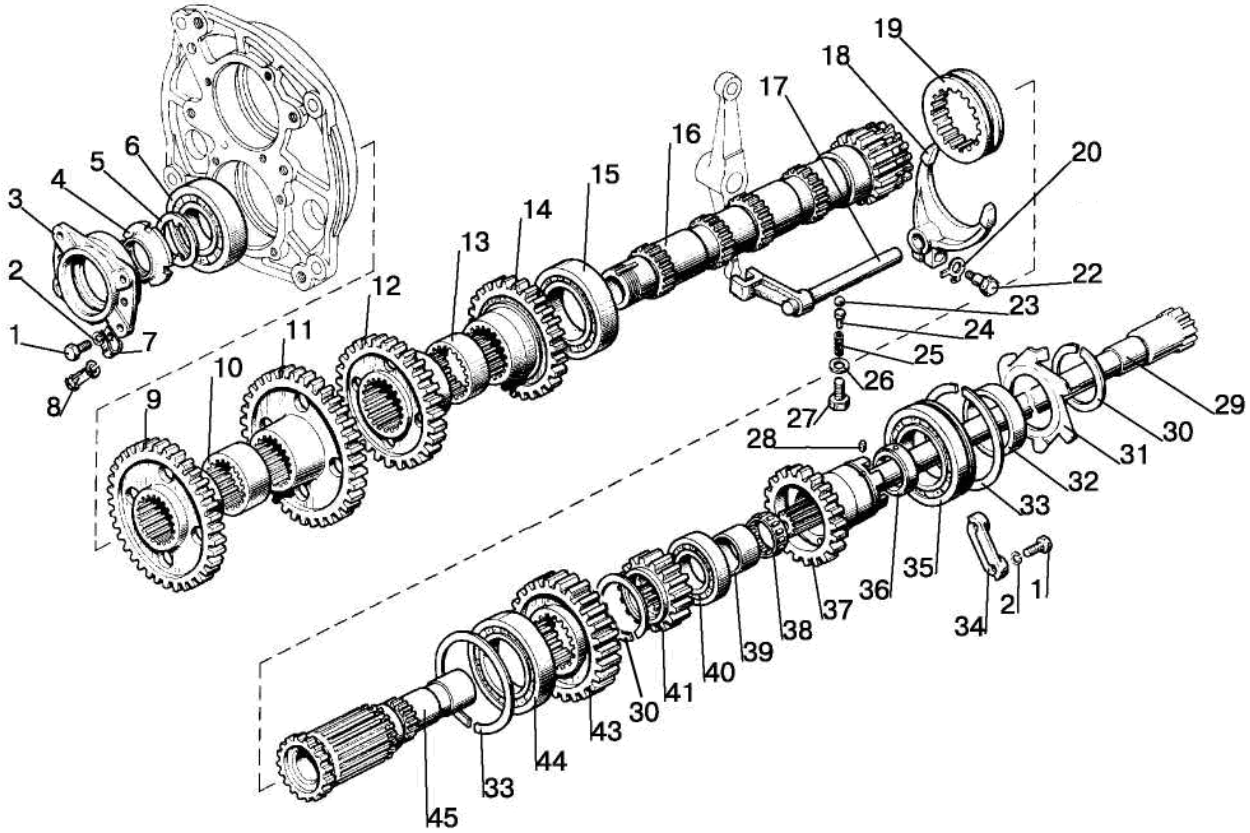

Рис. 17.4 Вал промежуточный

Группа 17 Коробка передач
Подгруппа 1701. Вал промежуточный

№ рис.	№ поз	№ узла или детали	Кол-во	Наименование
17.4		1521-1701190-Б	1	Вал промежуточный (9-16)
		112-1701200	1	Шестерня
	1	М10-6gх30.88.35.019	8	Болт ГОСТ 7796-70
	2	10 ОТ	8	Шайба ОСТ 37.001.115-75
	3	80-1701151	1	Стакан
	4	80-1701047	1	Гайка
	5	80-1701186	1	Шайба
	6	311А	1	Подшипник ГОСТ 8338-75
	7	70-1115012	1	Хомутик
	8	48А-3801023	1	Трубка
	9	1522-1701214	1	Шестерня
	10	80-1701213	1	Втулка
	11	1521-1701212	1	Шестерня
	12	1522-1701216	1	Шестерня
	13	80-1701217	1	Втулка
	14	1522-1701219	1	Шестерня
	15	3514Н	1	Подшипник ГОСТ 5721-75
	16	112-1701182	1	Вал промежуточный
	17	1520-1702038	1	Поводок
	18	85-1702034	1	Вилка
	19	1520-1701184	1	Муфта
	20	80-1702311	1	Шайба
	22	80-1702108	1	Болт
	23	10,0-60	1	Шарик ГОСТ 3722-81
	24	80-1704039	1	Направляющая
	25	50-1702148-А	1	Пружина
	26	85-1702051	1	Шайба
	27	М12-6gх55.88.35.019	1	Болт ГОСТ 7795-70
	28	2.4х8	1	Штифт ГОСТ 3128-70
	29	1522-1701160	1	Вал
	30	2С75	2	Кольцо ГОСТ 13940-86
	31	50-1701401	1	Крыльчатка
	32	80-1701207	1	Втулка
	33	80-1701206	2	Кольцо
	34	80-1701205	2	Планка
	35	50215А	1	Подшипник ГОСТ 8338-75/ГОСТ 2893-82
	36	80-1701201	1	Втулка
	37	112-1701202	1	Шестерня
	38	864710Е	1	Подшипник ГОСТ 24310-80
	39	80-1701203	1	Втулка
	40	42210М	1	Подшипник ГОСТ 8328-75
	41	1522-1701224	1	Шестерня
	43	1522-1701221	1	Шестерня
	44	692215К1М	1	Подшипник ГОСТ 8328-75
	45	80-1701240	1	Вал

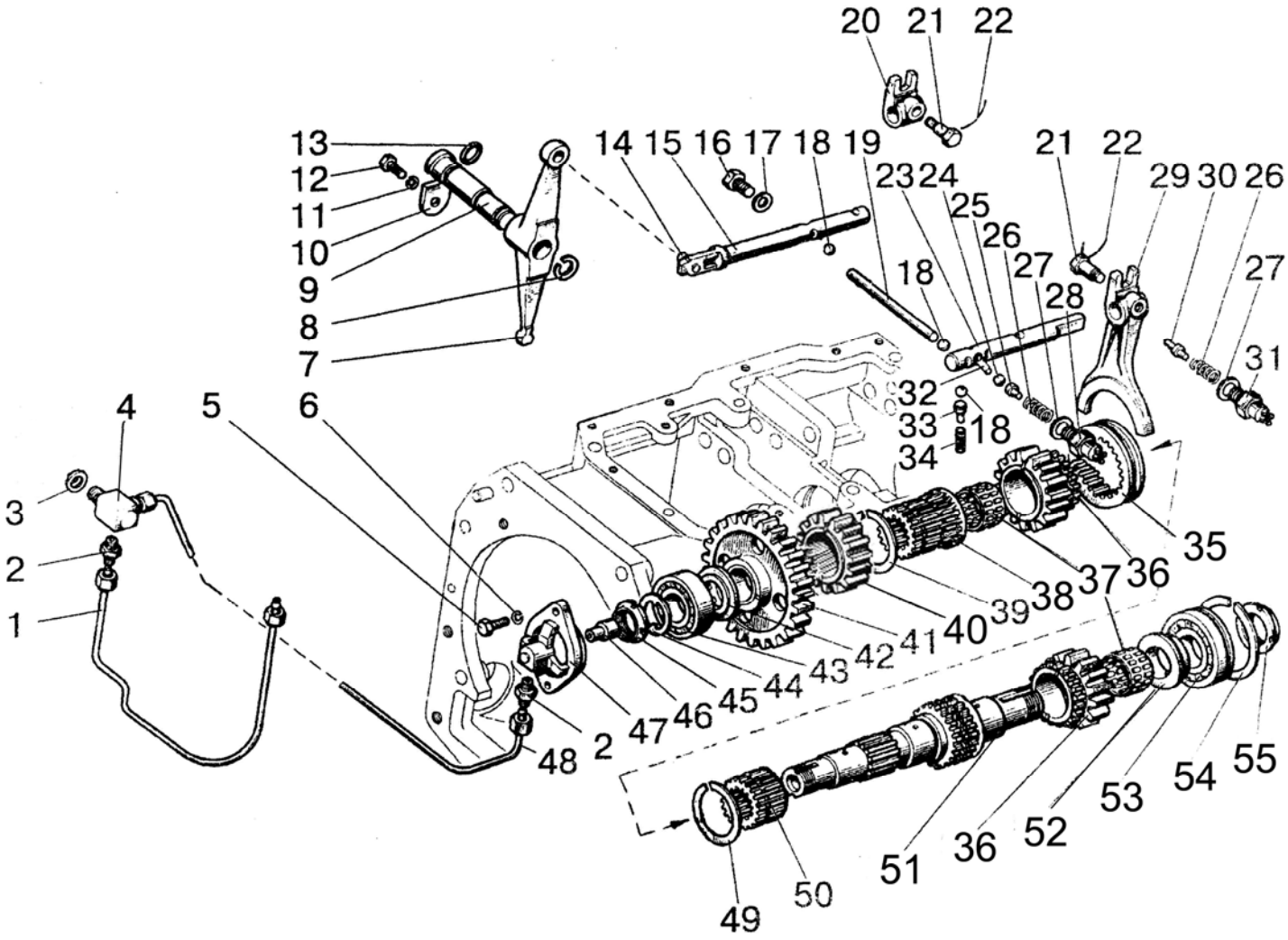

Рис. 17.5 Вал пониженных передач

Группа 17 Коробка передач
Подгруппа 1701. Вал пониженных передач

№ рис.	№ поз	№ узла или детали	Кол-во	Наименование
17.5		75-1701320	1	Вал (35, 37, 49, 51,52)
	1	80-1701430	1	Трубка
	2	80-1701549	3	Штуцер
	3	Д18-055-А	1	Шайба
	4	80-1701057	1	Штуцер
	5		2	Болт М8-6gх20.88.35.019 ГОСТ 7796-70
	6		2	Шайба 8Т ОСТ 37.001.115-75
	7	85-1702041	1	Коромысло
	8		1	Кольцо С25 ГОСТ 13940-86
	9	85-1702042	1	Ось
	10	85-1702043	1	Пластина
	11		1	Шайба 10 ОТ ОСТ 37.001.115-75
	12		1	Болт М10-6gх20.88.35.019 ГОСТ 7796-70
	13		1	Кольцо 026-030-25-2-2 ГОСТ 18829-73/ГОСТ9833-73
	14	85-1702049	1	Палец
	15	85-1702039	1	Поводок
	16		1	Болт М12-6gх25.88.35.019 ГОСТ 7796-70
	17	85-1702051	1	Шайба
	18		3	Шарик 10,0-60 ГОСТ 3722-81
	19	85-1702046	1	Палец
	20	85-1702045	1	Поводок
	21	80-1702108	2	Болт
	22		2	Проволока 1,6-О-С ГОСТ 3282-74
	23	1522-1702035	1	Поводок
	24		1	Шарик 12,7-60 ГОСТ 3722-81
	25	85-1702305	1	Штифт
	26	12-23-668-А	1	Пружина
	27	50-1702048	10	Прокладка регулировочная
	28	ВК12-41	1	Выключатель
	29	85-1702027	1	Вилка
	30	1522-1702306	1	Штифт
	31	ВК 12-5	1	Выключатель
	32	85-1702301	1	Ось
	33	80-1704039	1	Направляющая
	34	50-1702148-А	1	Пружина
	35	112-1701343	1	Муфта
	36	1522-1701351	2	Шестерня
	37		2	Подшипник 664910Е ТУ РБ 00234873.003-99
	38	80-1701346-01	1	Втулка
	39		1	Кольцо 2С70 ГОСТ 13940-86
	40	1025-1701344	1	Шестерня
	41	1520-1701340	1	Шестерня

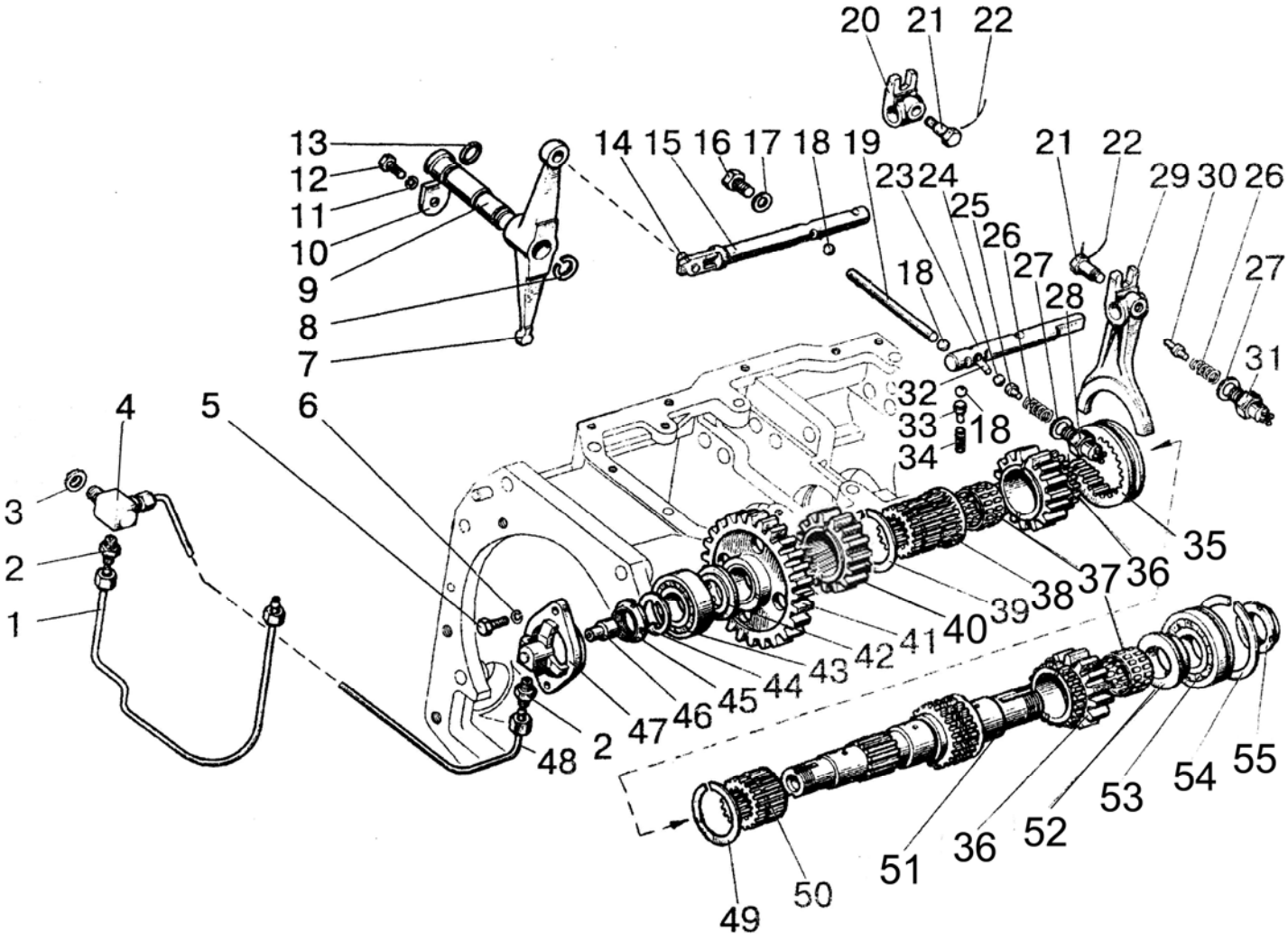

Рис. 17.5 Вал пониженных передач

Группа 17 Коробка передач
Подгруппа 1701. Вал пониженных передач

№ рис.	№ поз	№ узла или детали	Кол-во	Наименование
17.5	42	80-1701306	1	Шайба
	43	12507КМ	1	Подшипник ГОСТ 8328-75
	44	86-1802052	1	Шайба
	45	52-2308097	1	Гайка
	46	80-1701053	1	Дроссель
	47	80-1701311-А	1	Стакан
	48	80-1701420	1	Трубка
	49	54-31-472	1	Кольцо пружинное
	50	75-1701352	1	Втулка
	51	75-1701335	1	Вал
	52	80-1701339	1	Втулка
	53	692309КМ	1	Подшипник
	54	80-1701396	1	Кольцо
	55	80-1701045	1	Гайка

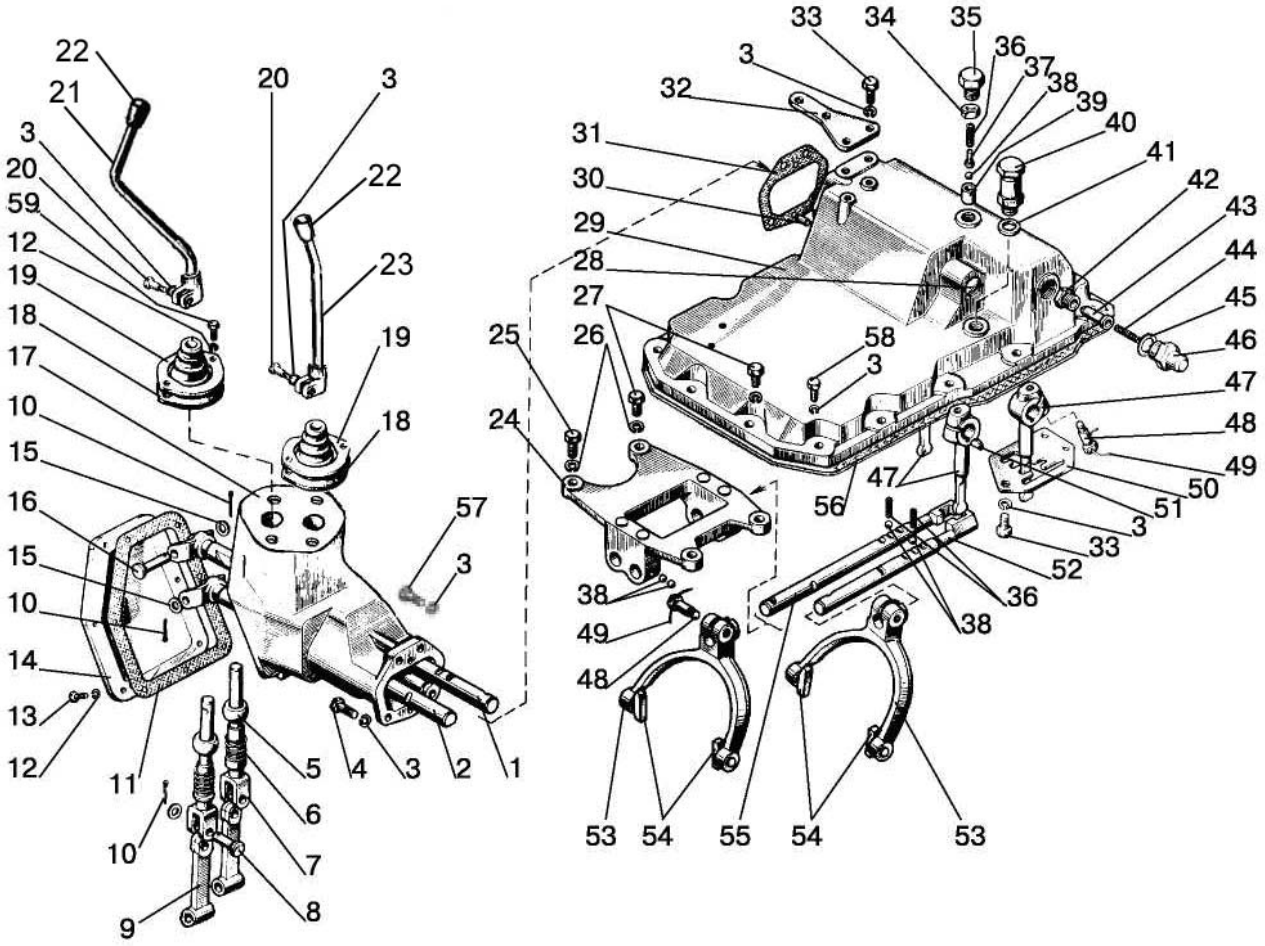

Рис. 17.6 Механизм управления коробкой передач

Группа 17 Коробка передач
Подгруппа 1702. Механизм управления коробкой передач

№ рис.	№ поз	№ узла или детали	Кол-во	Наименование
17.6		80-1702010	1	Механизм управления (1-20, 27, 28, 29-50)
		80С-1702080	1	Корпус (80С-1702090-Б, 24, 38, 48, 49, 52, 55, 56)
		80С-1702090-Б	2	Вилка (53, 54)
		80С-1702300	1	Ограничитель (42-46)
	1	80С-1702060	1	Вал
	2	80С-1702070	1	Вал
	3	10 ОТ	18	Шайба ОСТ 37.001.115-75
	4	М10-6gх35.88.35.019	2	Болт ГОСТ 7796-70
	5	142-1702032	2	Сфера
	6	77.37.117	2	Пружина
	7	80С-1702074	2	Вилка
	8	12х32	2	Палец ОСТ 37.001.163-75
	9	80С-1702073	2	Рычаг
	10	3,2х18.019	4	Шплинт ГОСТ 397-79
	11	80-1702068	1	Прокладка
	12	6Т	11	Шайба ОСТ 37.001.115-75
	13	М6-6gх16.88.35.019	7	Болт ГОСТ 7798-70
	14	80-1702067	1	Крышка
	15	85-4619014	2	Шайба
	16	12х55	2	Палец ОСТ 37.001.163-75
	17	80-1702078-А	1	Корпус
	18	55-47-569-А	2	Чехол
	19	80С-1702075	2	Шайба
	20	М10-6gх30.88.35.019	2	Болт ГОСТ 7796-70
	21	75-1702600	1	Рычаг
	22	70-1702125	2	Рукоятка
	23	75-1702500	1	Рычаг
	24	80С-1702081	1	Корпус
	25	М12-6gх35.88.35.019	2	Болт ГОСТ 7796-70
	26	12 ОТ	6	Шайба ОСТ 37.001.115-75
	27	50-1702092	4	Болт
	28	28-10кп.Ц9.хр	1	Заглушка ГОСТ 3111-81
	29	1221-1702025	1	Крышка
	30	8х16	2	Штифт ГОСТ 3128-70
	31	80С-1702066	1	Прокладка
	32	85-3503046	1	Кронштейн
	33	М10-6gх25.88.35.019	5	Болт ГОСТ 7796-70
	34	М16-6Н.04.019	1	Гайка ГОСТ 5916-70
	35	70-1703204	1	Болт
	36	50-1702148-А	3	Пружина
	37	80-1704039	1	Направляющая
	38	10,0-60	5	Шарик ГОСТ 3722-81
	39	70-1703013	1	Втулка
	40	85-1702270	1	Сапун
	41	В50-3522023	1	Прокладка
	42	80С-1702301	1	Втулка

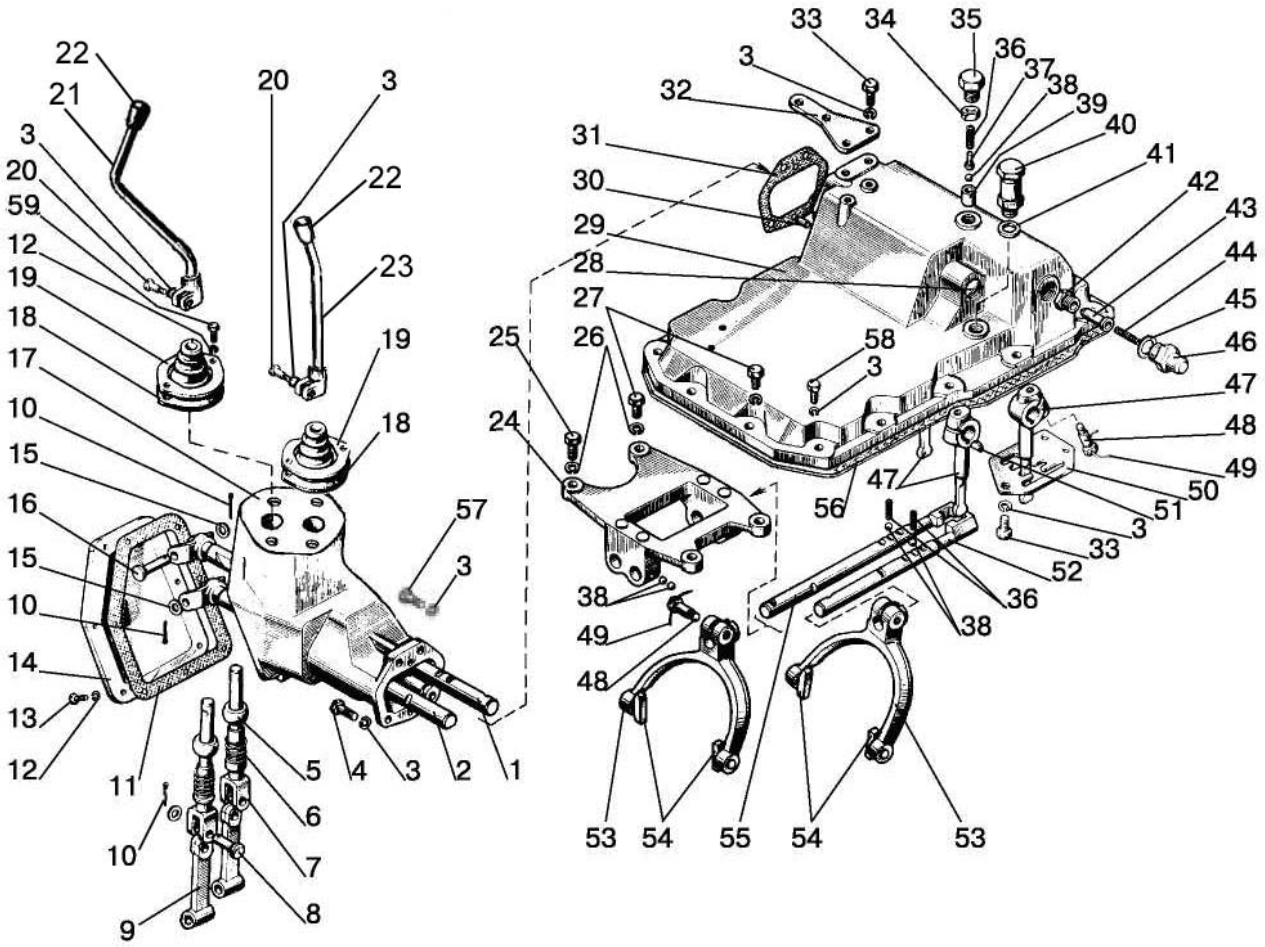

Рис. 17.6 Механизм управления коробкой передач

Группа 17 Коробка передач
Подгруппа 1702. Механизм управления коробкой передач

№ рис.	№ поз	№ узла или детали	Кол-во	Наименование
17.6	43	80С-1702303	1	Фиксатор
	44	80-1737113	1	Пружина
	45	80-1702098	1	Шайба
	46	80С-1702302	1	Корпус
	47	85-1702055	3	Рычаг
	48	80-1702108	5	Болт
	49	1,6-О-С	5	Проволока ГОСТ 3282-74
	50	75-1702052-А	1	Кулиса
	51	6х10	3	Шпонка ГОСТ 24071-97
	52	80С-1702083	1	Поводок
	53	80С-1702091-Б	2	Вилка
	54	80С-1702092	4	Сухарь
	55	80С-1702082	1	Поводок
	56	85-1702026	1	Прокладка
	57	М10-6gх40.88.35.019	2	Болт ГОСТ 7796-70
	58	М10-6gх30.88.35.019	12	Болт ГОСТ 7796-70
	59	М6-6gх20.88.35.019	4	Болт ГОСТ 7798-70

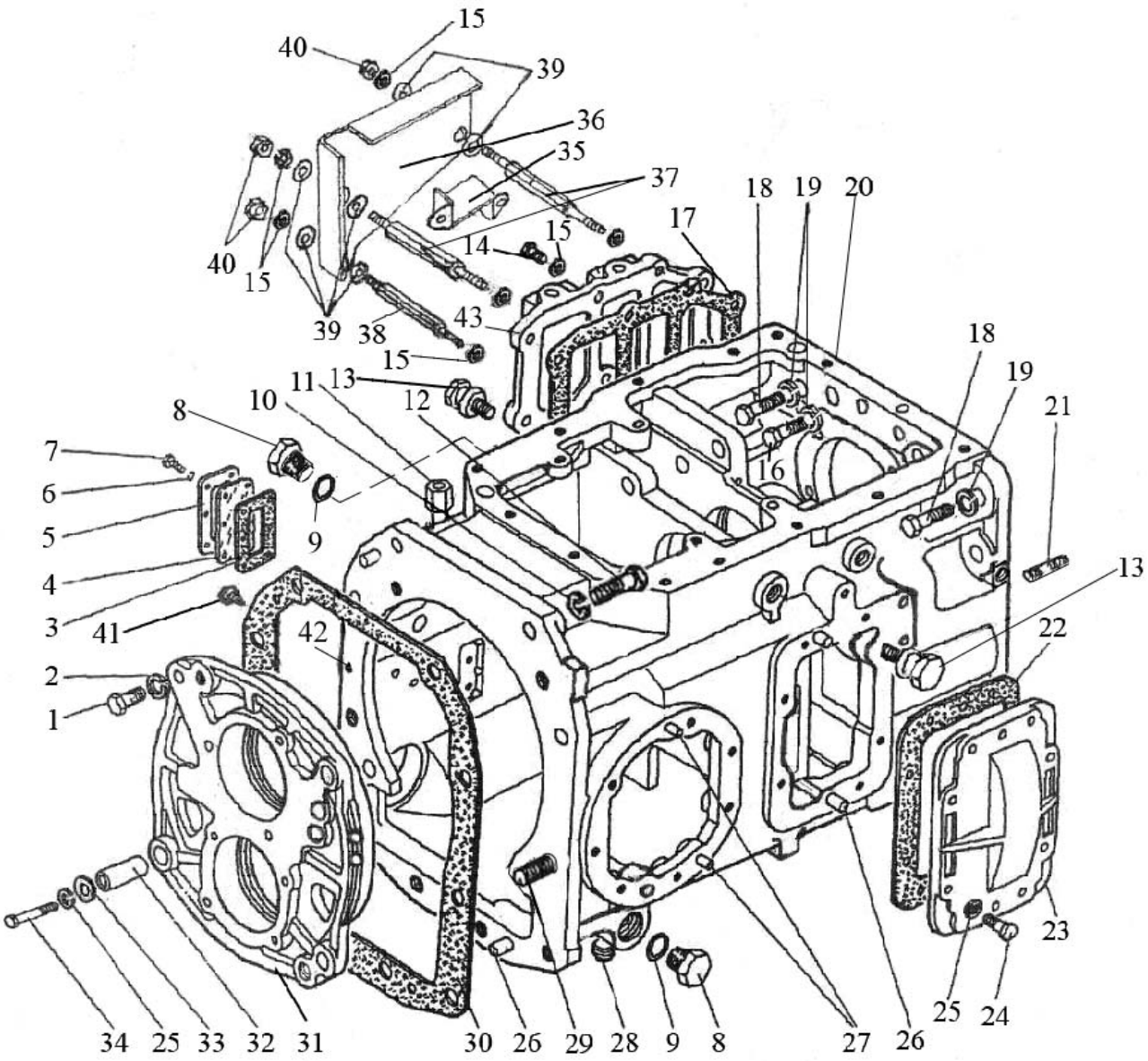

Рис. 17.7 Коробка передач 1222-1700010 (24F+12R)

Группа 17 Коробка передач
Подгруппа 1701. Коробка передач 1222-1700010 (24F+12R)

№ рис.	№ поз	№ узла или детали	Кол-во	Наименование
17.7		1222-1700010-01 или 1222-1700010-04 с х/у	1 1	Коробка передач Коробка передач
	1	М16х45	2	Болт
	2	ШП16	2	Шайба
	3	85-4608086-А	1	Прокладка
	4	85-4608087	1	Указатель
	5	85-4608088	1	Пластина
	6	ШП6	6	Шайба
	7	М6х16	6	Болт
	8	80-4608021	2	Заглушка
	9	027-032-30-1-4	2	Кольцо
	10	ШП20	4	Шайба
	11	1221-1737099	1	Штуцер
	12	70-4605036	4	Болт
	13	50-1002318-Б	2	Рым-болт
	14	М10х35	6	Болт
	15	ШП10	12	Шайба
	16	1221-2401011-02	1	Болт
	17	80-1701399-Б	1	Прокладка
	18	1221-2401011-01	8	Болт
	19	ШП18	9	Шайба
	20	1523-1701025	1	Корпус
	21	1522-1701525	3	Шпилька
	22	50-1701456-А	1	Прокладка
	23	70-1701454-А2-01	1	Крышка
	24	М12х30	7	Болт
	25	ШП12	9	Шайба
	26	Д01-015	4	Штифт установочный
	27	ШЦК 10х25	4	Штифт
	28	ПК КГ 3/8"	1	Пробка
	29	80-1701525	1	Шпилька М20 3р/6gх65.66.019 ГОСТ 22034-76
	30	80-1701026	1	Прокладка
	31	1222-1701034	1	Стакан
	32	1222-1701071	2	Штифт
	33	1222-1701072	2	Шайба
	34	М12х60	2	Болт
	35	1221-1802089-А	1	Скоба
	36	1221-1802093	1	Щиток
	37	1221-1802094	2	Шпилька
	38	1221-1802094-01	1	Шпилька
	39	ШЧ10	6	Шайба
	40	М10	3	Гайка
	41	КГ 1/8”.А12.019	1	Пробка
	42	10,0-60	1	Шарик
	43	1221-1802016	1	Крышка

х/у - ходоуменьшитель

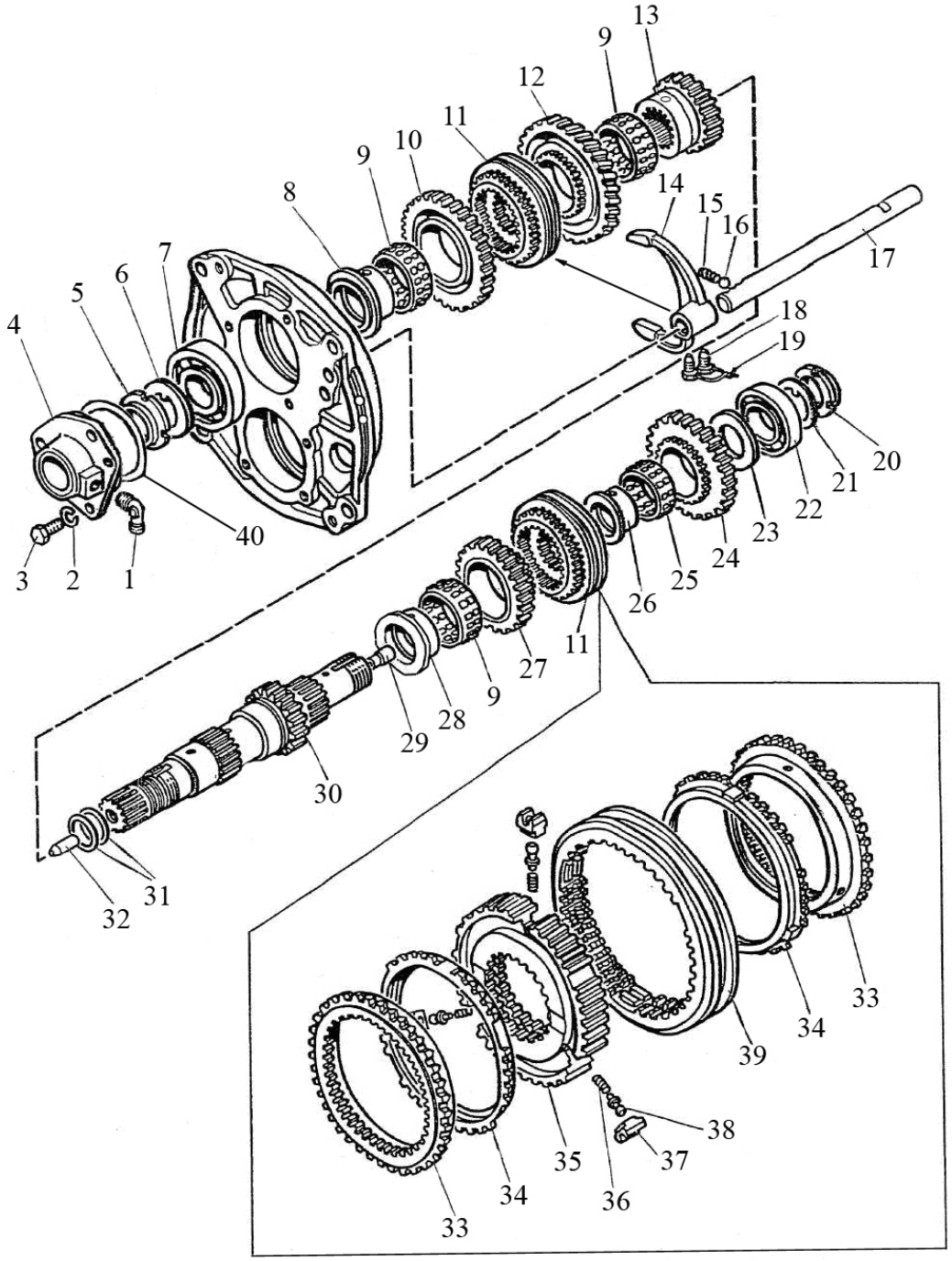

Рис. 17.8 Вал первичный

Группа 17 Коробка передач
Подгруппа 1701. Вал первичный

№ рис.	№ поз	№ узла или детали	Кол-во	Наименование
17.8	1	86-1802088	1	Угольник
	2	ШП12	3	Шайба
	3	М12х30	3	Болт
	4	1222-1701030	1	Стакан
	5	80-1701047	1	Гайка
	6	80-1701186	1	Шайба
	7	6-311АШ1	1	Подшипник
	8	1222-1701043	1	Втулка
	9	3КК 78х89х38Е	3	Подшипник
	10	1222-1701052	1	Шестерня
	11	GT-C 114; 3.28434.3 или 1222-1701400*	2	Синхронизатор
	12	1523К-1701054	1	Шестерня
	13	1222-1701044	1	Шестерня
	14	1222-1702088	1	Вилка
	15	50-1702148-А	1	Пружина
	16	10,0-60	1	Шарик
	17	1222-1702082	1	Поводок
	18	220-1702061	2	Болт
	19	1,6-О-С	200 мм	Проволока
	20	80-1701045	1	Гайка
	21	80-1701056	1	Шайба
	22	309К	1	Подшипник
	23	1222-1701049	1	Шайба
	24	1222-1701048	1	Шестерня
	25	664913Е	1	Подшипник
	26	1222-1701047	1	Втулка
	27	1222-1701042	1	Шестерня
	28	1523-1701046	1	Втулка
	29	80-1701053	1	Дроссель
	30	1523-1701032	1	Вал-шестерня
	31	2522-1802083	2	Кольцо уплотнительное
	32	50-1601352	1	Штифт установочный
	33	1222-1701393*	2	Кольцо коническое
	34	1222-1701390*	2	Кольцо блокировочное
	35	1222-1701392*	1	Каретка
	36	1222-1701396*	3	Пружина
	37	1222-1701397*	3	Толкатель
	38	1222-1701398*	3	Фиксатор
	39	1222-1701394*	1	Муфта
	40	1222-1701033	0-3	Шайба

* Для синхронизатора 1222-1701400

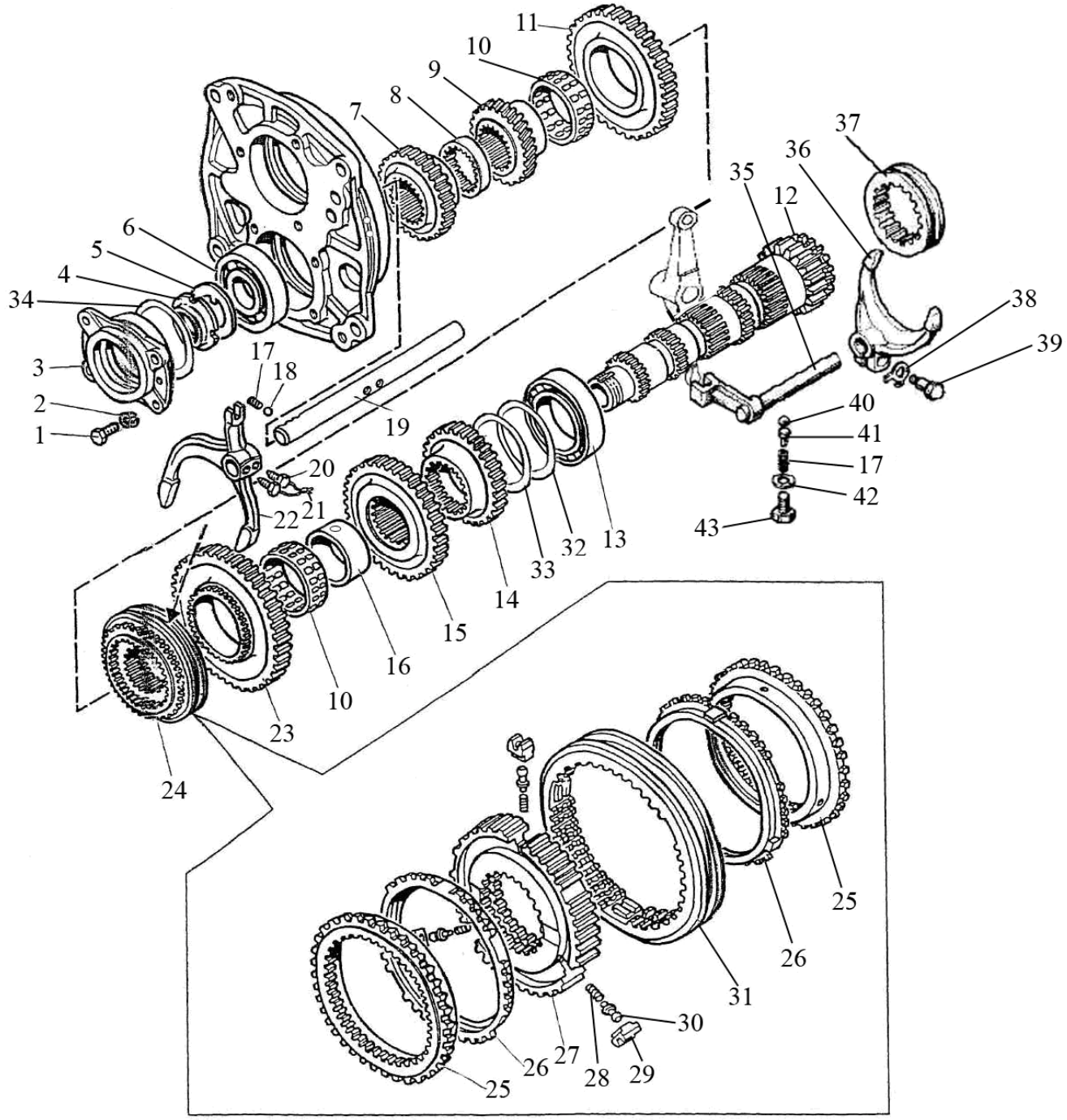

Рис. 17.9 Вал промежуточный

Группа 17 Коробка передач
Подгруппа 1701. Вал промежуточный

№ рис.	№ поз	№ узла или детали	Кол-во	Наименование
17.9		1222-1701190-01	1	Вал промежуточный (7-13,14-16,23,24,32,33)
	1	М10х30	4	Болт
	2	ШП10	4	Шайба
	3	2022-1701151	1	Стакан
	4	80-1701047	1	Гайка
	5	80-1701186	1	Шайба
	6	6-311АШ1	1	Подшипник
	7	1222-1701217	1	Шестерня
	8	1222-1701213	1	Втулка
	9	1523К-1701219	1	Шестерня
	10	3КК 78х89х38Е	2	Подшипник
	11	1222-1701214	1	Шестерня
	12	1222-1701182	1	Вал-шестерня
	13	3514Н	1	Подшипник
	14	1222-1701218	1	Шестерня
	15	1222-1701216	1	Шестерня
	16	1222-1701046	1	Втулка
	17	50-1702148-А	2	Пружина
	18	10,0-60	1	Шарик
	19	1222-1702087	1	Поводок
	20	220-1702061	2	Болт
	21	1,6-О-С	200 мм	Проволока
	22	1222-1702089	1	Вилка
	23	1523-1701212	1	Шестерня
	24	GT-C 114; 3.28434.3 или 1222-1701400*	1	Синхронизатор
	25	1222-1701393*	2	Кольцо коническое
	26	1222-1701390*	2	Кольцо блокировочное
	27	1222-1701392*	1	Каретка
	28	1222-1701396*	3	Пружина
	29	1222-1701397*	3	Толкатель
	30	1222-1701398*	3	Фиксатор
	31	1222-1701394*	1	Муфта
	32	1222-1701223**	0-4	Шайба
	33	1222-1701223-01**	0-3	Шайба
	34	1222-1701033**	0-3	Шайба

* Для синхронизатора 1222-1701400

** Подбор

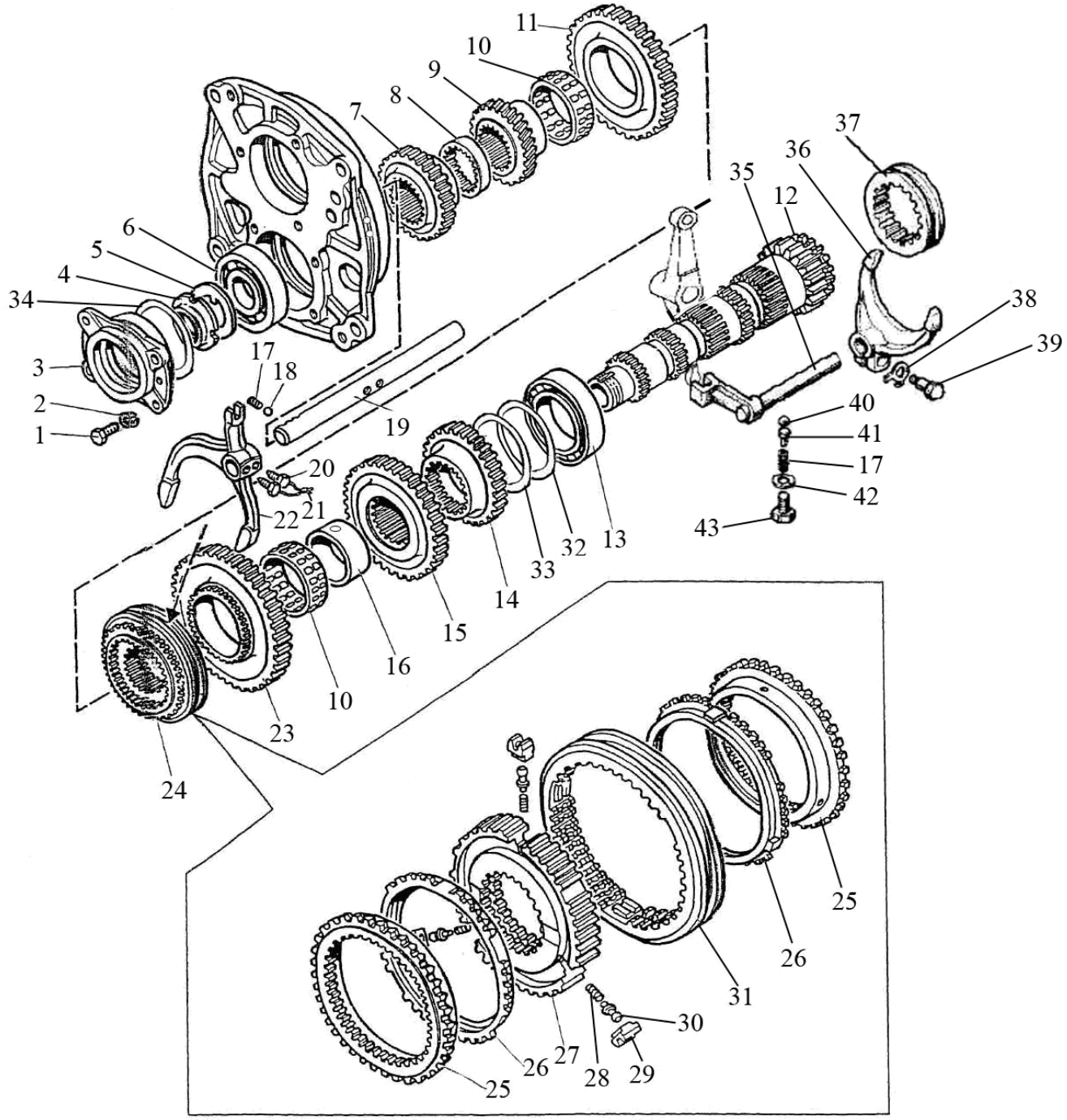

Рис. 17.9 Вал промежуточный

Группа 17 Коробка передач
Подгруппа 1701. Вал промежуточный

№ рис.	№ поз	№ узла или детали	Кол-во	Наименование
17.9	35	1520-1702038	1	Поводок
	36	85-1702034	1	Вилка
	37	1520-1701184	1	Муфта
	38	80-1702311	1	Шайба
	39	80-1702108	1	Болт
	40	10,0-60	1	Шарик ГОСТ 3722-81
	41	80-1704039	1	Направляющая
	42	85-1702051	1	Шайба
	43	М12-6gх55.88.35.019	1	Болт ГОСТ 7795-70

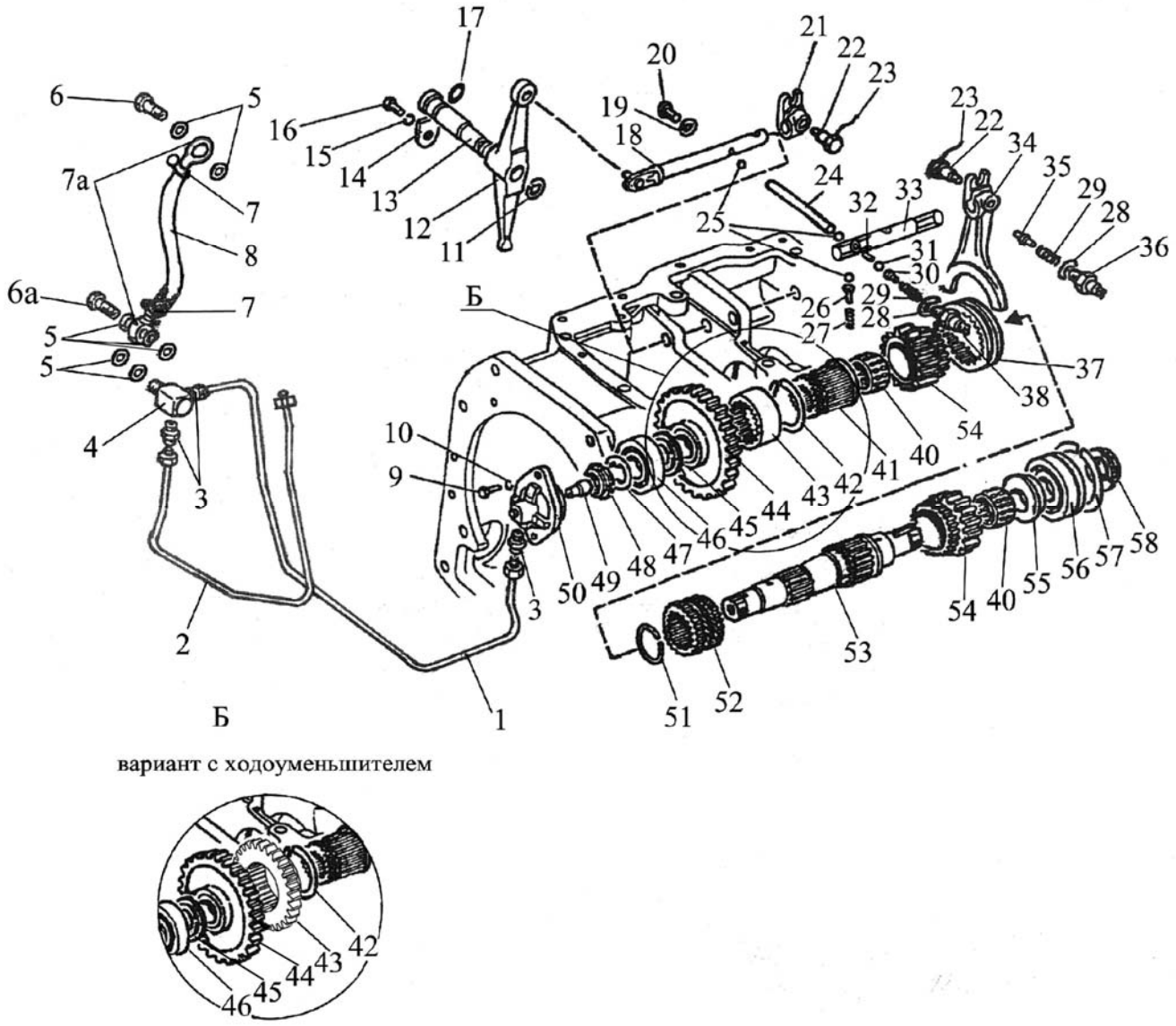

вариант с ходоуменьшителем

Рис. 17.10 Вал пониженных передач и заднего хода

Группа 17 Коробка передач
Подгруппа 1701. Вал пониженных передач и заднего хода

№ рис.	№ поз.	№ узла или детали	Кол-во	Наименование
17.10		75-1701320	1	Вал (40-1шт.,53,55-58)
		80-1701310	1	Стакан (3-1шт., 49,50)
		1222-1702130-01	1	Маслопровод (7,7а,8)
	1	80-1701420	1	Трубка
	2	80-1701430	1	Трубка
	3	80-1701549	3	Штуцер
	4	80-1701057	1	Штуцер
	5	Д18-055-А	7	Кольцо уплотнительное
	6	Д18-051	1	Болт
	6а	240-1111103	1	Болт поворотного угольника
	7	12-22	2	Хомут с червячной резьбой
	7а	Ф80-3407720	2	Маслопровод
	8	1222-1702131-01	1	Шланг
	9	М8х20	2	Болт
	10	ШП8	2	Шайба
	11	С25	1	Кольцо
	12	85-1702041	1	Коромысло
	13	85-1702042	1	Ось
	14	85-1702043	1	Пластина
	15	ШП10	1	Шайба
	16	М10х20	1	Болт
	17	026-030-25-2-2	1	Кольцо
	18	85-1702050	1	Поводок
	19	85-1702051	1	Шайба
	20	М12х25	1	Болт
	21	85-1702045	1	Поводок
	22	80-1702108	2	Болт
	23	1,6-О-С	(2х200)мм	Проволока
	24	85-1702046	1	Палец
	25	10,0-60	3	Шарик
	26	80-1704039	1	Направляющая
	27	50-1702148-А	1	Пружина
	28	50-1702048*	0-10	Прокладка регулировочная
	29	12-23-668-А	2	Пружина
	30	85-1702305	1	Штифт
	31	12,7-60	1	Шарик
	32	85-1702301	1	Ось
	33	1522-1702035	1	Поводок
	34	1222-1702027	1	Вилка
	35	1522-1702306	1	Штифт
	36	ВК 12-51	1	Выключатель

* Подбор

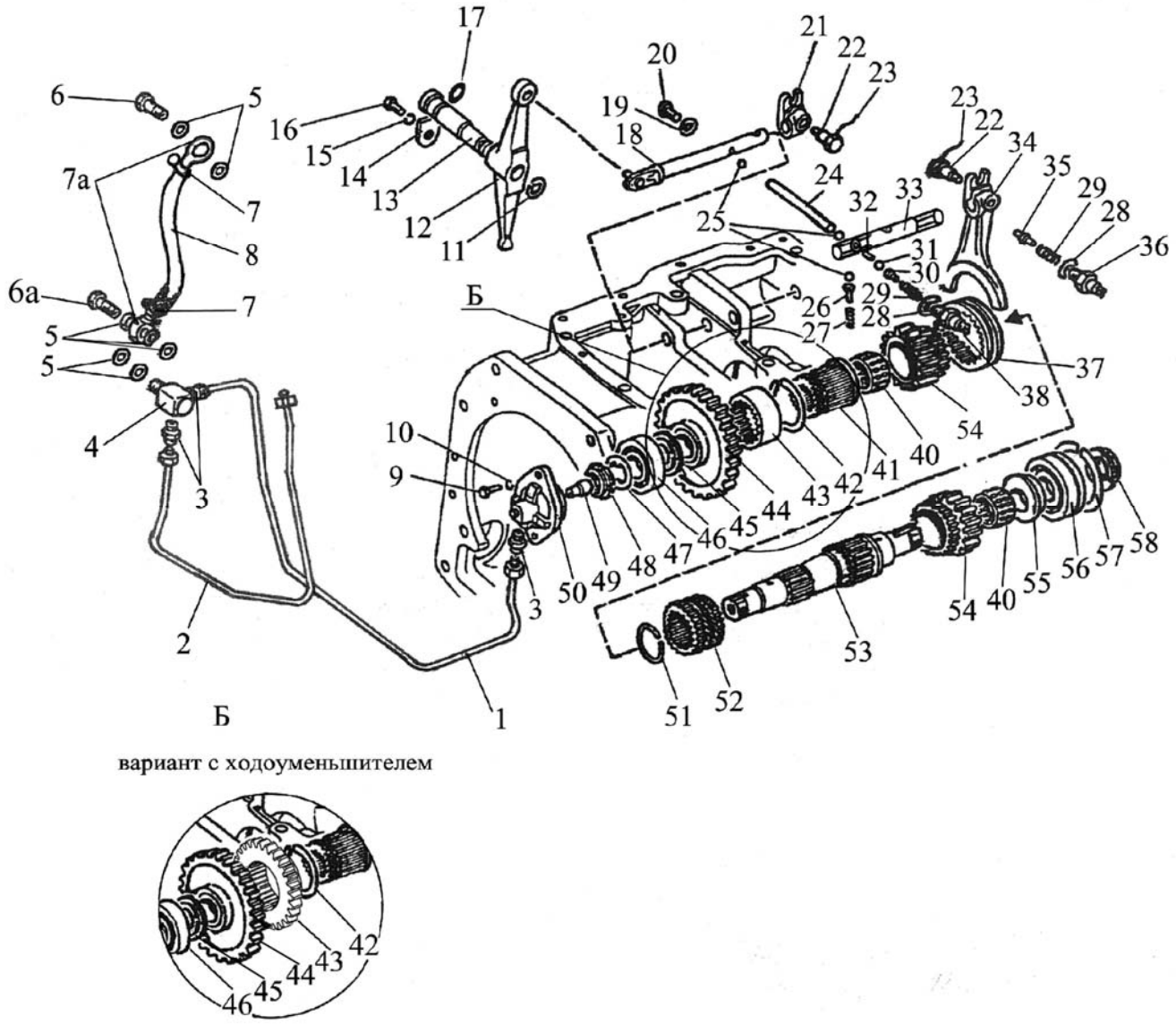

вариант с ходоуменьшителем

Рис. 17.10 Вал пониженных передач и заднего хода

Группа 17 Коробка передач
Подгруппа 1701. Вал пониженных передач и заднего хода

№ рис.	№ поз.	№ узла или детали	Кол-во	Наименование
17.10	37	112-1701343	1	Муфта
	38	ВК 12-41	1	Выключатель
	40	664910Е	2	Подшипник
	41	80-1701346 или 80-1701346-01(с ходоуменьшителем)	1 1	Втулка Втулка
	42	2С70	1	Кольцо
	43	1222-1701344 или 1025-1701344 (с ходоуменьшителем)	1 1	Втулка Шестерня
	44	1520-1701340	1	Шестерня
	45	80-1701306	1	Шайба
	46	12507КМ	1	Подшипник
	47	86-1802052	1	Шайба
	48	52-2308097	1	Гайка
	49	80-1701053	1	Дроссель
	50	80-1701311-А	1	Стакан
	51	54-31-472	1	Кольцо пружинное
	52	75-1701352	1	Втулка
	53	75-1701335	1	Вал
	54	1222-1701361	2	Шестерня
	55	80-1701339	1	Втулка
	56	692309КМ	1	Подшипник
	57	80-1701396	1	Кольцо
	58	80-1701045	1	Гайка

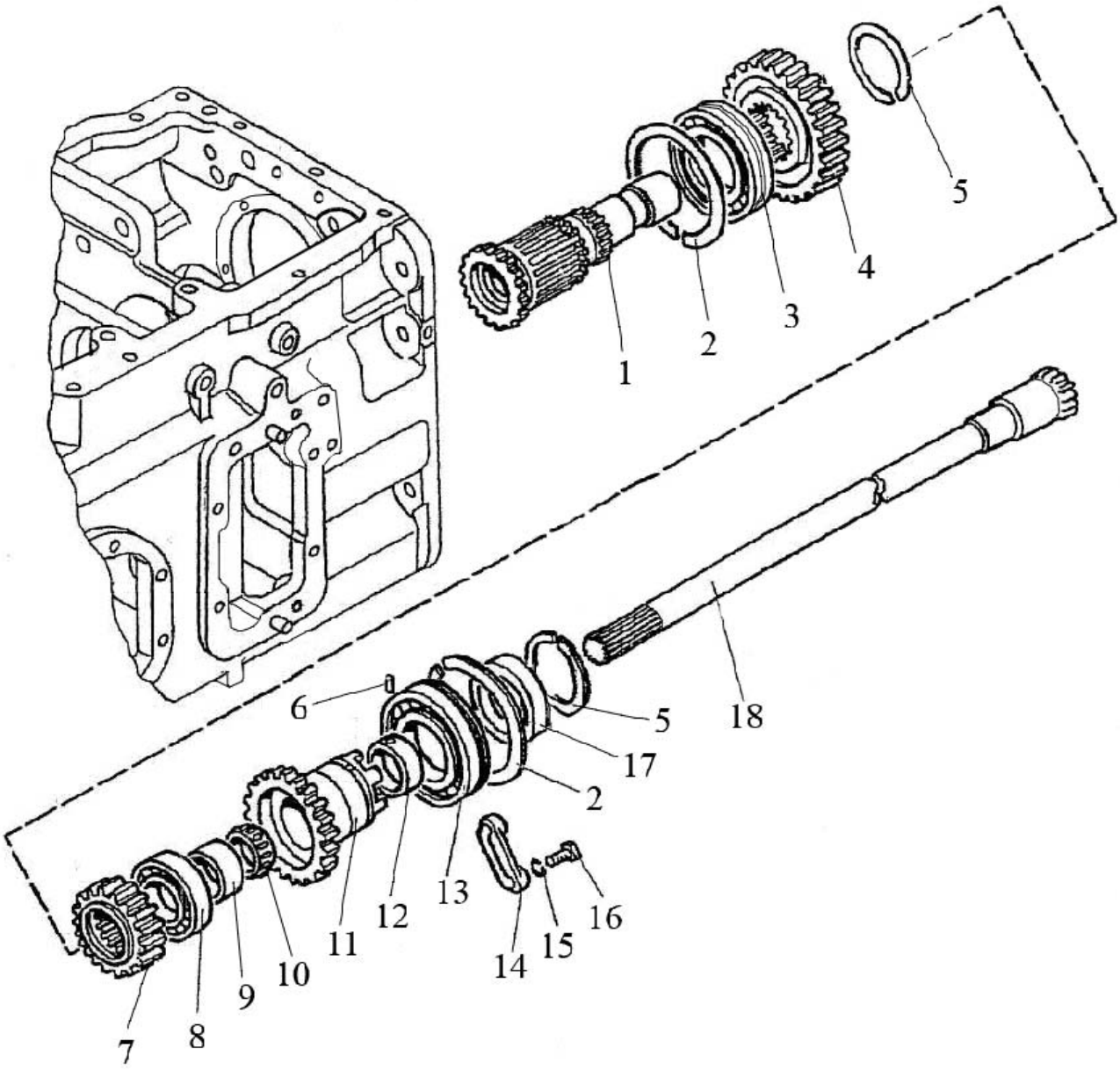

Рис. 17.11 Вал блока шестерен

Группа 17 Коробка передач
Подгруппа 1701. Вал блока шестерен

№ рис.	№ поз.	№ узла или детали	Кол-во	Наименование
17.11		112-1701200	1	Шестерня (2,5,6,8,9,11-13,17)
		112-1701230	1	Шестерня (6,11,12)
	1	80-1701240	1	Вал
	2	80-1701206	2	Кольцо
	3	692215К1М	1	Подшипник
	4	1525-1701221	1	Шестерня
	5	2С75	2	Кольцо
	6	2,4х8	1	Штифт
	7	1222-1701224	1	Шестерня
	8	42210М	1	Подшипник
	9	80-1701203	1	Втулка
	10	864710Е	1	Подшипник
	11	112-1701202	1	Шестерня
	12	80-1701201	1	Втулка
	13	50215А	1	Подшипник
	14	80-1701205	2	Планка
	15	ШП10	4	Шайба
	16	М10х30	4	Болт
	17	80-1701207-01	1	Втулка
	18	1522-1701160	1	Вал

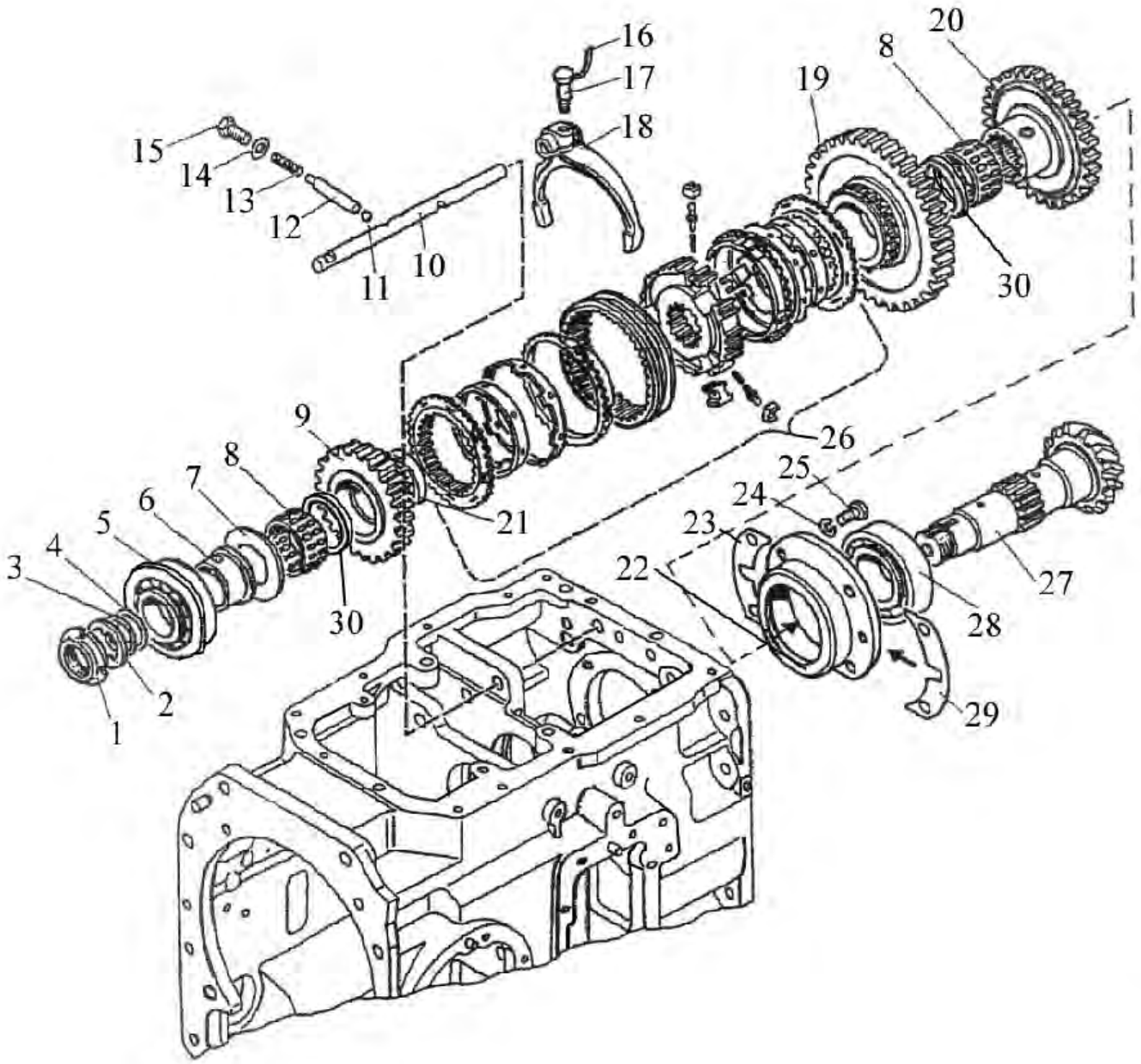

Рис. 17.12 Вал вторичный

Группа 17 Коробка передач
Подгруппа 1701. Вал вторичный

№ рис.	№ поз.	№ узла или детали	Кол-во	Наименование
17.12		1222-1701050	1	Вал (27,внутренняя обойма с роликами поз.28)
		80-1701140-Б	1	Гнездо (22, наружная обойма подшипника поз.28)
	1	80-1701045	1	Гайка
	2	1522-1701354	1	Шайба
	3	1522-1701254	5	Шайба
	4	1522-1701254-01	5	Шайба
	5	6-67512АШ2	1	Подшипник
	6	1522-1701350	1	Втулка
	7	1222-1701353	1	Шайба
	8	664514Е	2	Подшипник
	9	1525-1701314-А	1	Шестерня
	10	1222-1702037	1	Поводок
	11	10,0-60	1	Шарик
	12	85-1702048	1	Штифт
	13	50-1702148-А	1	Пружина
	14	85-1702051	1	Шайба
	15	М12х25	1	Болт
	16	1,6-О-С	1	Проволока
	17	80-1702108	1	Болт
	18	1222-1702029	1	Вилка
	19	1222-1701312-А	1	Шестерня
	20	1222-1701313	1	Шестерня
	21	1222-1701349	1	Втулка
	22	80-1701141-Б	1	Стакан
	23	50-1701258	6	Прокладка
	24	ШП10	4	Шайба
	25	М10х30	4	Болт
	26	GT-D 109/116; 3.26299.3	1	Синхронизатор
	27	1222-1701252	1	Вал-шестерня
	28	7712А	1	Подшипник
	29	50-1701259	4	Прокладка
	30	2025-1701033	2	Втулка

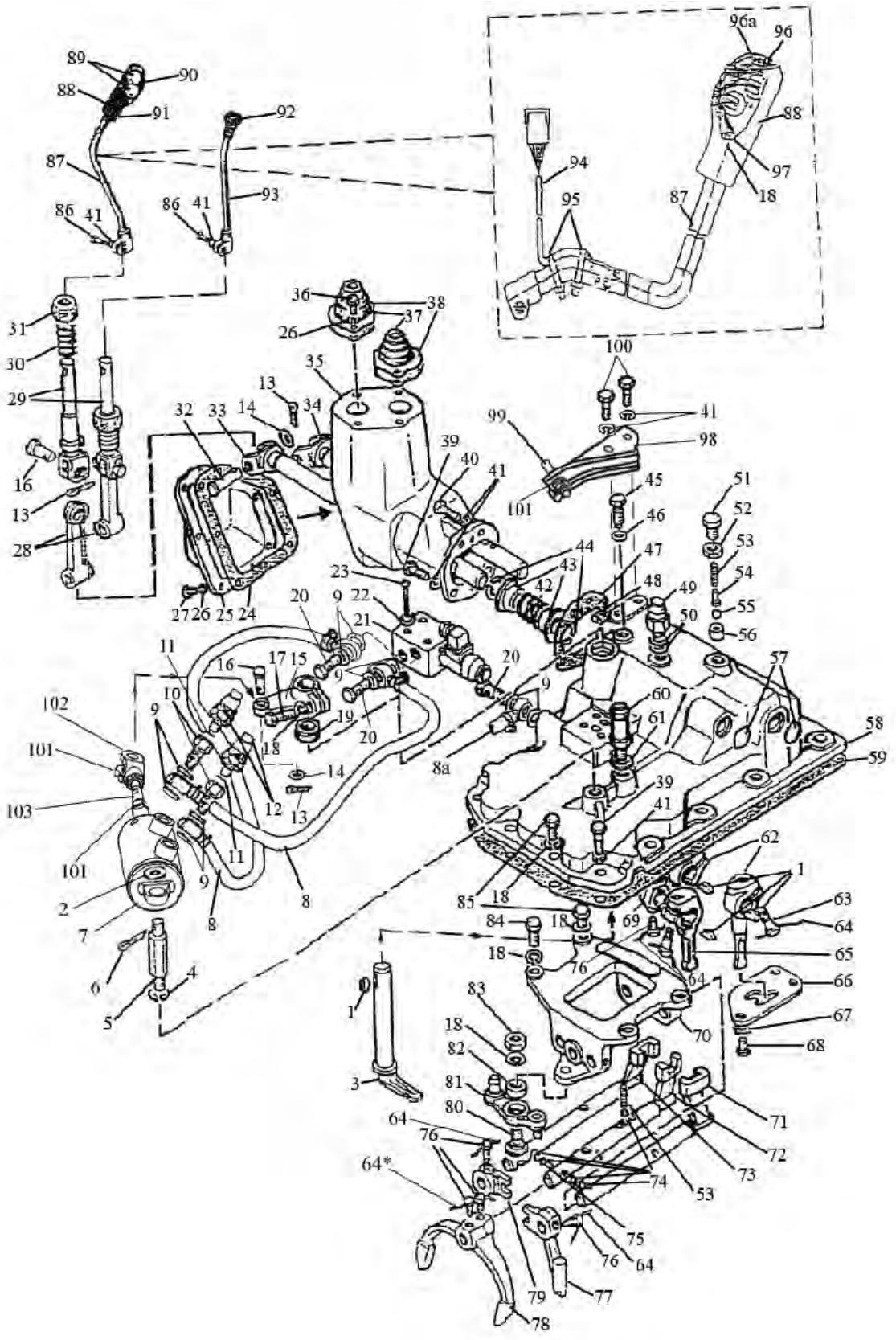

Рис. 17.13 Механизм управления коробкой передач

Группа 17 Коробка передач
Подгруппа 1702. Механизм управления коробкой передач

№ рис.	№ поз.	№ узла или детали	Кол-во	Наименование
17.13		1222-1702010-01	1	Механизм управления
		1222-1702080	1	Корпус вилок (18-1 шт., 53-1 шт., 64 (2х200+200*=600 мм), 70-83)
	1	6х10	4	Шпонка
	2	ШЧ16	1	Шайба
	3	1222-1702093	1	Рычаг
	4	ШП16	1	Шайба
	5	1222-1702096	1	Ось
	6	3,2х25	1	Шплинт
	7	2102-4216110-Б	1	Цилиндр
	8	1222-1702130	2	Маслопровод
	8а	1222-1702130-01	1	Маслопровод
	9	Д18-055-А	10	Кольцо уплотнительное
	10	1222-1702114	2	Штуцер
	11	009-012-19-1-4	2	Кольцо
	12	ДСДМ-М	2	Датчик
	13	3,2х18	5	Шплинт
	14	85-4619014	3	Шайба
	15	1222-1702092	1	Рычаг
	16	12х32	3	Палец
	17	М12х35	1	Болт
	18	ШП12	8	Шайба
	19	2.2-25х42-1	1	Манжета
	20	Д18-051	3	Болт
	21	RH 06101-012/00GA-AMP	1	Гидрораспределитель
	22	ШП5	4	Шайба
	23	В.М5х50	4	Винт
	24	80-1702068	1	Прокладка
	25	80-1702067	1	Крышка
	26	ШП6	11	Шайба
	27	М6х16	7	Болт
	28	80С-1702073	2	Рычаг
	29	80С-1702074	2	Вилка
	30	77.37.117	2	Пружина
	31	142-1702032	2	Сфера
	32	12х55	2	Палец
	33	1222-1702070	1	Вал
	34	80С-1702060	1	Вал
	35	80-1702078-А	1	Корпус
	36	М6х20	4	Болт
	37	55-47-569-А	2	Чехол
	38	80С-1702075	2	Шайба
	39	М10х35	14	Болт
	40	М10х40	2	Болт
	41	ШП10	20	Шайба
	42	80-4608057	1	Пружина
	43	1222-1702064	2	Втулка
	44	С25	2	Кольцо
	45	1222-1702048	1	Винт

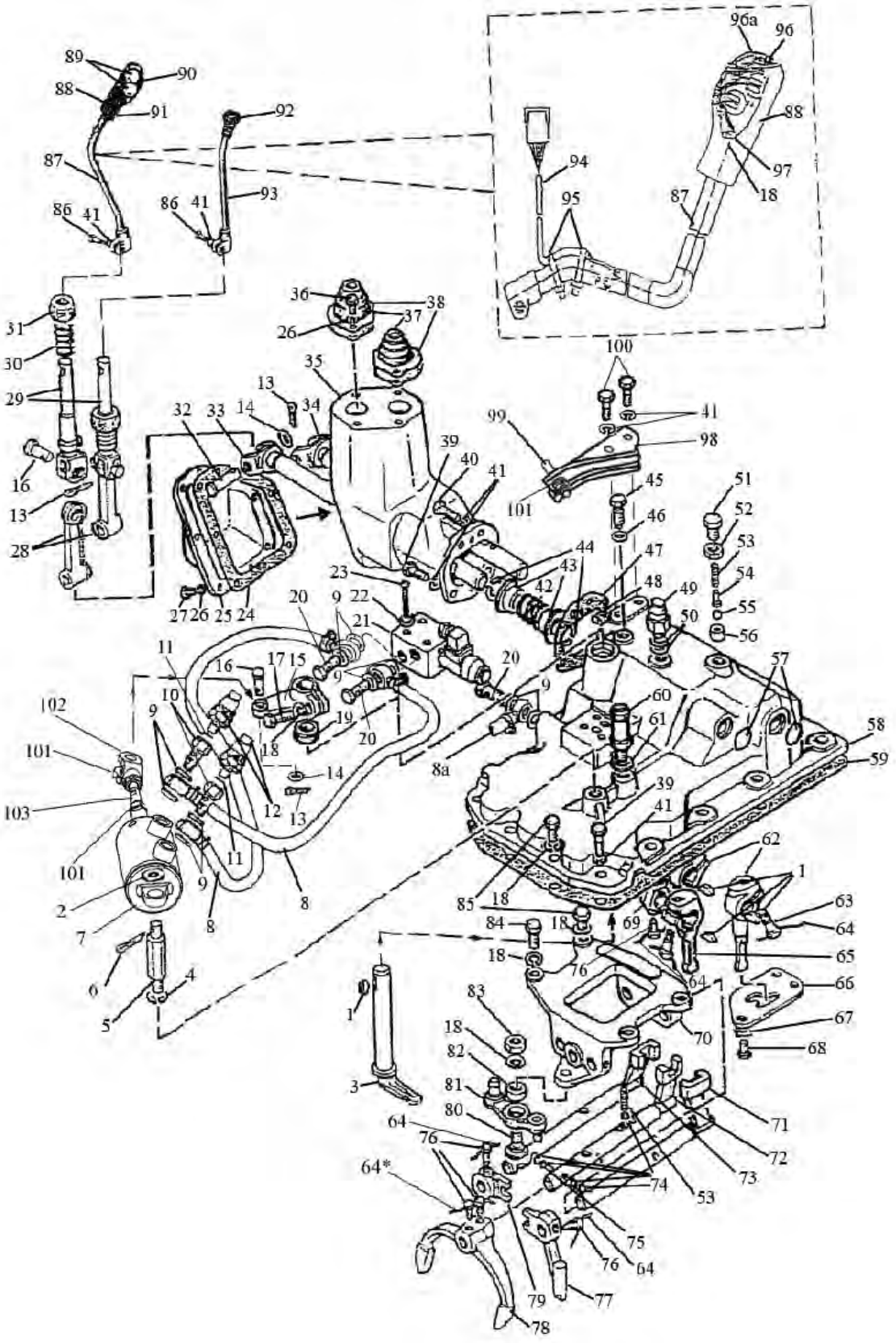

Рис. 17.13 Механизм управления коробкой передач

Группа 17 Коробка передач
Подгруппа 1702. Механизм управления коробкой передач

№ рис.	№ поз.	№ узла или детали	Кол-во	Наименование
17.13	46	85-1702051	1	Шайба
	47	80С-1702066	1	Прокладка
	48	8х16	2	Штифт
	49	ВК 12-41	1	Выключатель
	50	50-1702048	10	Прокладка регулировочная
	51	70-1703204	1	Болт
	52	М16	1	Гайка
	53	50-1702148-А	2	Пружина
	54	80-1704039	1	Направляющая
	55	10,0-60	1	Шарик
	56	70-1703013	1	Втулка
	57	28-10	2	Заглушка
	58	1222-1702030	1	Крышка
	59	85-1702026	1	Прокладка
	60	85-1702270	1	Сапун
	61	В50-3522023	1	Прокладка
	62	85-1702055	2	Рычаг
	63	80-1702108	3	Болт
	64	1,6-О-С	(6х200+ 200 *) мм	Проволока
	65	1222-1702055	1	Рычаг
	66	1222-1702052	1	Кулиса
	67	80-3401013	3	Шайба
	68	М10х20	3	Болт
	69	1222-1702074	1	Втулка
	70	1222-1702081	1	Корпус
	71	1222-1702084	1	Поводок
	72	1222-1702086	1	Поводок
	73	1222-1702083	1	Поводок
	74	9,922-100	5	Шарик
	75	85-1702301	1	Ось
	76	220-1702061	5	Болт
	77	1222-1702109	1	Поводок
	78	1222-1702091	1	Вилка
	79	1222-1702107	1	Ограничитель
	80	1222-1702112	1	Ось
	81	1222-1702105	1	Коромысло
	82	941/20	1	Подшипник
	83	М12	1	Гайка
	84	М12х30	2	Болт
	85	50-1702092	4	Болт
	86	М10х30	2	Болт
	87	1222-1702610-А1	1	Рычаг
	88	75-1702505	1	Рукоятка
	89	ВК 12-1	2	Выключатель
	90	4х30 ГОСТ 10621-80	4	Винт
	91	75-1702502	1	Крышка
	92	А15.05.020	1	Рукоятка
	93	2022-1702500-А	1	Рычаг

* Проволока для контрения двух болтов поз. 76 крепления вилки поз. 78 при сборке коробки передач

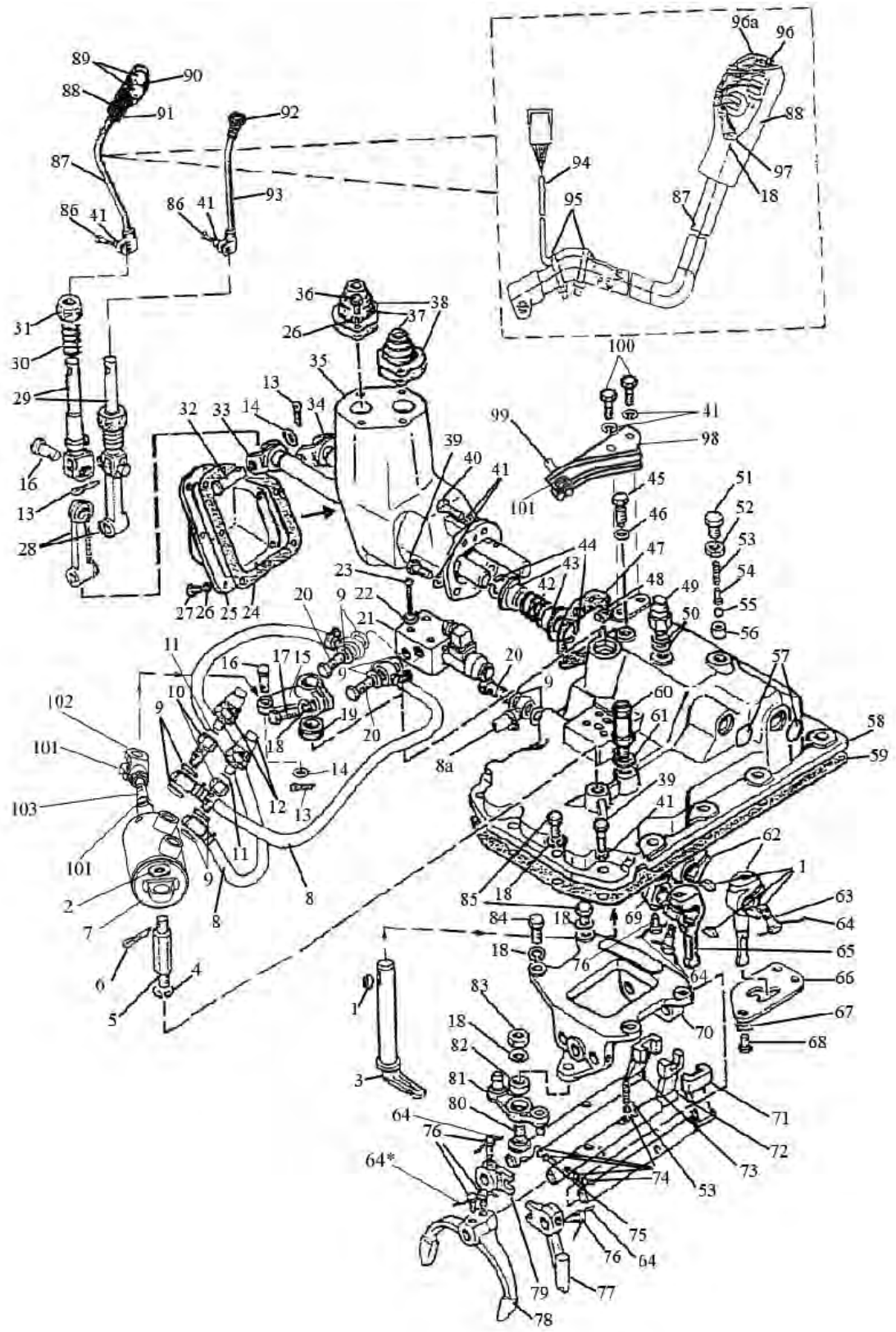

Рис. 17.13 Механизм управления коробкой передач

Группа 17 Коробка передач
Подгруппа 1702. Механизм управления коробкой передач

№ рис.	№ поз.	№ узла или детали	Кол-во	Наименование
17.13	94	1221-3724925-А	1	Жгут
	95	80-3723045	2	Манжета
	96	АЛ 307 КМ А0.336.076 ТУ (красный)	1	Светодиод
	96а	АЛ 307ЧМ А0.336.076 ТУ (желтый)	1	Светодиод
	97	М12х1,25-6Н.6.019 ГОСТ 5915-70	1	Гайка
	98	2022-1702090	1	Кронштейн
	99	2022-1702093	1	Болт
	100	М10х25	2	Болт
	101	М10	3	Гайка
	102	822-3502203	1	Вилка
	103	2022-1702094	1	Шпилька

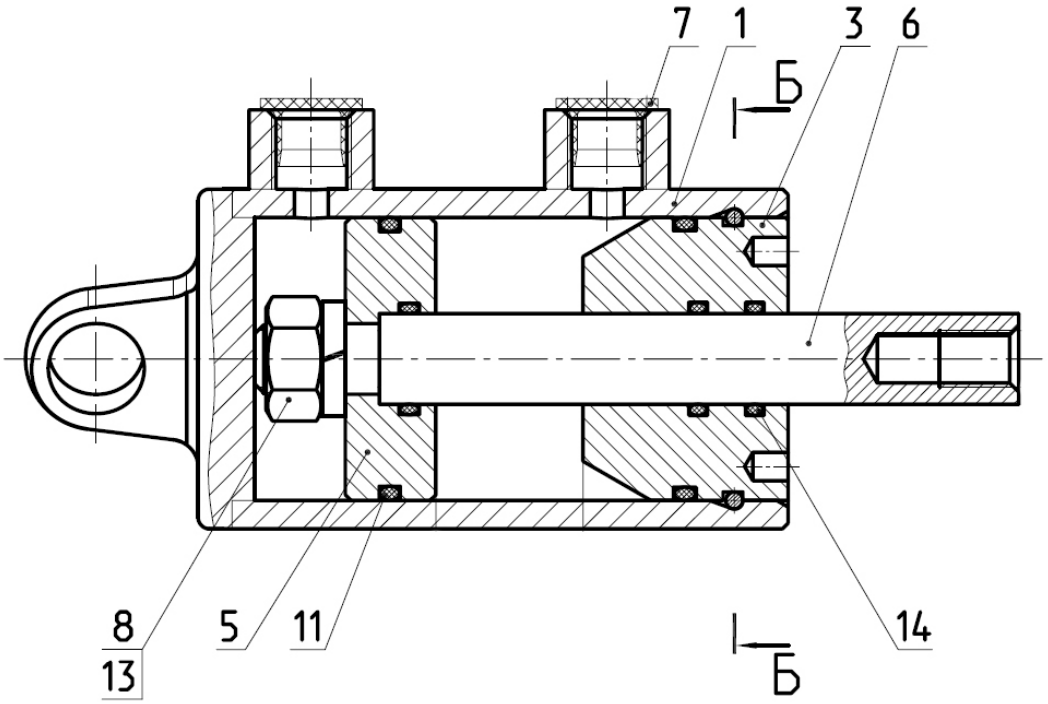

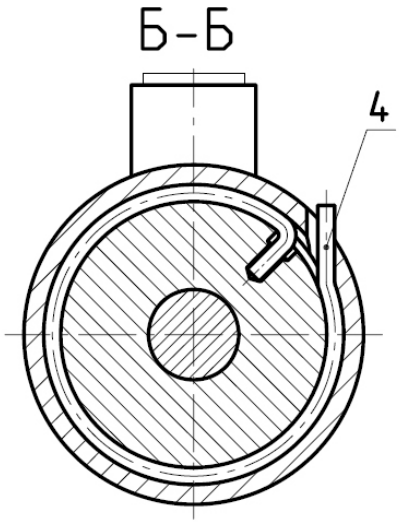

Рис. 17.14 Цилиндр

Группа 17 Коробка передач
Подгруппа 1702. Цилиндр

№ рис.	№ поз.	№ узла или детали	Кол-во	Наименование
17.14		2102-4216110-Б	1	Цилиндр
	1	80-4216115-01	1	Корпус
	3	80-4216116	1	Крышка
	4	80-4216117	1	Штифт
	5	80-4216118	1	Поршень
	6	80-4216119-Б	1	Шток
	7	80-3405038	2	Пробка технологическая
	8		1	Гайка М12-6Н.5.019 ГОСТ 5915-70
	11		2	Кольцо 045-050-30-2-2 ГОСТ 18829-73/ГОСТ 9833-73
	13		1	Шайба 12 ОТ ОСТ 37.001.115-75
	14		3	Кольцо 15,54х2,62 DBS/AS MS29513 или 016-020-25-1-4 ГОСТ 18829-73/ ГОСТ 9833-73

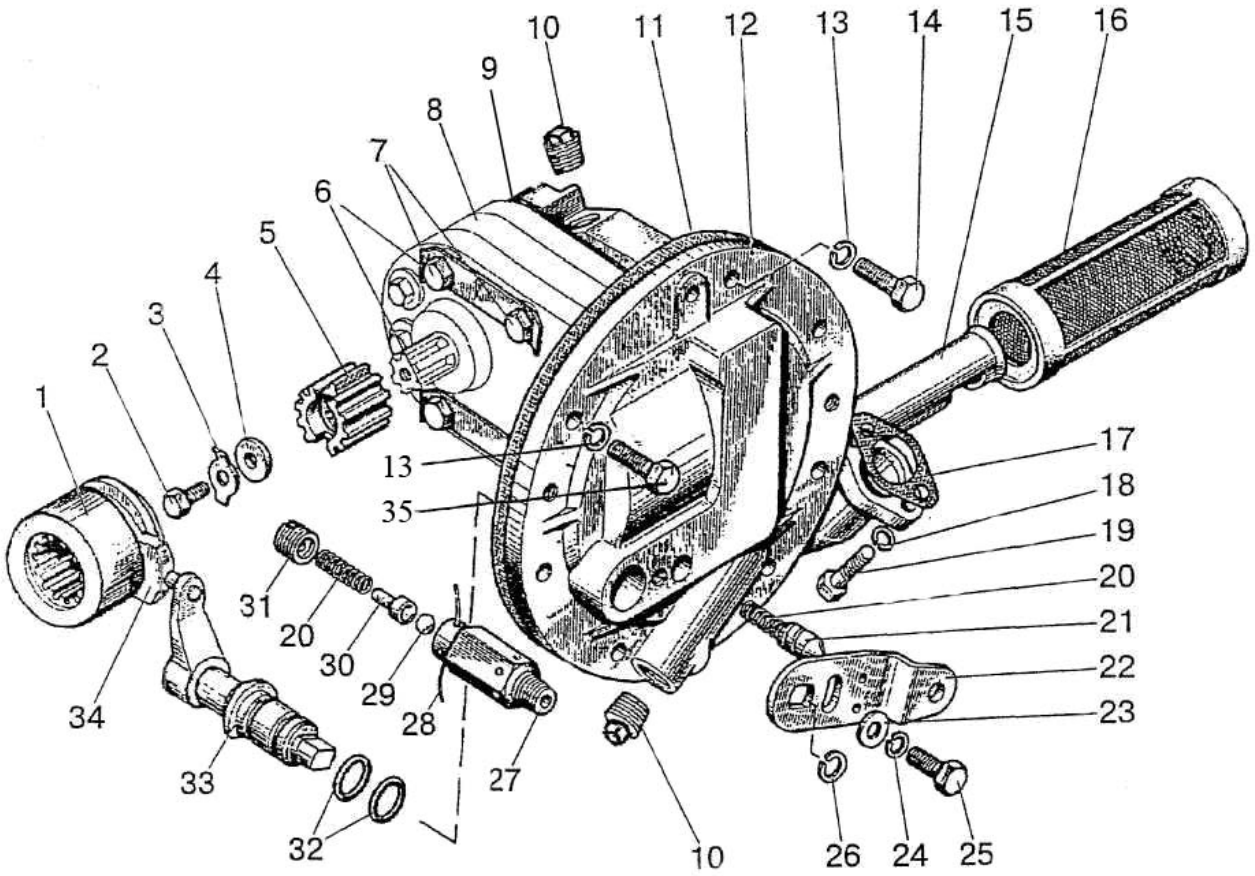

Рис. 17.15 Привод насоса

Группа 17 Коробка передач
Подгруппа 1704. Привод насоса

№ рис.	№ поз.	№ узла или детали	Кол-во	Наименование
17.15		1222-1704010	1	Привод насоса (1-10,12,15-34)
		80-1704040	1	Клапан (20,27-31)
	1	80С-1704096-Б	1	Муфта
	2	М8х20	1	Болт
	3	80-1704034	1	Шайба
	4	85-1601108	1	Шайба
	5	80-1704014-Б	1	Втулка
	6	80-1704092	2	Пластина стопорная
	7	М12х75	4	Болт
	8	НМШ25	1	Насос масляный шестеренный
	9	80-1704093	1	Прокладка насоса
	10	ПК КГ 3/8"	2	Пробка
	11	80-1704016	1	Прокладка
	12	1222-1704015	1	Корпус
	13	ШП 10	7	Шайба
	14	М10х30	6	Болт
	15	80-1704030	1	Маслопровод
	16	80-1704050-А	1	Фильтр
	17	80-1704033	1	Прокладка
	18	ШП 8	2	Шайба
	19	М8х30	2	Болт
	20	50-1702148-А	1	Пружина
	21	80-1704037	1	Фиксатор
	22	80-1704018	1	Пластина
	23	ШЧ10	1	Шайба
	24	ШЛ10	1	Шайба
	25	М10х25	1	Болт
	26	2С18	1	Кольцо
	27	80-1704041	1	Корпус
	28	1,0-0-С	1	Проволока
	29	10,0-60	1	Шарик
	30	80-1704039	1	Направляющая
	31	80-1704038	1	Пробка
	32	020-025-30-1-4	2	Кольцо
	33	80-1704020-Б	1	Валик
	34	80-1704021	1	Сухарь
	35	М10х25	1	Болт

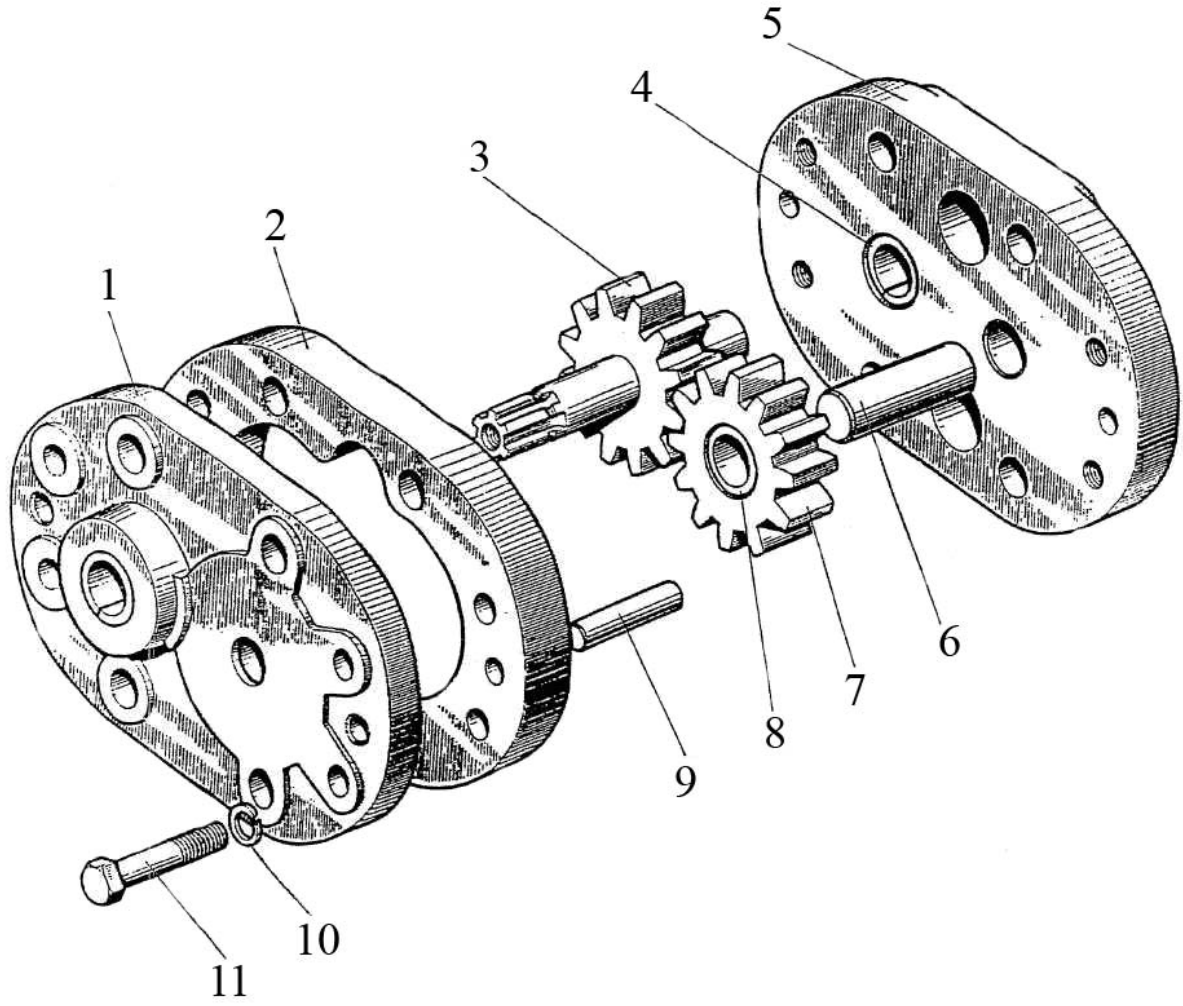

Рис. 17.16 Насос масляный шестеренный

Группа 17 Коробка передач
Подгруппа 1704. Насос масляный шестеренный

№ рис.	№ поз.	№ узла или детали	Кол-во	Наименование
17.16		НМШ 25	1	Насос шестеренный (1-11)
		НМШ 25-01-00	1	Крышка нижняя (4,5)
		НМШ 25-02-00	1	Крышка верхняя (1,4)
		НМШ 50-03-00	1	Шестерня ведомая (7,8)
	1	НМШ 25-02-01	1	Крышка верхняя
	2	НМШ25-00-01	1	Корпус
	3	НМШ 25-00-02	1	Шестерня ведущая
	4	НМШ 25-01-02	2	Втулка свертная
	5	НМШ 25-01-01	1	Крышка нижняя
	6	НМШ 25-04-01	1	Ось
	7	НМШ 50-03-01	1	Шестерня ведомая
	8	НМШ 50-03-02	1	Втулка
	9	НМШ 10х45	2	Штифт
	10	ШП10	4	Шайба
	11	М10х45	4	Болт

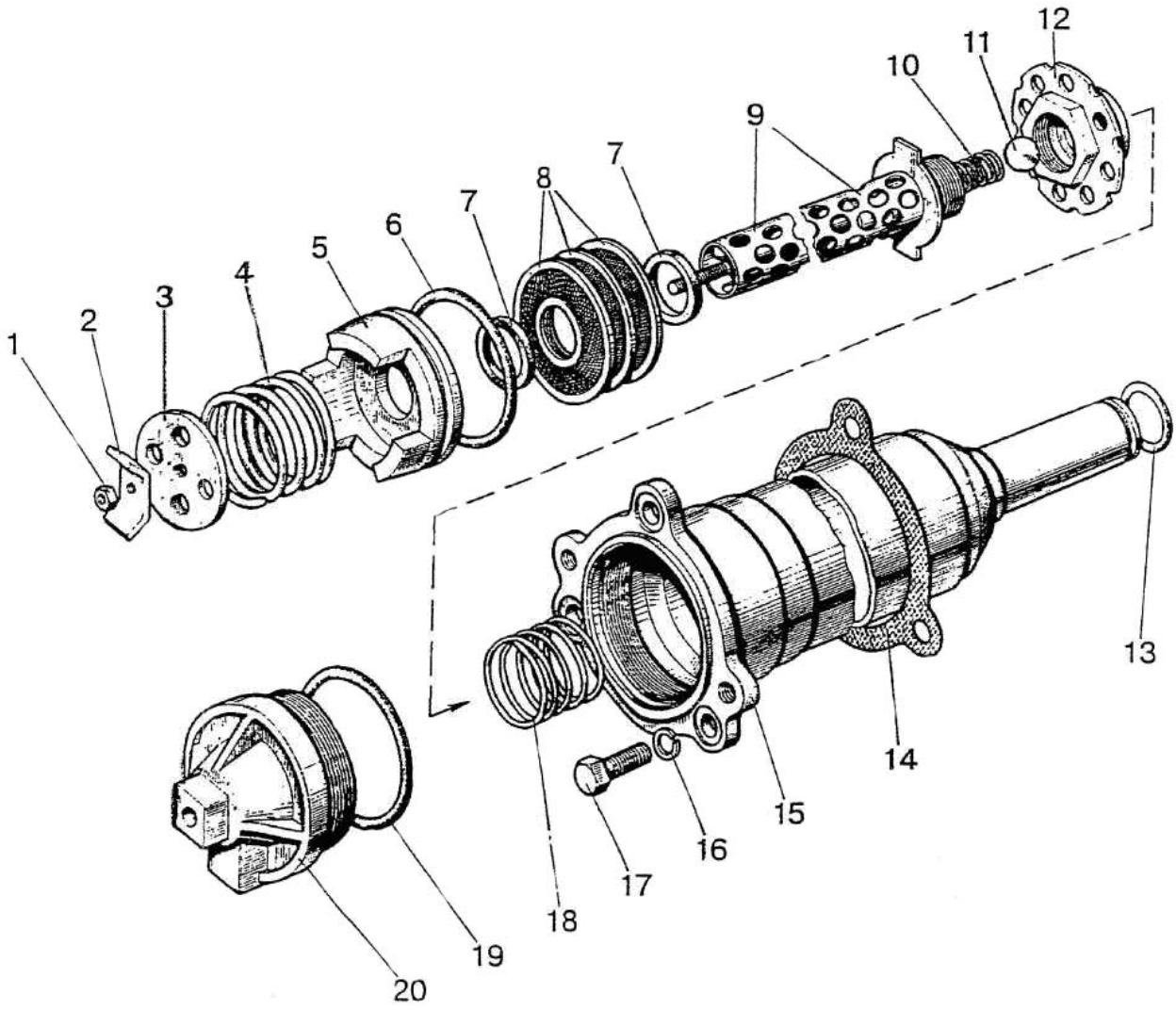

Рис. 17.17 Фильтр

Группа 17 Коробка передач
Подгруппа 1716. Фильтр

№ рис.	№ поз.	№ узла или детали	Кол-во	Наименование
17.17		80-1716010	1	Фильтр (1-13, 15,18-20)
		80-1716040	1	Труба фильтра (9-12)
		80-1716030	1	Фильтр (2-5, 7-13)
	1	М5	1	Гайка
	2	80-1716033	1	Скоба
	3	80-1716032	1	Шайба
	4	80-1716034	1	Пружина
	5	80-1716031	1	Поршень
	6	059-065-36-2-4	1	Кольцо
	7	80-4608024	2	Кольцо
	8	80-1716080	45	Фильтроэлемент
	9	80-1716050	1	Труба
	10	80-1716041	1	Пружина
	11	15.081-100	1	Шарик
	12	80-1716060	1	Корпус
	13	022-025-19-1-4	1	Кольцо
	14	80-1716016	1	Прокладка
	15	80-1716020	1	Корпус
	16	ШП10	3	Шайба
	17	М l0х25	3	Болт
	18	80-1716018	1	Пружина
	19	066-071-30-1-4	1	Кольцо
	20	80-1716015	1	Крышка

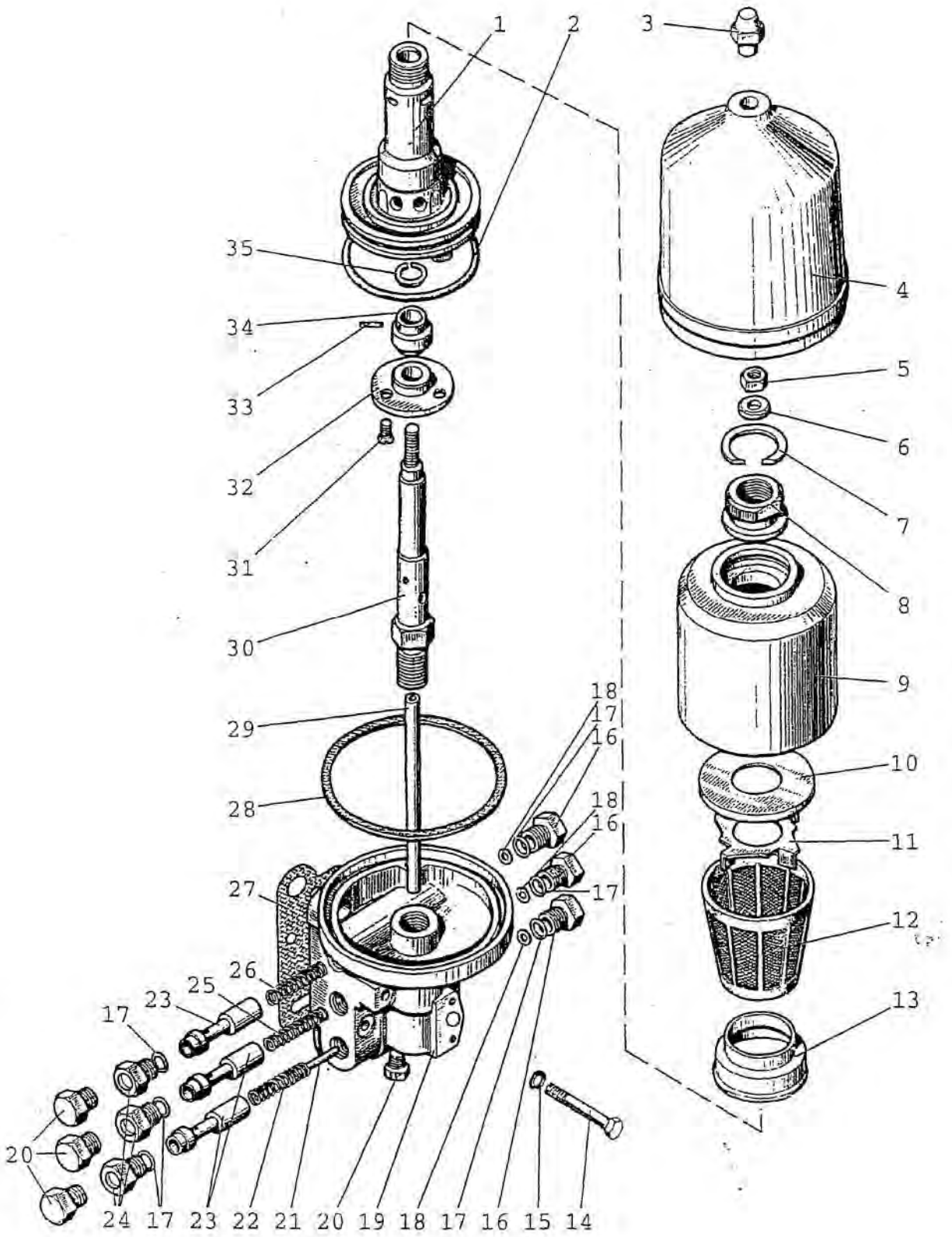

Рис. 17.18 Фильтр-распределитель

Группа 17 Коробка передач
Подгруппа 1737. Фильтр-распределитель

№ рис.	№ поз.	№ узла или детали	Кол-во	Наименование
17.18		80-1737110	1	Фильтр-распределитель (1-13. 16-35)
		80-1028020	1	Ротор с осью (1,2,5-13,29-35)
		240-1404030-А	1	Стакан ротора (7-9)
		80-1028080	1	Ось ротора (29. 30, 32-35)
	1	240-1404017-Б	1	Корпус ротора
	2	115-120-30-2-1	1	Кольцо
	3	240-1404088	1	Гайка колпака
	4	240-1404027	1	Колпак фильтра
	5	М12Х1,25	1	Гайка
	6	Д37А-1407607-В	1	Шайба упорная
	7	240-1404033	1	Кольцо упорное
	8	240-1404035-А	1	Гайка специальная
	9	240-1404023	1	Стакан ротора
	10	240-1404113	1	Крышка
	11	240-1404024	1	Крыльчатка ротора
	12	240-1404110	1	Сетка фильтрующая
	13	240-1404049	1	Стакан внутренний
	14	М10х70	4	Болт
	15	ШП 10	4	Шайба
	16	50-1404075	3	Пробка клапана
	17	1221-1737126	6	Прокладка клапана
	18	ШЧ5*	6 max	Шайба
	19	80-1737111	1	Корпус
	20	КГ 1/8"	4	Пробка
	21	6h 11х45	1	Штифт
	22	70-4801045	1	Пружина
	23	80-1737117	3	Клапан
	24	1221-1737114	3	Пробка

* по потребности

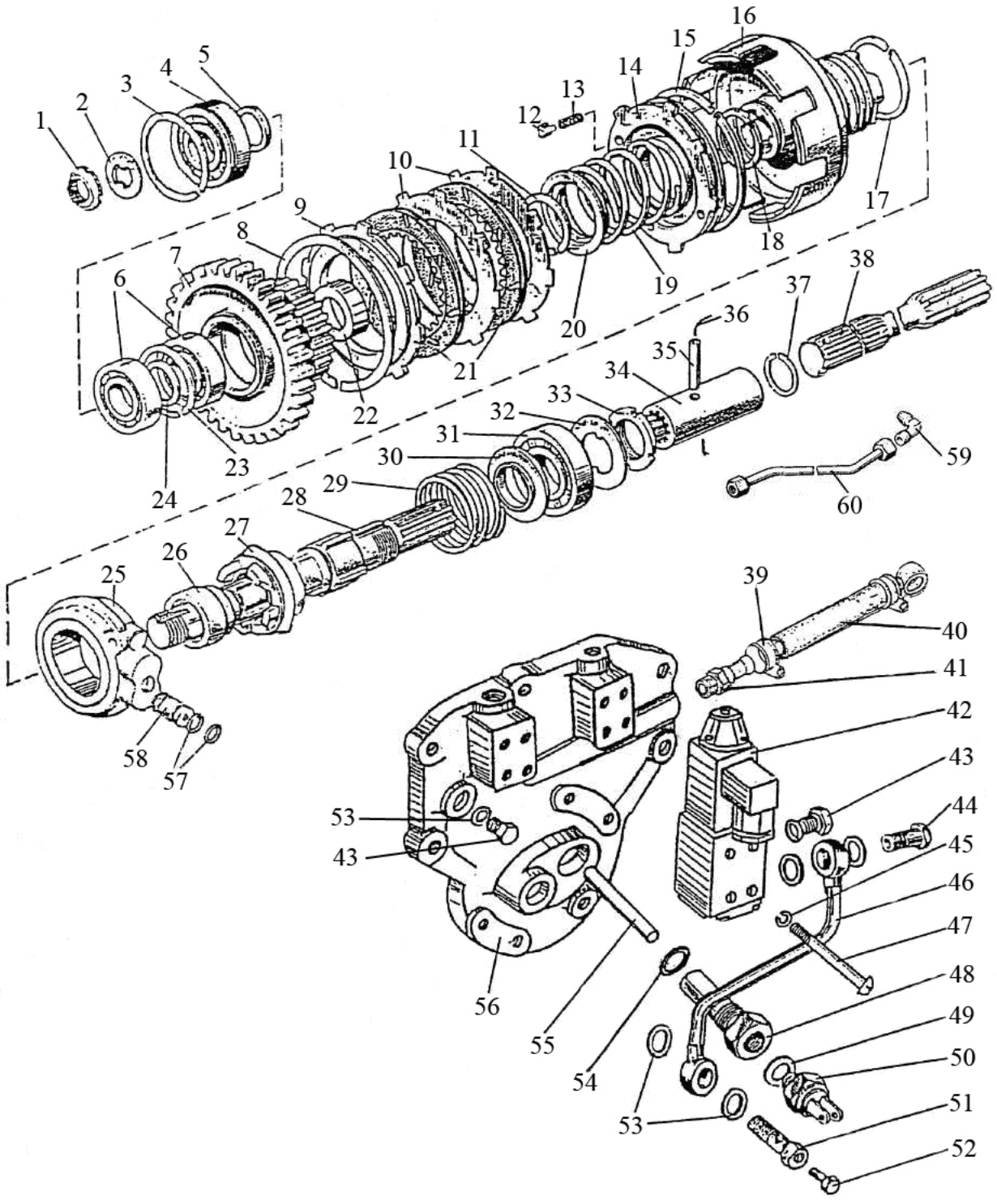

Рис. 18.1 Привод переднего ведущего моста

Группа 18 Привод переднего ведущего моста.
Подгруппа 1802. Привод переднего ведущего моста.

№ рис.	№ поз	№ узла или детали	Кол-во	Наименование
18.1		1221-1802030	1	Фрикцион (1221-1802040, 8-22, 25)
		1221-1802040	1	Шестерня (6, 7, 23, 24)
		1521-1802065	1	Вал (28, 30-36)
		1221-1802070	1	Вал (37, 38)
	1	1221-1802023	1	Гайка
	2	1221-1802019	1	Шайба
	3	80-1701397	1	Кольцо
	4	6-50306К	1	Подшипник
	5	1521-1802043	1	Втулка
	6	206А	2	Подшипник
	7	1221-1802041	1	Шестерня
	8	С135	1	Кольцо
	9	86-1802034	1	Диск упорный
	10	86-1802032*	3-4	Диск ведомый S=l,8 мм
		1221-1802032*	3-4	Диск ведомый S=2 мм
	11	С48	1	Кольцо
	12	86-1802039	2	Направляющая
	13	86-1802048	2	Пружина
	14	1221-1802031	1	Поршень
	15	86-1802047	1	Кольцо
	16	1221-1802036	1	Барабан
	17	86-1802083-А	2	Кольцо
	18	1221-1802333	1	Кольцо
	19	86-1802038	1	Пружина
	20	86-1802046	1	Стакан
	21	86-1802035-А	7	Диск ведущий
	22	1221-1802044	1	Втулка
	23	С62	1	Кольцо
	24	86-1802049	1	Кольцо
	25	1221-1802025	1	Обойма
	26	86-1802028	1	Втулка
	27	8020-1802026	1	Полумуфта
	28	1521-1802013	1	Вал
	29	86-1802027	1	Пружина
	30	86-1802051	1	Шайба
	31	207	1	Подшипник
	32	86-1802052	1	Шайба
	33	52-2308097	1	Гайка
	34	86-1802014-Б	1	Втулка
	35	А.8х40.65Г	1	Штифт
	36	1,6-0-С	1	Проволока L=140 мм
	37	86-1802017-Б	1	Кольцо
	38	1221-1802042	1	Вал
	39	12-20/9С6W	1	Хомут «Норма»
	40	1221-1802060-Б	1	Трубопровод
	41	85-3407470	1	Штуцер
	42	RH06101-012/00GA-AMP или 1РГЕ-6Т/3.574Е.Г12.01	1	Гидрораспределитель
	43	1221-1802091	3	Пробка резьбовая

* Подбор

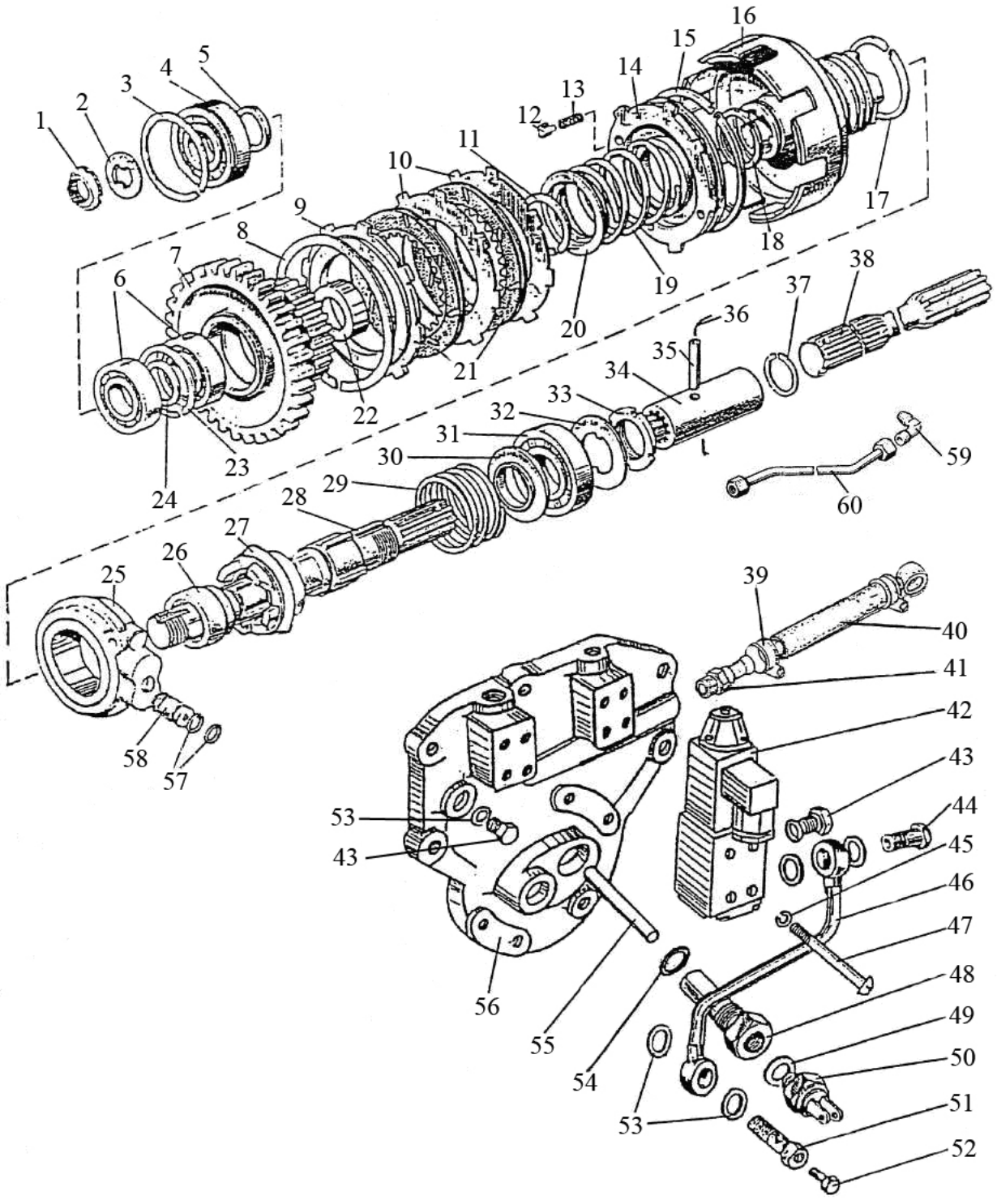

Рис. 18.1 Привод переднего ведущего моста

Группа 18. Привод переднего ведущего моста.
Подгруппа 1802. Привод переднего ведущего моста.

№ рис.	№ поз	№ узла или детали	Кол-во	Наименование
18.1	44	Д18-051	1	Болт
	45	ШП5	8	Шайба
	46	1221-1802050	1	Трубопровод
	47	ВМ5х50	8	Винт
	48	8020-1802018	1	Направляющая
	49	50-1702048*	6 max	Прокладка
	50	ВК 12-51	1	Выключатель
	51	1520-1802088	1	Болт
	52	КГ 1/8"	1	Пробка
	53	Д18-055-А	7	Кольцо уплотнительное
	54	019-022-19-2-2	1	Кольцо
	55	8020-1802029	1	Толкатель
	56	1221-1802016	1	Крышка
	57	011-016-30-2-4	2	Кольцо
	58	1221-1802054	1	Втулка
	59	86-1802088	1	Угольник
	60	86-1802055	1	Трубопровод

* Подбор

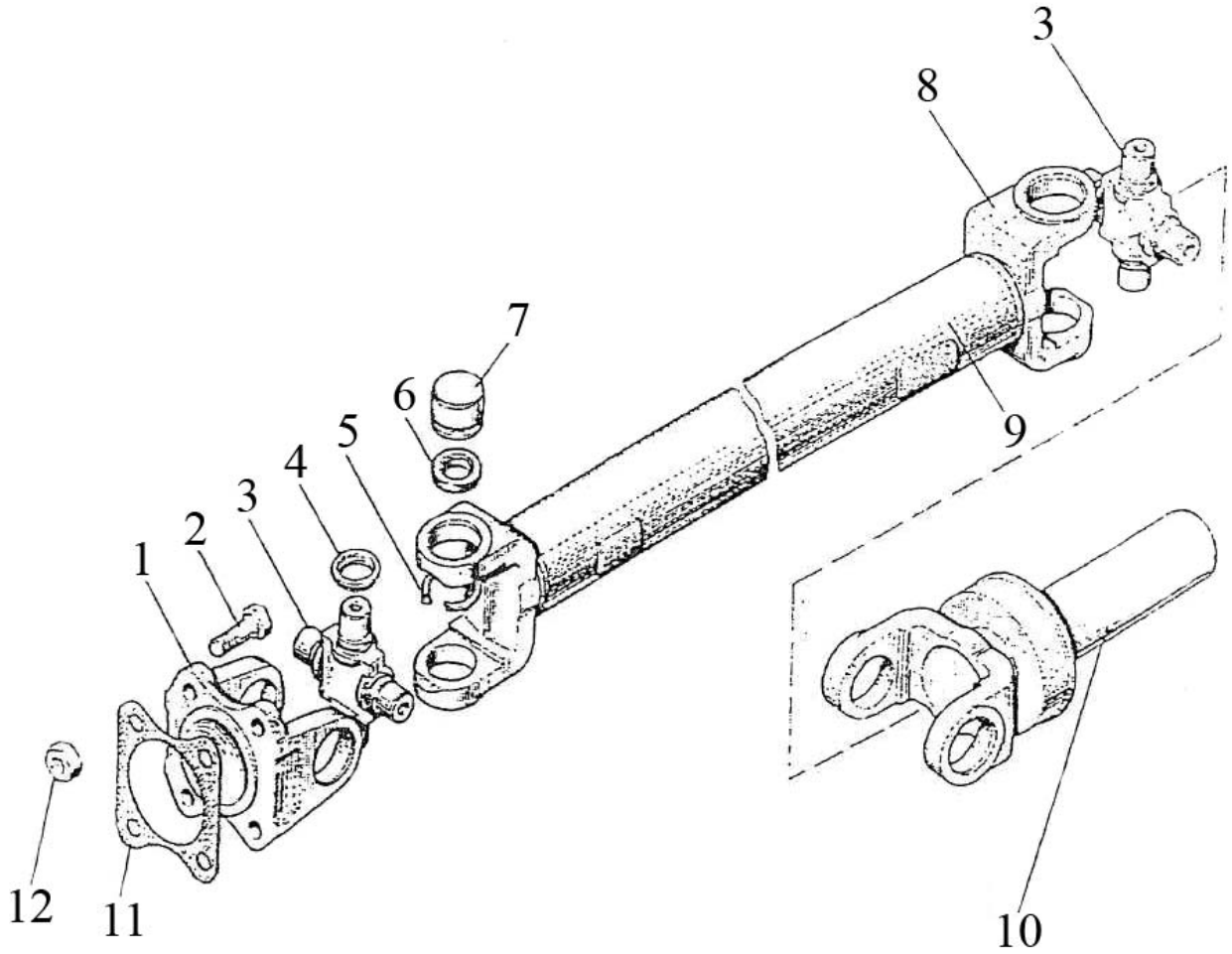

Рис. 22.1 Привод карданный

Группа 22. Привод карданный
Подгруппа 2203. Привод карданный

№ рис.	№ поз	№ узла или детали	Кол-во	Наименование
22.1		112-2203010	1	Вал карданный (1,3-10)
		72-2203025РН	1	Крестовина с подшипниками (3,4,6,7)
	1	72-2203023	1	Фланец
	2	52-2203012	4	Болт
	3	72-2203030-01	2	Крестовина
	4	3102-2201037	8	Отражатель
	5	34-2201043	8	Кольцо стопорное
	6	69-2201031-А	8	Манжета
	7	704702К3С10	8	Подшипник
	8	72-2203022	2	Вилка
	9	112-2203018	1	Труба
	10	86-2203047	1	Вилка скользящая
	11	20-2201024	1	Прокладка
	12	М10х1-8 DIN EN ISO 10511	4	Гайка

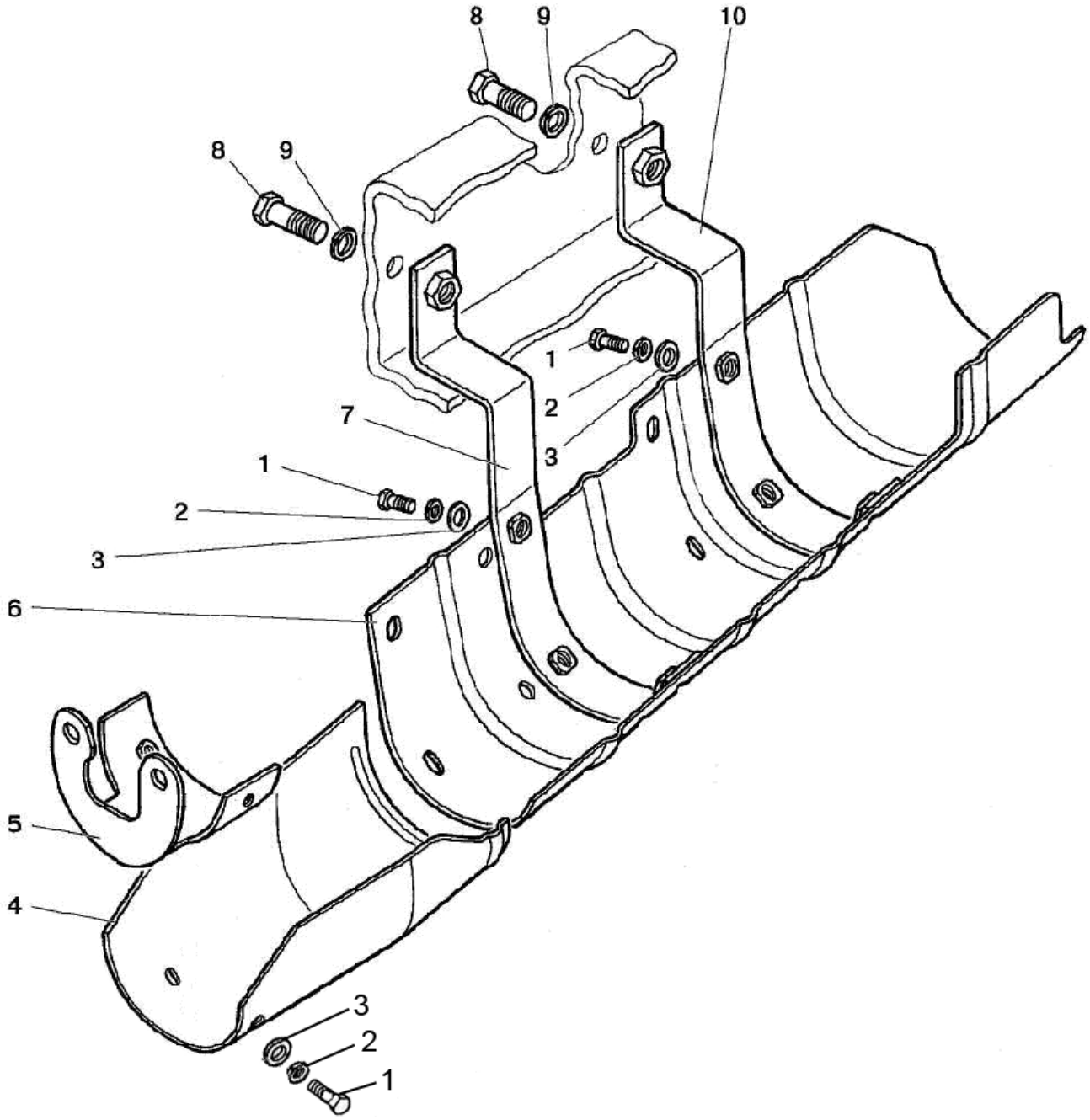

Рис. 22.2 Ограждение

Группа 22. Привод карданный
Подгруппа 2210. Ограждение

№ рис.	№ поз	№ узла или детали	Кол-во	Наименование
22.2	1		8	Болт М8-6gх20.88.35.019 ГОСТ 7796-70
	2		8	Шайба 8Т ОСТ 37.001.115-75
	3		8	Шайба С 8.01.019 ГОСТ 11371-78
	4	52-2210012-А	1	Кожух
	5	52-2210015	1	Кронштейн
	6	1025-2210013	1	Кожух
	7	1025-2210015	1	Кронштейн
	8		2	Болт М16-6gх50.88.35.019 ГОСТ 7796-70
	9		2	Шайба 16 ОТ ОСТ 37.001.115-75
	10	1025-2210010	1	Кронштейн

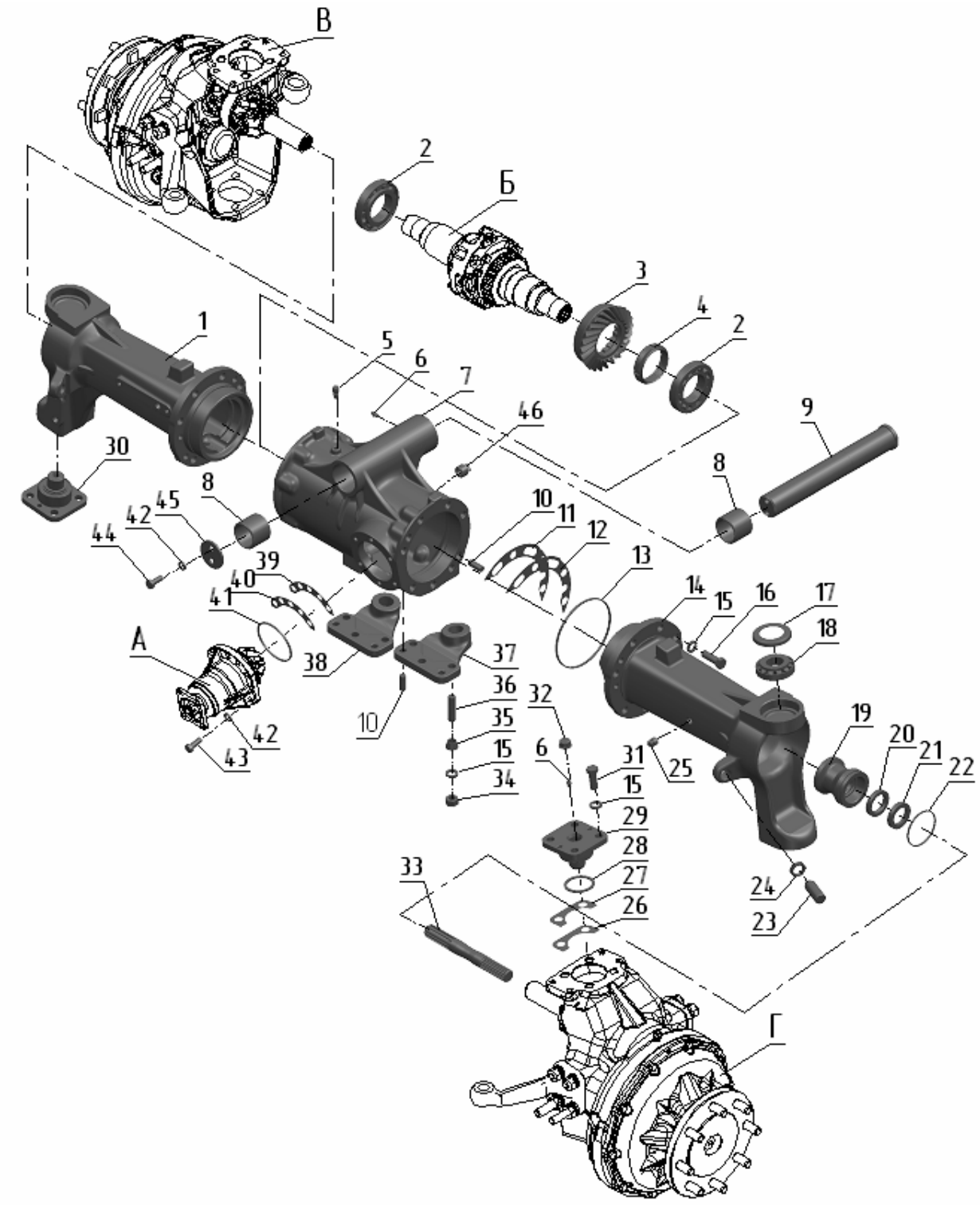

Рис. 23.1 Передний ведущий мост

Группа 23. Передний ведущий мост
Подгруппа 2300, 2302, 2303,2308. Передний ведущий мост. Главная передача переднего ведущего моста. Дифференциал. Редуктор конечной передачи переднего ведущего моста.

№ рис.	№ поз	№ узла или детали	Кол-во	Наименование
23.1		1222-2300020 1222-2300020-05	1	Передний ведущий мост в сборе
	А	52-2302010	1	Главная передача переднего ведущего моста
	Б	52-2303010-Б-01	1	Дифференциал
	В	822-2308005-02* 822-2308005-06**	1	Редуктор левый конечной передачи переднего ведущего моста
	Г	822-2308005-03* 822-2308005-07**	1	Редуктор правый конечной передачи переднего ведущего моста
	1	822-2301051-01	1	Рукав левый
	2	263212А	2	Подшипник
	3	52-2302019	1	Шестерня
	4	52-2302038-А1	1	Гайка
	5	TSS0G-1/8”	1	Сапун
	6	1.3.Ц9.хр	5	Масленка
	7	1420-2301055	1	Корпус
	8	40-3001022	2	Втулка
	9	1222-3000012	1	Ось качания
	10	Д01-015	8	Штифт
	11	52-2303027	16	Прокладка регулировочная В=0,5 мм
	12	52-2303028	16	Прокладка регулировочная В=0,2 мм
	13	150-155-36-1-4	2	Кольцо
	14	822-2301053-01	1	Рукав правый
	15	16 ОТ	36	Шайба
	16	М16х45	14	Болт
	17	1520-2308039	4	Стакан
	18	1027307А (31307)	4	Подшипник
	19	822-2308100	2	Обойма
	20	1.2-38х58-1	2	Манжета
	21	2.2-38х58-1	2	Манжета
	22	075-080-30-1-4	2	Кольцо
	23	1520-2308009	2	Винт
	24	85-3407113	2	Гайка
	25	ПК КГ 3/8”	2	Пробка
	26	52-2302021	6	Прокладка регулировочная В=0,5 мм
	27	52-2302022	10	Прокладка регулировочная В=0,2 мм
	28	055-063-46-1-4	4	Кольцо
	29	1520-2308037	3	Ось

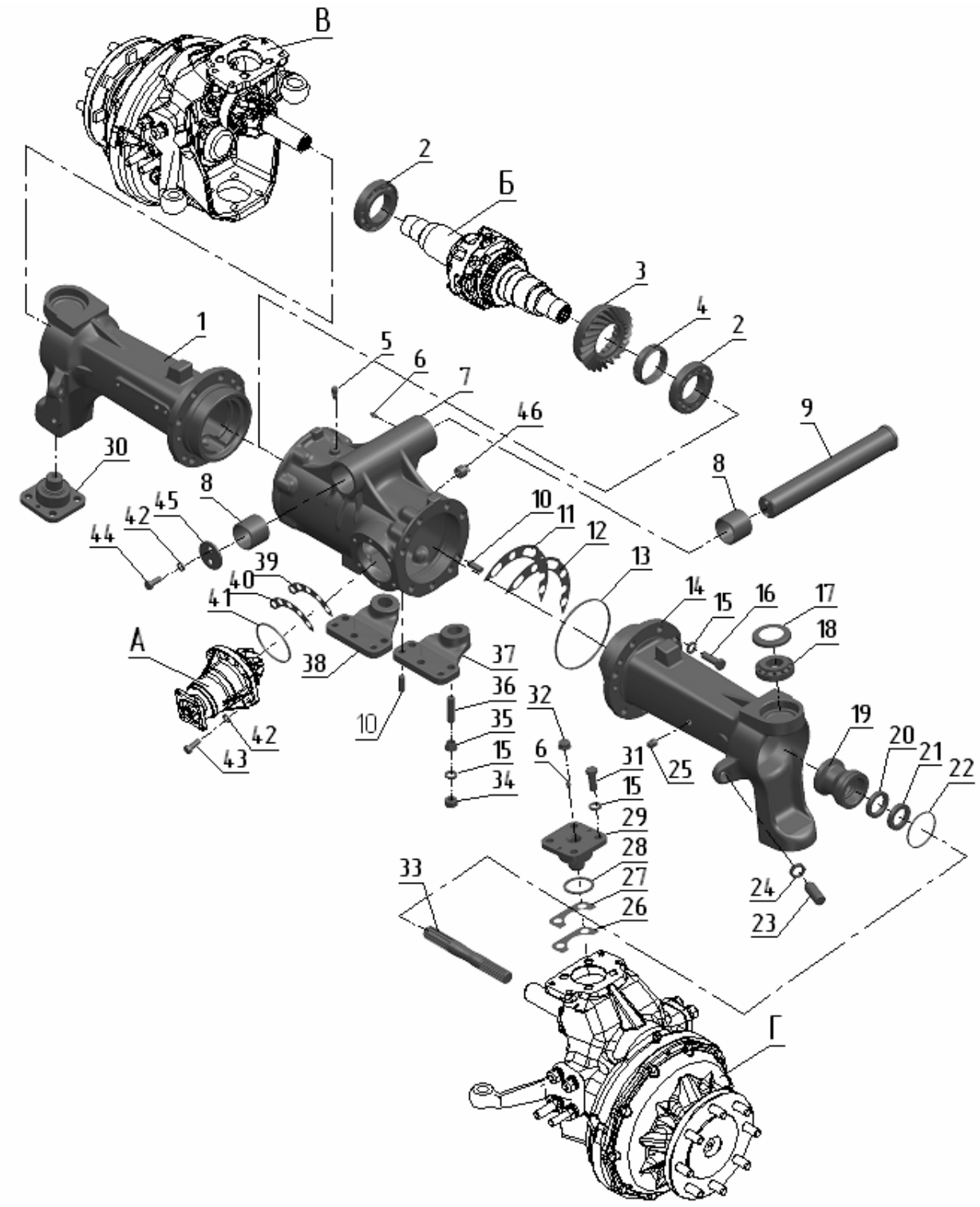

Рис. 23.1 Передний ведущий мост

Группа 23. Передний ведущий мост
Подгруппа 2300, 2302, 2303,2308. Передний ведущий мост. Главная передача переднего ведущего моста. Дифференциал. Редуктор конечной передачи переднего ведущего моста.

№ рис.	№ поз	№ узла или детали	Кол-во	Наименование
23.1	30	1520-2308037-01	1	Ось
	31	М16х40	16	Болт
	32	85-4607447	4	Колпачок
	33	822-2308065-01	2	Вал
	34	М16	6	Гайка
	35	1520-2308077	6	Втулка
	36	1520-2308079	6	Шпилька
	37	1222-2301021	1	Кронштейн правый
	38	1222-2301022	1	Кронштейн левый
	39	1520-2308042	8	Прокладка регулировочная В=0,2 мм
	40	1520-2308042-01	20	Прокладка регулировочная В=0,5 мм
	41	089-095-36-1-4	1	Кольцо
	42	12 ОТ	8	Шайба
	43	М12х30	6	Болт
	44	72-2308018	2	Болт
	45	72-2308031	1	Шайба
	46	ПК КГ 3/4"	2	Пробка

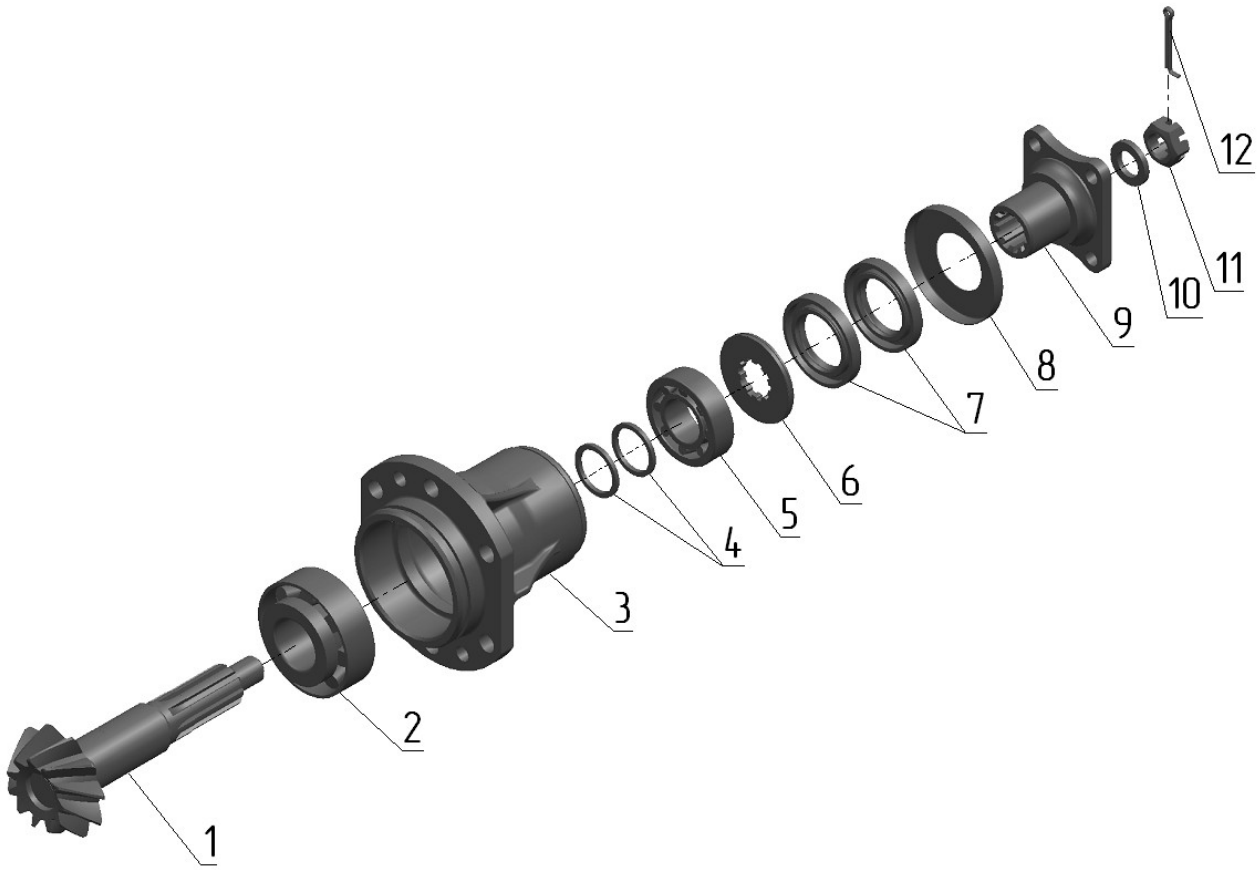

Рис. 23.2 Главная передача переднего ведущего моста (1222-2300020-05)

Группа 23. Передний ведущий мост
Подгруппа 2302. Главная передача переднего ведущего моста (1222-2300020-05)

№ рис.	№ поз	№ узла или детали	Кол-во	Наименование
23.2		52-2302010-Р	1	Комплект шестерен (1-12 и 3(рис.62.1))
		52-2302030	1	Шестерня ведомая и ведущая в комплекте (1и 3 (рис.62.1))
	1	52-2302015-А	1	Шестерня
	2	7607А	1	Подшипник
	3	52-2302016-А	1	Стакан
	4	52-2302026	2	Шайба регулировочная В=2,65 мм
		52-2302026-01	2	Шайба регулировочная В=2,70 мм
		52-2302026-02	2	Шайба регулировочная В=2,75 мм
		52-2302026-03	2	Шайба регулировочная В=2,90 мм
		52-2302026-04	2	Шайба регулировочная В=3,05 мм
		52-2302026-05	2	Шайба регулировочная В=3,20 мм
		52-2302026-06	2	Шайба регулировочная В=3,30 мм
		52-2302026-07	2	Шайба регулировочная В=3,35 мм
		52-2302026-08	2	Шайба регулировочная В=3,40 мм
	5	7506А	1	Подшипник
	6	52-23020018	1	Кольцо
	7	2.2-38х62-1/4	2	Манжета
	8	82-2302031	1	Заглушка
	9	52-1802078-А	1	Фланец
	10	52-1802079	1	Шайба
	11	70-3003032	1	Гайка
	12	4х25	1	Шплинт

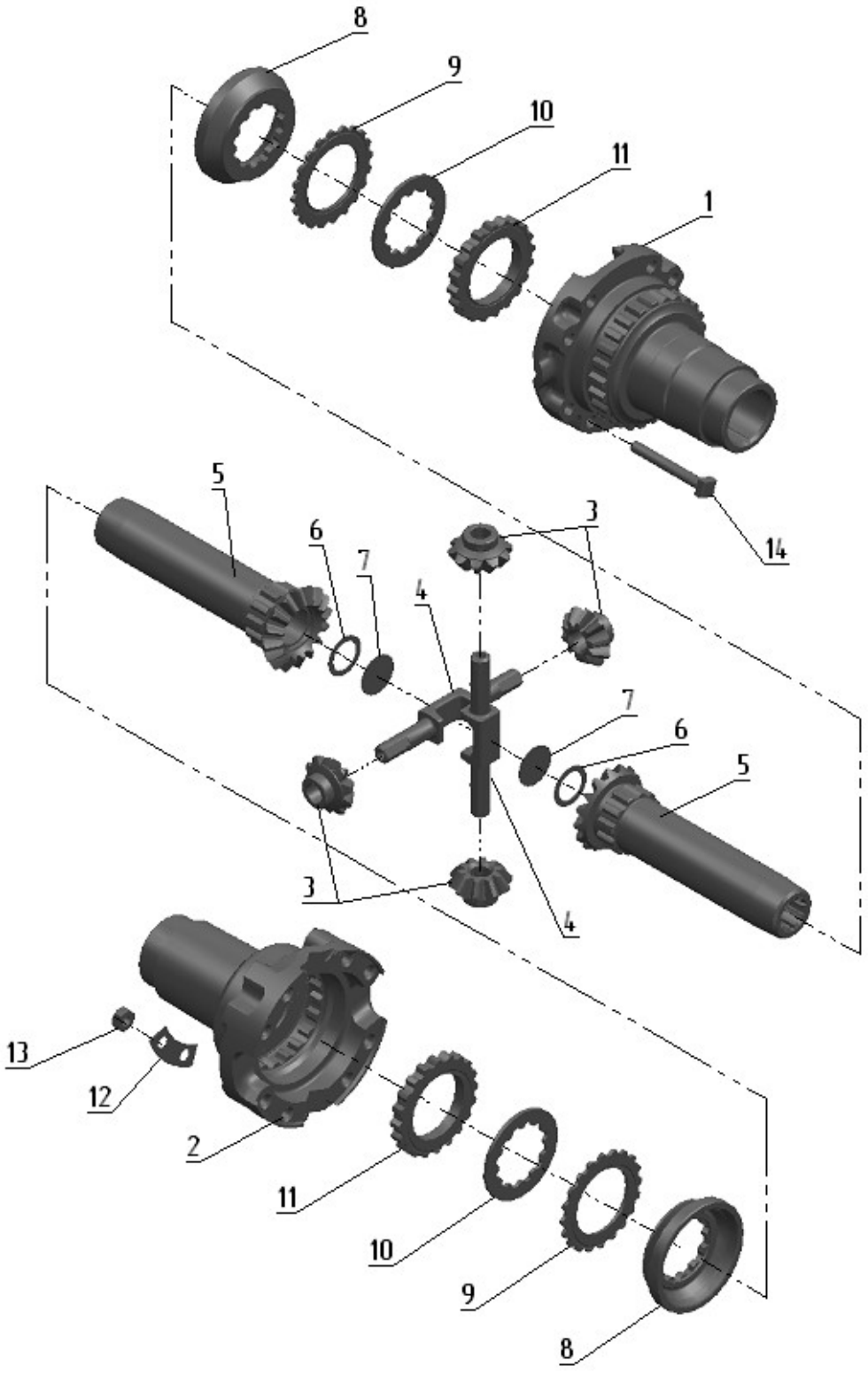

Рис. 23.3 Дифференциал

Группа 23. Передний ведущий мост
Подгруппа 2303. Дифференциал

№ рис.	№ поз	№ узла или детали	Кол-во	Наименование
23.3		52-2303010-Б-01	1	Дифференциал (1-14)
		52-2303030	2	Шестерня (5-7)
	1	52-2303014-Б	1	Коробка
	2	52-2303015-Б	1	Коробка
	3	52-2303018	4	Сателлит
	4	52-2303019	2	Ось
	5	52-2303017	2	Шестерня
	6	52-2303034	2	Прокладка
	7	35-10	2	Заглушка
	8	52-2303021	2	Чашка
	9	52-2303023-А1-01	2	Диск
	10	52-2303024-01	2	Диск
	11	52-2303023-А1	2	Диск
	12	52-2303032	4	Пластина
	13	52-2303013	8	Гайка
	14	52-2303026-Б	8	Болт

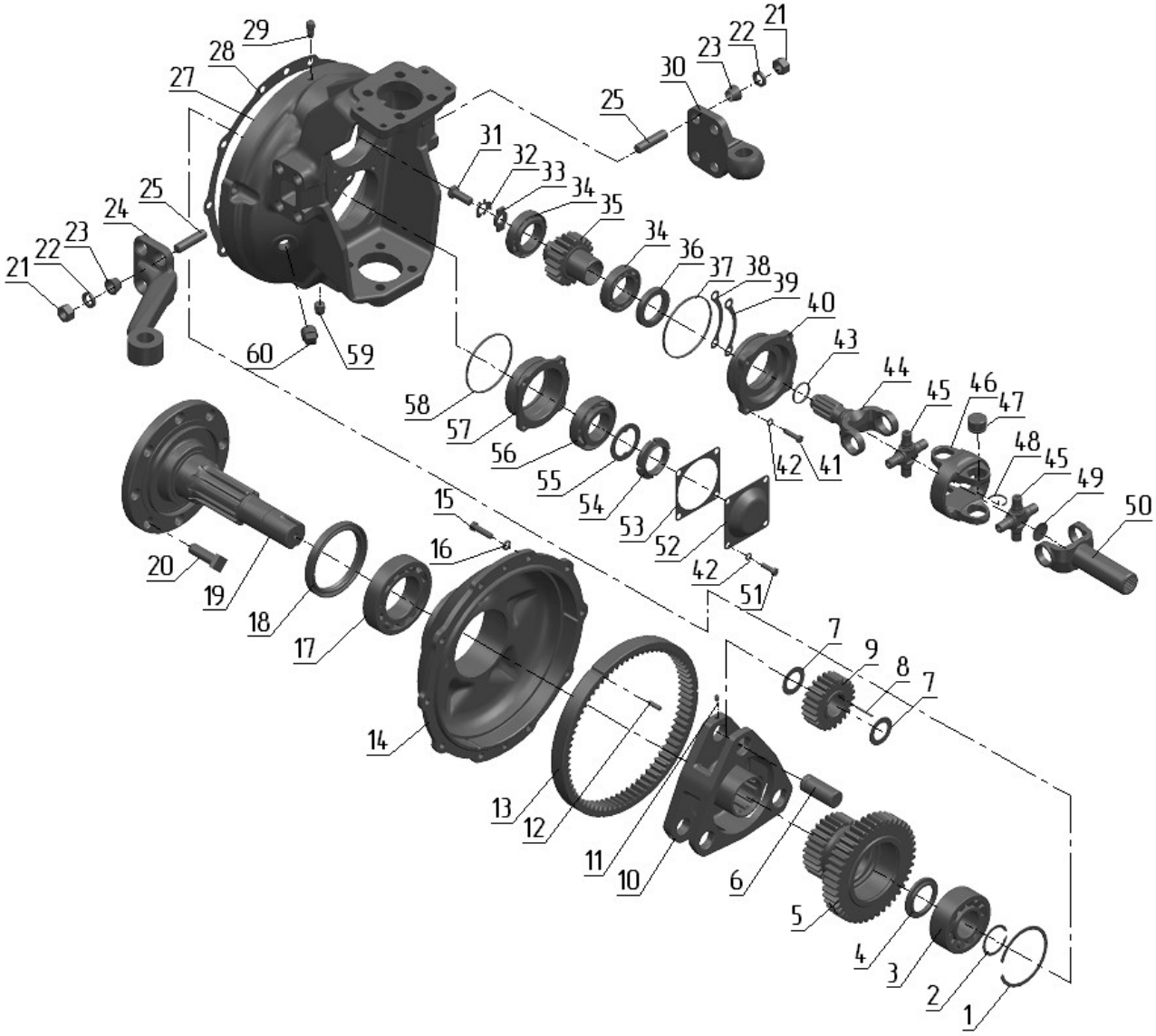

Рис. 23.4 Редуктор конечной передачи переднего ведущего моста (1222-2300020-05)

Группа 23. Передний ведущий мост
Подгруппа 2308. Редуктор конечной передачи переднего ведущего моста (1222-2300020-05)

№ рис.	№ поз	№ узла или детали	Кол-во	Наименование
23.4		822-2308005-02*	1	Редуктор левый (1-60)
		822-2308005-06**	1	Редуктор левый (1-60)
		822-2308005-03*	1	Редуктор правый (1-60)
		822-2308005-07**	1	Редуктор правый (1-60)
		1520-2308024-05**	2	Шарнир сдвоенный (43-50)
		1520-2308040-20	2	Корпус (27,29,31-50)
		1520-2308040*	2	Корпус (27,29,31-50)
		1520-2308080	2	Стакан (36,37,40)
		1521-2308020	2	Крышка (12-14)
		1521-2308030	2	Водило (6-11)
		1521-2308050*	2	Ступица (1-20)
		1521-2308050-05**	2	Ступица (1-20)
	1	2С100	2	Кольцо
	2	С45	2	Кольцо
	3	53609	2	Подшипник
	4	1520-2308038	2	Кольцо
	5	1520-2308062*	2	Блок шестерен
		1520-2308062-05**	2	Блок шестерен
	6	1520-2308053	6	Ось
	7	1520-2308054	12	Шайба
	8	4х34,8А3	156	Ролик
	9	1520-2308059	6	Сателлит
	10	1521-2308056	2	Водило
	11	1520-2308011	6	Винт
	12	2.8х25	6	Штифт
	13	1520-2308064	2	Шестерня
	14	1521-2308016	2	Крышка
	15	М10х35	20	Болт
	16	10 ОТ	20	Шайба
	17	7514А	2	Подшипник
	18	2.2-100х125-1	2	Манжета
	19	1521-2308017-01	2	Фланец
	20	40-3103016	16	Болт переднего колеса
	21	М16	16	Гайка
	22	16 ОТ	16	Шайба
	23	1520-2308077	12	Втулка
	24	1520-2308074	1	Рычаг левый
		1520-2308074-01	1	Рычаг правый
	25	1520-2308079	12	Шпилька
	27	1520-2308015	2	Корпус
	28	1520-2308034	2	Прокладка
	29	TSSOG-1/8”	2	Сапун
	30	1222-2308076	1	Кронштейн правый
		1222-2308077	1	Кронштейн левый
	31	1521-2308012	2	Болт

* Для ПВМ 1222-2300020

** Для ПВМ 1222-2300020-05

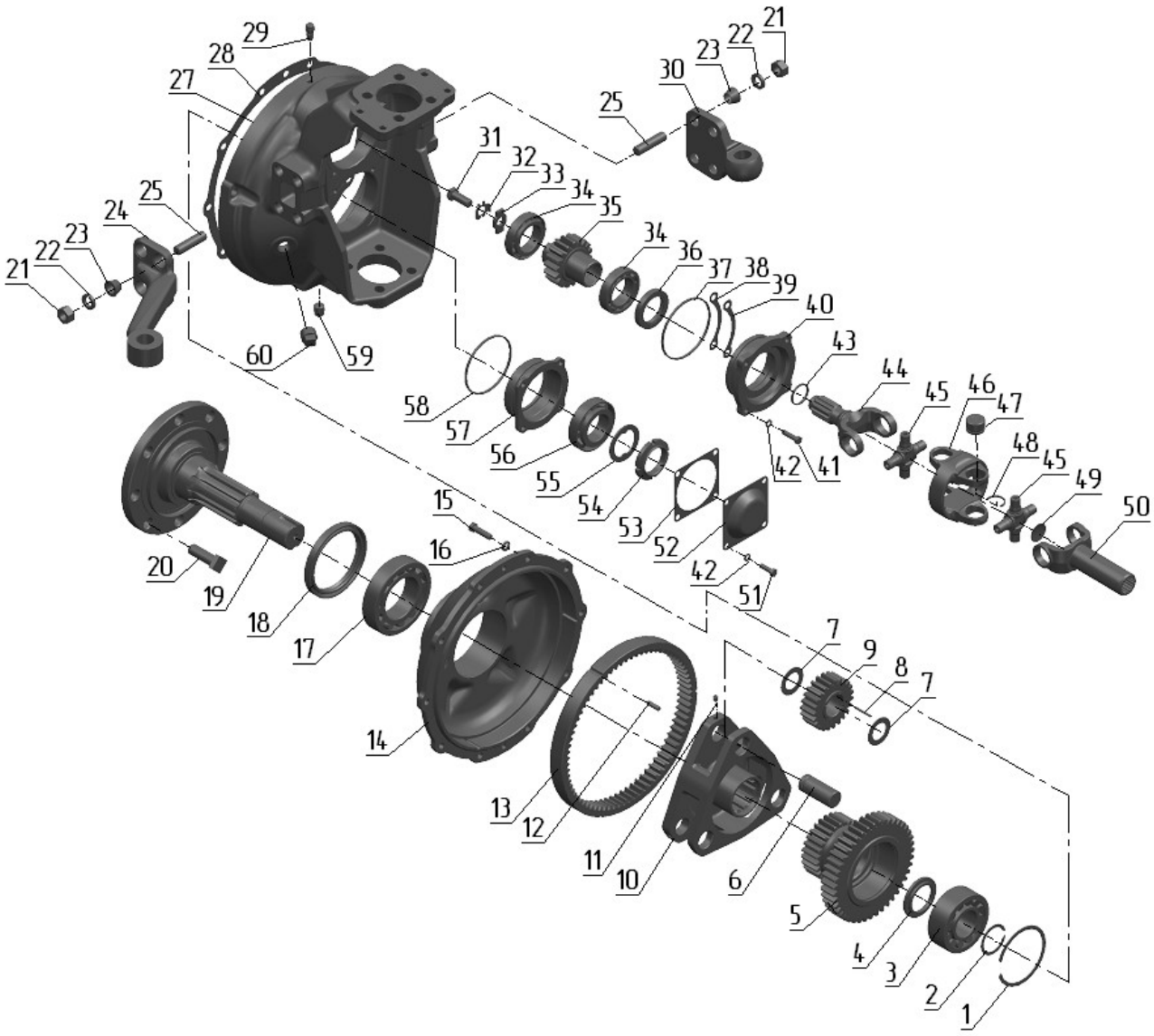

Рис. 23.4 Редуктор конечной передачи переднего ведущего моста (1222-2300020-05)

Группа 23. Передний ведущий мост
Подгруппа 2308. Редуктор конечной передачи переднего ведущего моста (1222-2300020-05)

№ рис.	№ поз	№ узла или детали	Кол-во	Наименование
23.4	32	1521-2308031	2	Пластина стопорная
	33	1521-2308013	2	Шайба
	34	2007109	4	Подшипник
	35	1520-2308061*	2	Шестерня
		1520-2308061-05**	2	Шестерня
	36	2.2-45x65-1	2	Манжета
	37	100-105-30-2-4	2	Кольцо
	38	1520-2308021	20	Прокладка регулировочная
	39	1520-2308021-01	8	Прокладка регулировочная
	40	1520-2308035	2	Стакан
	41	M8x30	8	Болт
	42	8Т	16	Шайба
	43	032-036-25-2-4	2	Кольцо
	44	1520-2308063-10	2	Вилка
	45	72-2203026-11	4	Крестовина
	46	15.22.01.013-10	2	Вилка двойного шарнира
	47	704702К3С10	16	Подшипник
		24-2201043-01	16	Кольцо стопорное
	48	24-2201043-10	16	Кольцо стопорное
		24-2201043-20	16	Кольцо стопорное
		24-2201043-30	16	Кольцо стопорное
	49	32	2	Заглушка
	50	1520-2308048	2	Вилка
	51	M8x25	8	Болт
	52	1520-2308004	2	Крышка
	53	1520-2308003	2	Прокладка
	54	80-1701045	2	Гайка
	55	80-1701056	2	Шайба
	56	7509А	2	Подшипник
	57	1520-2308002	2	Стакан
	58	095-100-30-1-4	2	Кольцо
	59	ПК КГ 3/8”	2	Пробка
	60	ПК КГ 3/4”	2	Пробка

* Для ПВМ 1222-2300020

** Для ПВМ 1222-2300020-05

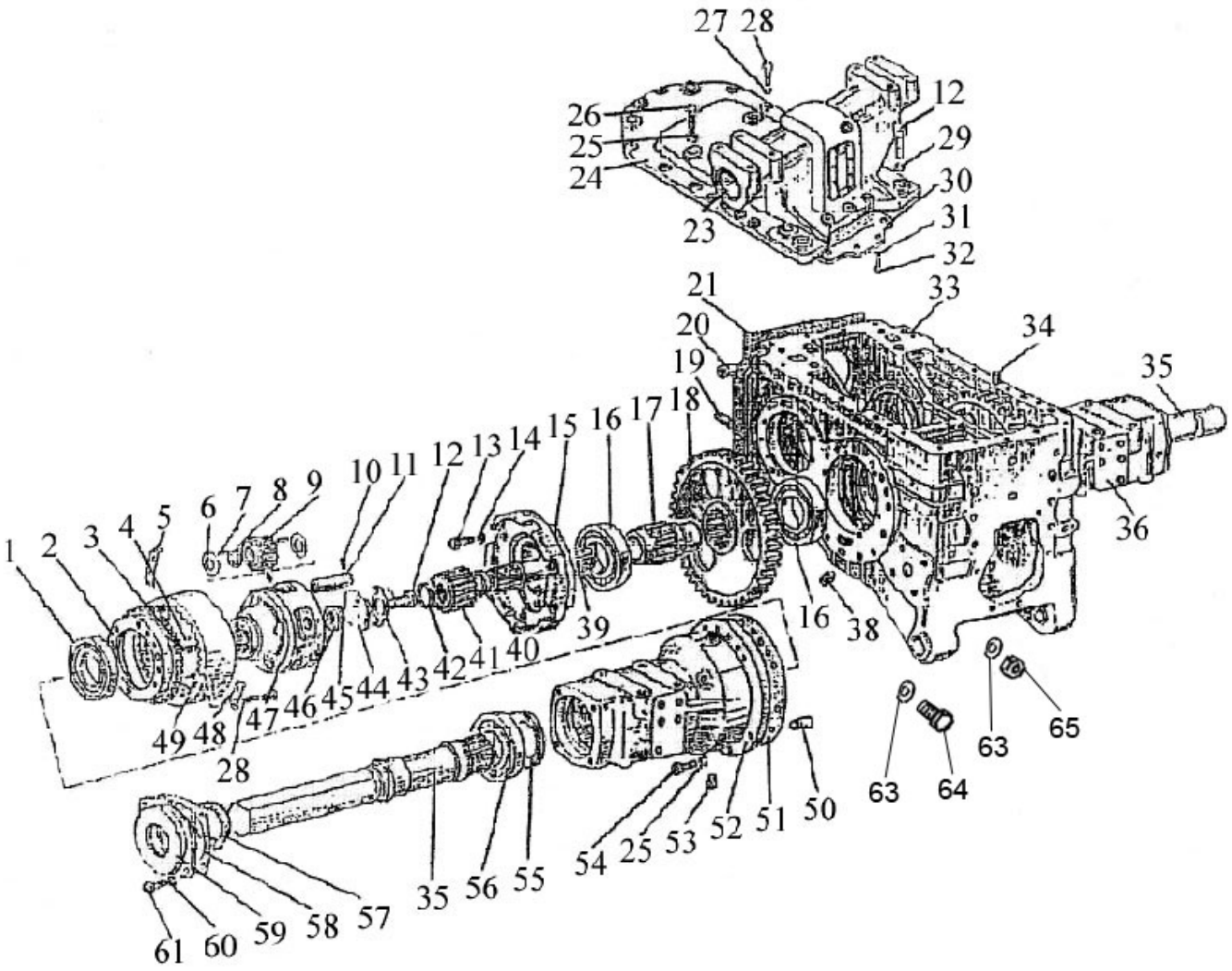

Рис. 24.1 Корпус заднего моста

Группа 24. Задний мост
Подгруппа 2401, 2407. Корпус заднего моста. Конечная передача

№ рис.	№ поз	№ узла или детали	Кол-во	Наименование
24.1		1523М-2401010	1	Мост задний
		1221-2407540	2	Шестерня ведущая (39-42)
		1221-2407130	2	Стакан (15,16)
		1221-2407535-А1	2	Водило (6-11,47)
		1522-2407500-02	1	Конечная передача левая (1-5, 12, 35,43-46, 48-49, 52, 53, 56-61)
		1522-2407500-03	1	Конечная передача правая (1-5, 12, 35, 36, 43-46, 48-49, 52, 56-61)
		1221-2407030	2	Крышка (57, 59)
		1522-2401030	1	Крышка (23, 24,30-32)
	1	7217А	2	Подшипник
	2	1221-2407502-Б	2	Ступица эпицикла
	3	1221-2497512	4	Штифт
	4	54.38.619	4	Кольцо
	5	1221-2407503-А	4	Пластина
	6	1221-2407538	16	Шайба сателлита
	7	5х27,8А3	368	Ролик
	8	1221-2407539	8	Шайба распорная
	9	5336-2405035-А	8	Сателлит
	10	А.8х45 65Г	8	Штифт
	11	1221-2407556-А	8	Ось сателлита
	12	70-4605036	4	Болт
	13	М12х35	16	Болт
	14	ШП12	16	Шайба
	15	1221-2407131	2	Стакан
	16	217А	4	Подшипник
	17	1221-2407123	2	Втулка
	18	1522-2407122	2	Шестерня ведомая
	19	50-4605027	1	Штифт
	20	36-3502037-А	2	Втулка
	21	1522-2401016	2	Прокладка
	23	1522-4605007	2	Втулка
	24	1522-2401024	1	Крышка
	25	ШП16	28	Шайба
	26	Ml6х80	4	Болт
	27	ШП14	24	Шайба
	28	1221-2407505	24	Болт
	29	ШП20	4	Шайба
	30	1522-2401026	1	Крышка
	31	ШП8	8	Шайба
	32	М8х20	8	Болт
	33	1522-2401015	1	Корпус
	33	1522-2401015	1	Корпус
	34	Д01-015	2	Штифт
	35	1221-2407082	2	Полуось
	36	1523М-2407018-01	1	Рукав полуоси правый
	38	70-1701300	1	Пробка магнитная

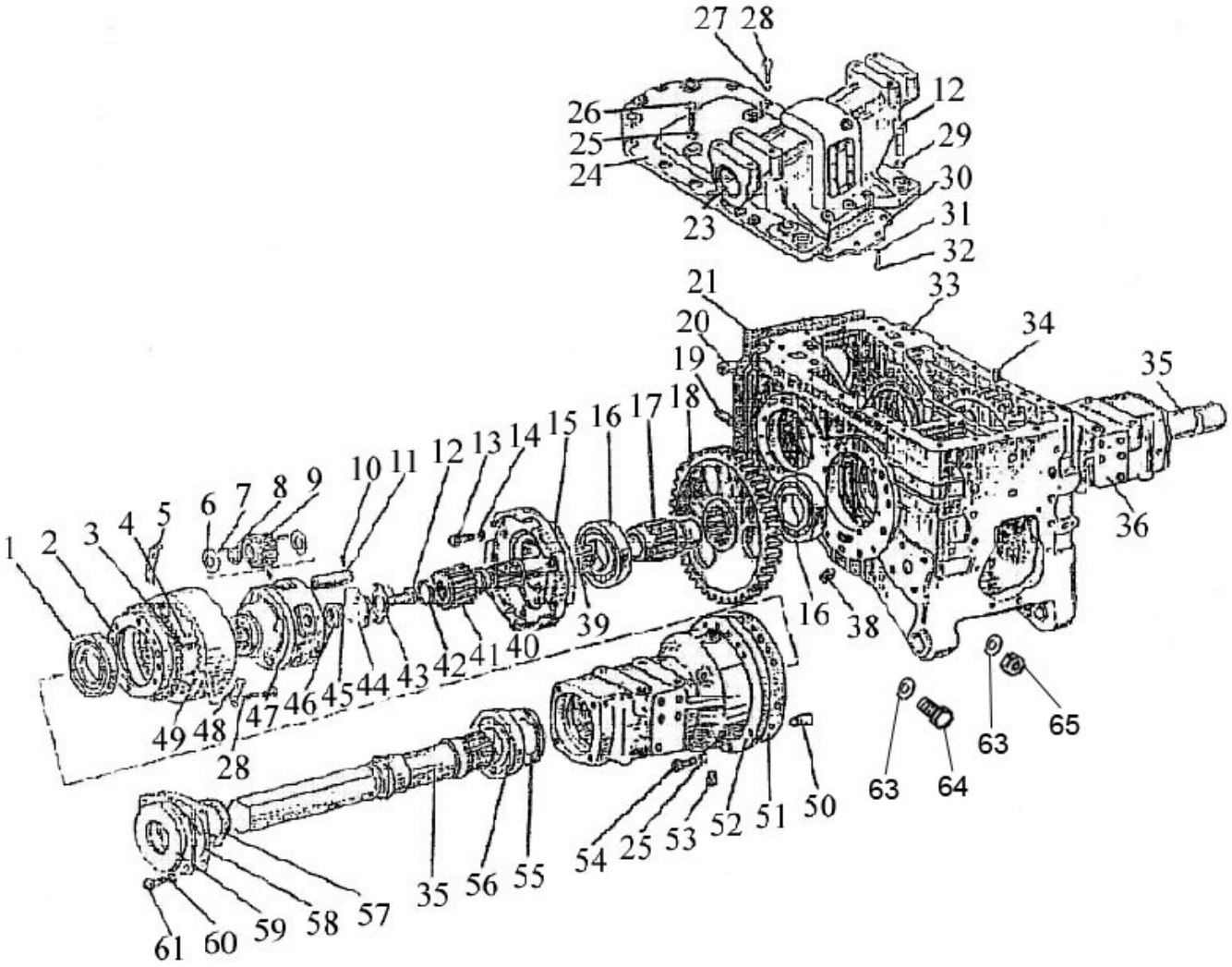

Рис. 24.1 Корпус заднего моста

Группа 24. Задний мост
Подгруппа 2401, 2407. Корпус заднего моста. Конечная передача

№ рис.	№ поз	№ узла или детали	Кол-во	Наименование
24.1	39	1221-2407541	2	Вал
	40	1221-2407542	2	Втулка
	41	5336-2405028-А	2	Шестерня ведущая
	42	2С55	2	Кольцо
	43	1221-2407507	2	Шайба
	44	1221-2407537	2	Шайба
	45	1221-2407506*	2-10	Прокладка 0,5 мм
	46	1221-2407506-01*	2-10	Прокладка 0,2 мм
	47	1221-2407536-Б	2	Водило
	48	1221-2407504	8	Пластина
	49	5336-2405050-А	2	Шестерня ведомая
	50	1221-2407508-01	4	Штифт
	51	1221-2407552	2	Прокладка
	52	1523М-2407018	1	Рукав полуоси левый
	53	КГ 1/8"	2	Пробка
	54	М16х60	24	Болт
	55	142-2407091	2	Кольцо
	56	7218А	2	Подшипник
	57	2.2-90х120-1	2	Манжета
	58	1221-2407089	2	Прокладка
	59	1221-2407028	2	Крышка
	60	ШП10	8	Шайба
	61	М10х25	8	Болт
	62	2.2-25х45-1	2	Манжета
	63	18 ОТ	6	Шайба
	64	1221-24010011-01	3	Болт
	65	М18-6Н.6.019	3	Гайка

* Подбор

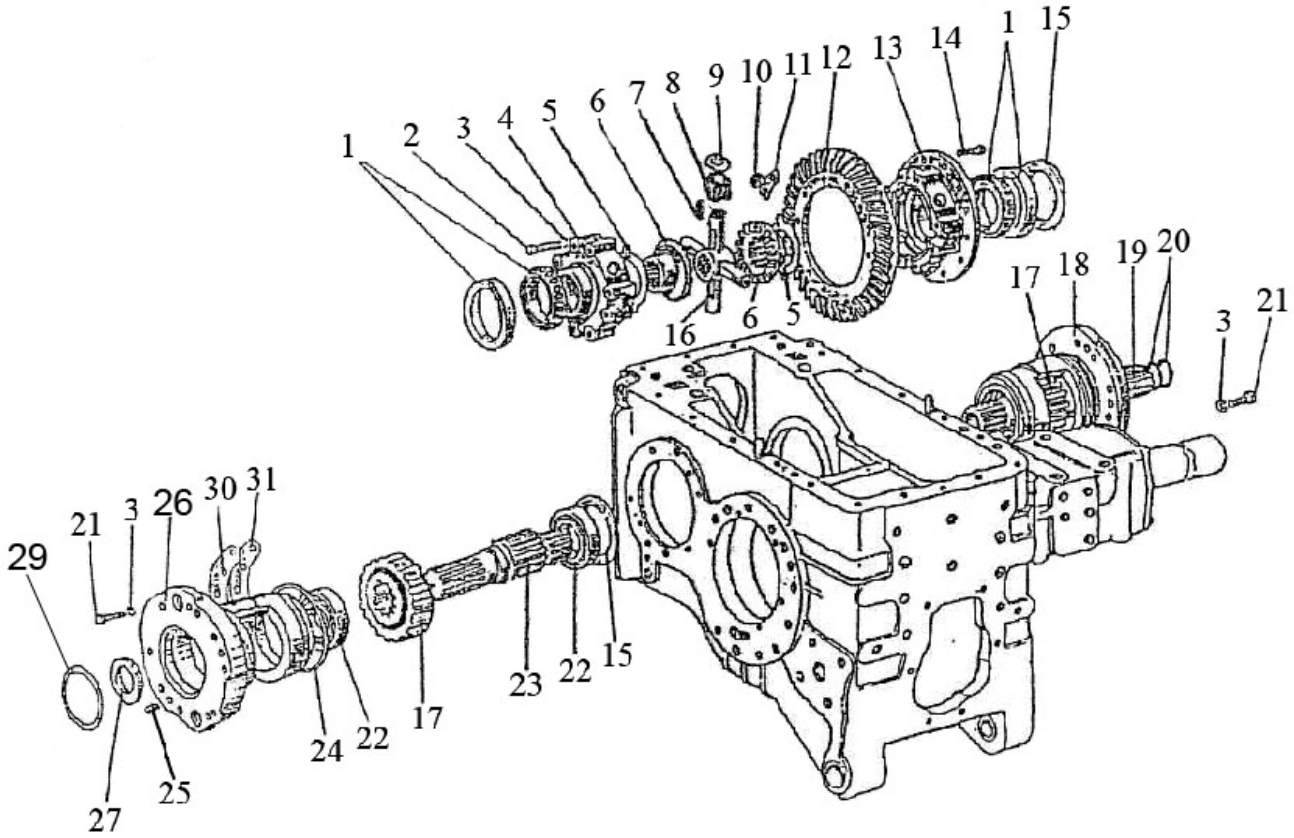

Рис. 24.2 Дифференциал. Стакан подшипников.

Группа 24. Задний мост
Подгруппа 2403, 2407. Дифференциал. Стакан подшипников.

№ рис.	№ поз	№ узла или детали	Кол-во	Наименование
24.2		1522-2403010-А	1	Дифференциал (1-14, 16)
		1522-2403015-02	1	Корпус дифференциала (2, 4, 13)
		1523М-2407060	1	Стакан левый (15, 17, 18, 22-24)
		1523М-2407060-01	1	Стакан правый (15, 17-19, 22, 24)
		1522-2403014	1	Комплект шестерен главной передачи (Состоит из дет. 1522-1701252; 50-2403021-Б)
		1522-2403014-01	1	Комплект шестерен главной передачи (Состоит из дет. 1222-1701252; 50-2403021-Б)
	1	7216А	2	Подшипник
	2	50-2403034-А	8	Болт
	3	ШП12	8	Шайба
	4	1522-2403019-02	1	Крышка
	5	1220-2403049	2	Шайба опорная
	6	1522-2403048	2	Шестерня полуосевая
	7	4х29,8 А3	100	Ролик
	8	1522-2403057-Б	4	Сателлит
	9	1522-2403025-Б	4	Шайба сателлита
	10	М12	12	Гайка
	11	50-2403023	6	Пластина стопорная
	12	50-2403021-Б	1	Шестерня ведомая
	13	1522-2403018-02	1	Корпус
	14	50-1702092	12	Болт призонный М12х42
	15	1221-2407043	2	Кольцо
	16	1522-2403062-Б	1	Крестовина
	17	1522-2407052	2	Шестерня
	18	1221М-2407042-01	1	Стакан подшипников правый
	19	1221М-2407053	1	Вал
	20	035-040-30-1-4	2	Кольцо
	21	80М-2407041	14	Болт
	22	311А (6-311АШ1)	4	Подшипник
	23	1221М-2407053-01	1	Вал
	24	205-210-36-1-4	2	Кольцо
	25	80М-2407039	4	Штифт
	26	1221М-2407042	1	Стакан подшипников левый
	27	2.2-52х75-1	2	Манжета
	29	С125	2	Кольцо
	30	1221-2407056*	1-8	Прокладка 0,5 мм
	31	1221-2407057*	1-20	Прокладка 0,2 мм

* Подбор

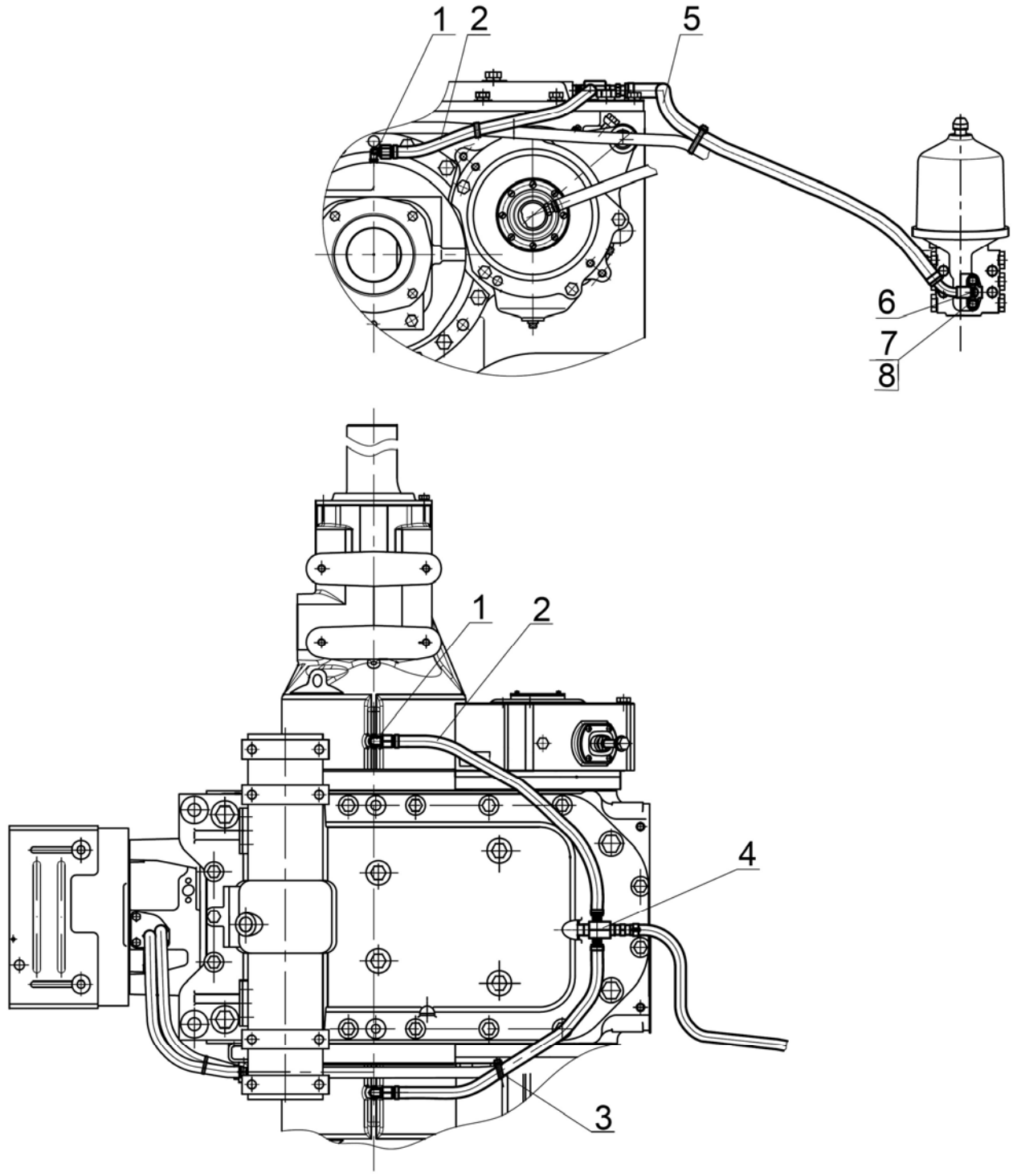

Рис. 24.3 Система смазки заднего моста (вариант)

Группа 24. Задний мост
Подгруппа 2401. Система смазки заднего моста (вариант)

№ рис.	№ поз	№ узла или детали	Кол-во	Наименование
24.3	1	822-3503037	2	Угольник ввертной
	2	1525-2401510	2	Маслопровод
	3	80-3723045-01	3	Манжета
	4	2022-2401513	1	Переходник
	5	2022-2401520	1	Маслопровод
	6	017-022-30-1-4	1	Кольцо ГОСТ18829-73/ГОСТ98373
	7		2	Болт М8х30 ГОСТ 7796-70
	8		2	Шайба 8Т ОСТ 37.001.115-75

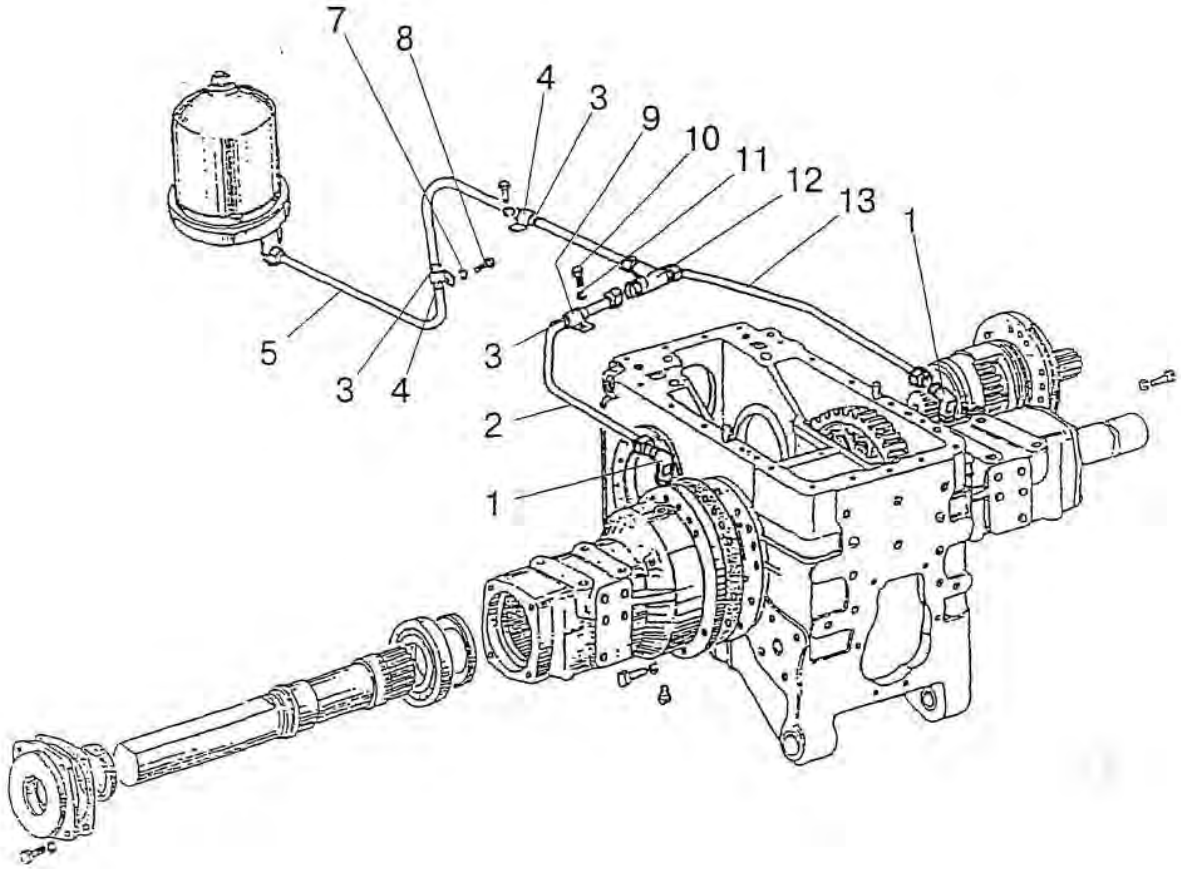

Рис. 24.4 Система смазки заднего моста (вариант)

Группа 24. Задний мост
Подгруппа 2401. Система смазки заднего моста (вариант)

№ рис.	№ поз	№ узла или детали	Кол-во	Наименование
24.4	1	86-1802088	2	Угольник
	2	1522-2407330	1	Маслопровод
	3	1522-2407317	3	Трубка
	4	70-4802046	2	Хомут
	5	1522-2407310	1	Маслопровод
	7	ШП 10	1	Шайба
	8	М10х20	1	Болт
	9	70-4802043	1	Кляммер
	10	М12х25	1	Болт
	11	ШП 12	1	Шайба
	12	1221-2407288-02	1	Тройник
	13	1522-2407320	1	Маслопровод

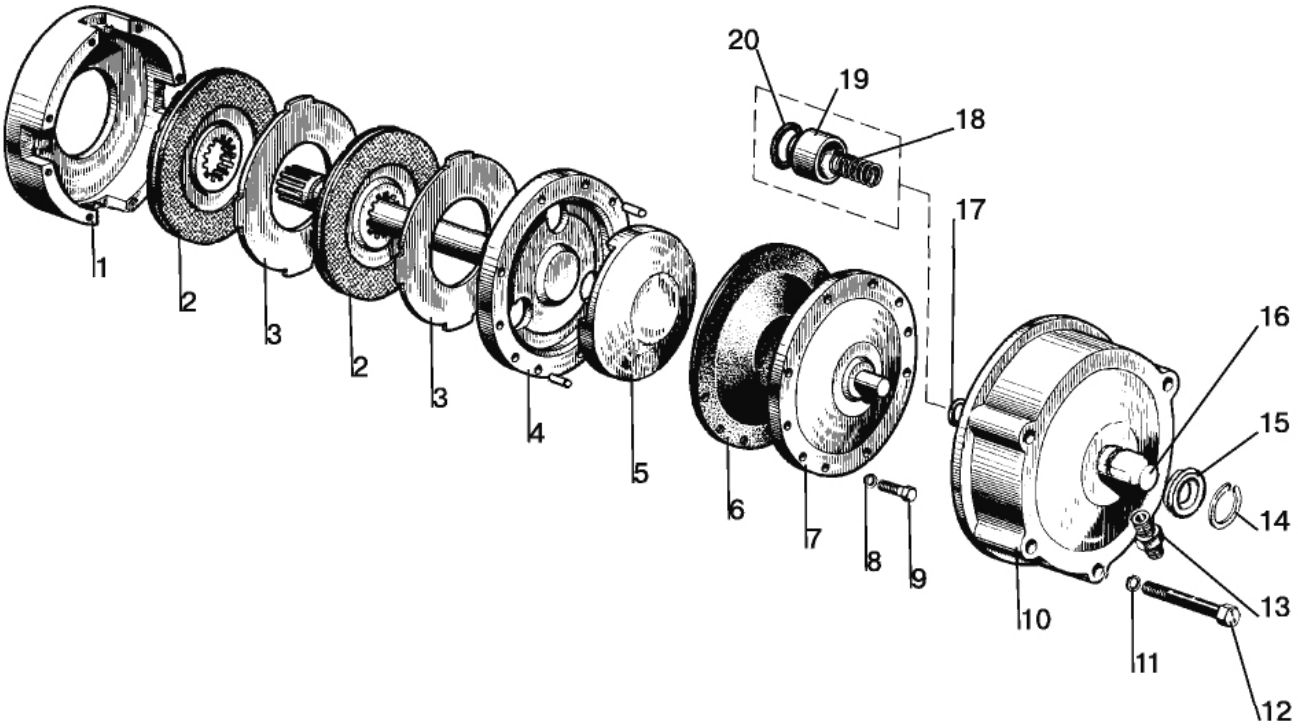

Рис. 24.5 Механизм блокировки дифференциала

Группа 24. Задний мост
Подгруппа 2409. Механизм блокировки дифференциала.

№ рис.	№ поз	№ узла или детали	Кол-во	Наименование
24.5		70-2409010-Б-01	1	Муфта блокировки (1-9)
		82Р-2409050-02	1	Переходник (10, 13-20)
	1	70-2409015-А	1	Корпус муфты
	2	70-3502040-01 или 70-3502040-04	2	Диск
	3	70-2409028	2	Диск отжимной
	4	70-2409020-01	1	Вал блокировочный
	5	70-2409018	1	Диск нажимной
	6	70-2409021	1	Диафрагма
	7	70-2409030-Б	1	Крышка диафрагмы
	8		8	Шайба 8Т ОСТ 37.001.115-75
	9		8	Болт М8-6gх40.88.35.019 ГОСТ 7795-70
	10	70-2409035-А6	1	Кожух
	11		5	Шайба 12 ОТ ОСТ 37.001.115-75
	12	1522-2409034	5	Болт
	13	85-3407470	1	Штуцер
	14		1	Кольцо С40 ГОСТ 13940-86
	15	82Р-2409036А	1	Уплотнитель
	16	70-2409026-Б	1	Переходник
	17	020-025-30-1-4	1	Кольцо уплотнительное
	18	54-06-448-А	1	Пружина
	19	70-2409027-А	1	Втулка
	20	70-2409033-Б	1	Кольцо

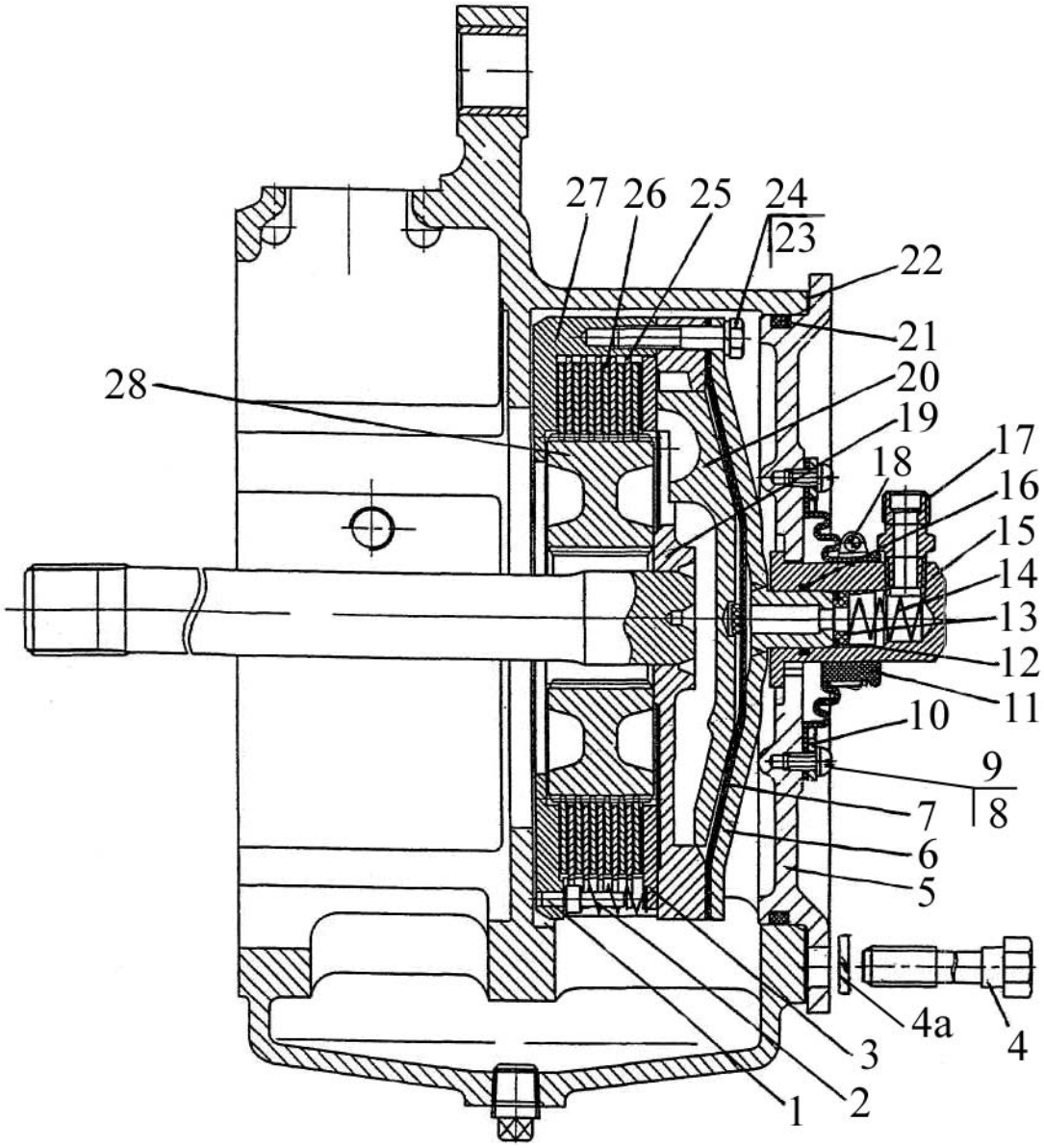

Рис. 24.6 Муфта блокировки дифференциала «мокрая»

Группа 24. Задний мост
Подгруппа 2409. Муфта блокировки дифференциала «мокрая»

№ рис.	№ поз	№ узла или детали	Кол-во	Наименование
24.6		80М-2409010	1	Муфта блокировки (1-3,6,7,19,20,23-28)
		1221М-2409050-01	1	Переходник (5,8-18,21)
	1	80М-2409002	4	Палец
	2	50-1702148-А	4	Пружина
	3	80М-2409028	1	Диск отжимной (S=4,7mm)
		80М-2409028-01*	*	Диск отжимной (S=4,4mm)
		80М-2409028-02*	*	Диск отжимной (S=4,1 мм)
		80М-2409028-03*	*	Диск отжимной (S=3,8mm)
		80М-2409028-04*	*	Диск отжимной (S=3,5mm)
		80М-2409028-05*	*	Диск отжимной (S=3,2mm)
		80М-2409028-06*	*	Диск отжимной (S=3,0mm)
	4	1221М-3502039	5	Болт
	4а	ШП14	5	Шайба
	5	1221М-2409034-01	1	Крышка
	6	70-2409030-Б	1	Крышка диафрагмы
	7	70-2409021	1	Диафрагма
	8	В.М6х10	8	Винт
	9	ШП 6	8	Шайба
	10	80М-2409037	1	Кольцо
	11	80М-2409036	1	Уплотнитель
	12	70-2409033-Б	1	Кольцо
	13	70-2409027-А	1	Втулка
	14	54-06-448-А	1	Пружина
	15	70-2409026-Б	1	Переходник
	16	020-025-30-1-4	1	Кольцо
	17	85-3407470	1	Штуцер
	18	32-50/9С6W	1	Хомут «НОРМА»
	19	70-2409020-02	1	Вал блокировочный
	20	80М-2409018	1	Диск нажимной
	21		1	Кольцо 205-215-58-2-2 ГОСТ 18829-73/ГОСТ 9833-73
	22	1221М-2409051	1	Прокладка
	23	М8х40	8	Болт
	24	ШП8	8	Шайба
	25	80М-2409016	5	Диск промежуточный
	26	2522-1802035-А	6	Диск ведущий
	27	80М-2409015	1	Корпус муфты
	28	80М-2409001	1	Ступица

* Подбор

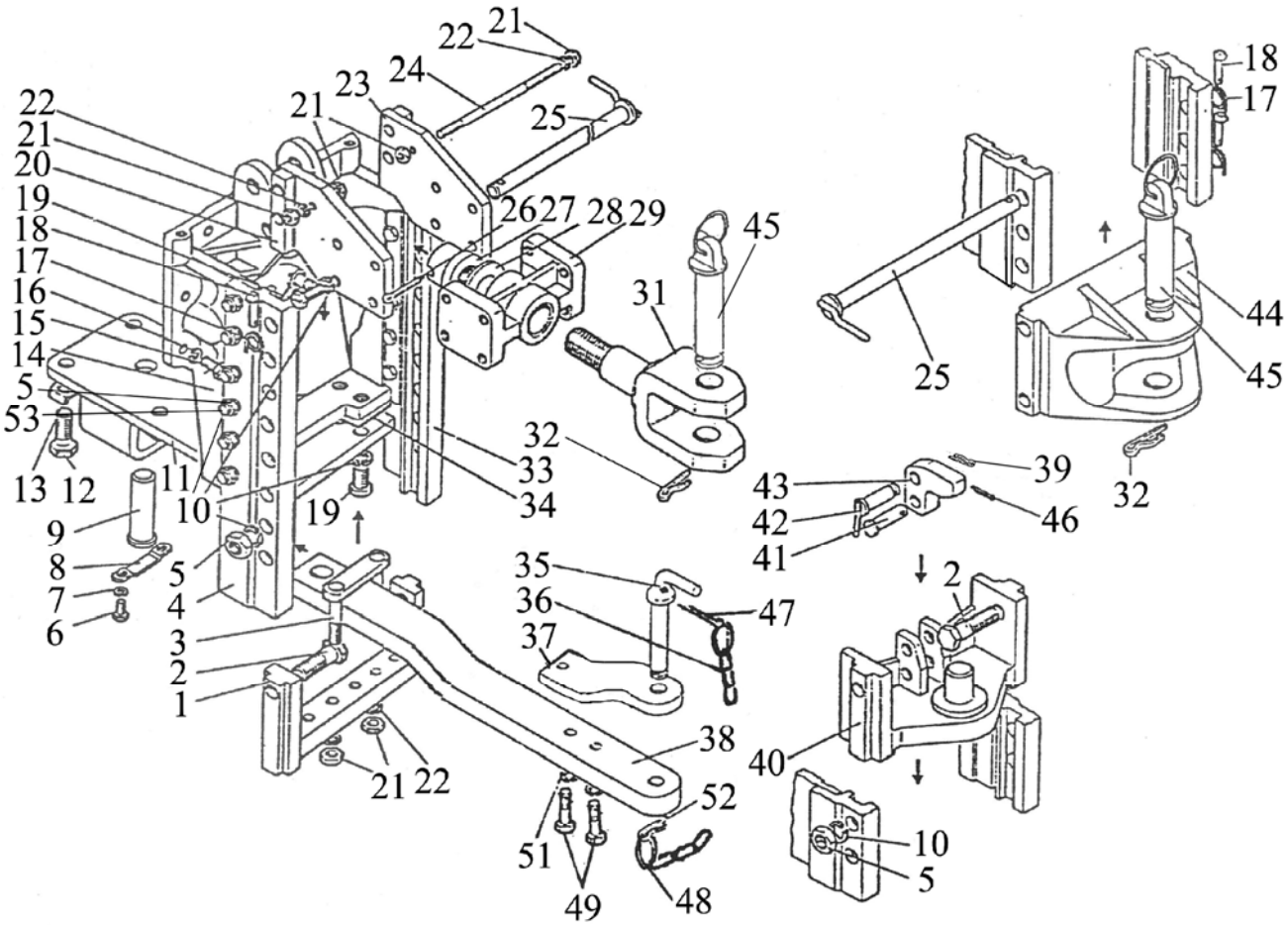

Рис. 27.1 Тягово-сцепное устройство.

Группа 27. Устройство тягово-сцепное
Подгруппа 2707. Тягово-сцепное устройство

№ рис.	№ поз.	№ узла или детали	Кол-во	Наименование
27.1		2022-2707060		Кронштейн (4,14,33,53,5,10)
		1322-2707160		Питон (40,41,42,43,46,39,2,5,10)
		1321-2707050-Б		Вилка (19,20,21,22,23,24,26-32)
		2022-2707150		Тяга (35,36,37,38,47,48,49,50,51,52)
	1	1322-2707130	1	Поперечина
	2	1322-2707133	4	Болт
	3	1322-2707120-Б	1	Скоба
	4	2022-2707062	1	Направляющая
	5	М20х1,5	4	Гайка
	6	М10х20	2	Болт
	7	ШП 10	2	Шайба
	8	1522-2707126	1	Пластина
	9	1522-2707127	1	Ось
	10	ШП 20	40	Шайба
	11	1522-2707020-Б	1	Плита
	12	1321-2707014	4	Болт
	13	1222-2707137	2	Пластина
	14	1522-2707061-Б	1	Кронштейн
	15	70-4605036	12	Болт
	17	А61.05.004	2	Кольцо
	18	А61.05.005	2	Чека
	19	680-2707024	12	Болт
	20	1321-2707070-Б	1	Пластина (лев.)
	21	М16	6	Гайка
	22	ШП 16	4	Шайба
	23	1321-2707070-01	1	Пластина (пр.)
	24	1522-2707244	1	Стяжка
	25	1321-2707030	2	Палец
	26	6,3х63	1	Шплинт
	27	1522-2707243	1	Гайка
	28	1522-2707242	1	Шайба
	29	1321-2707051-Б	1	Кронштейн
	31	1321-2707052	1	Вилка
	32	1321-2707042	2	Шплинт
	33	2022-2707062-01	1	Направляющая
	34	1522-2707135	2	Пластина
		1522-2707135-01	2	Пластина
		1522-2707135-02	2	Пластина
	35	1522-2707079-А	1	Шкворень
	36	70-4235035	2	Цепочка
	37	1523-2707145	1	Накладка
	38	2022-2707144	1	Тяга
	39	А.61.07.001	1	Шплинт
	40	1322-2707165	1	Плита с питоном
	41	1322-2707162-01	1	Палец

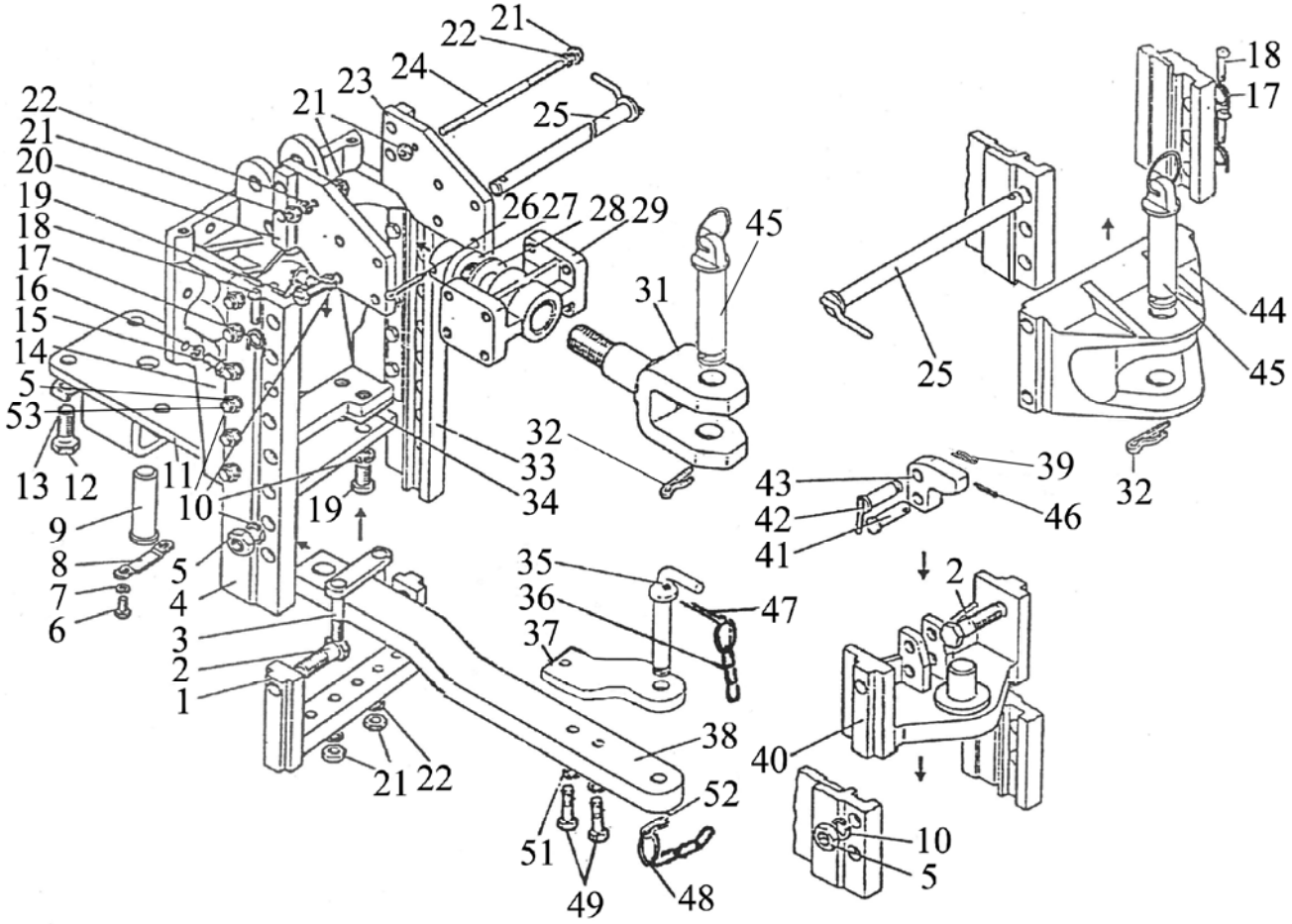

Рис. 27.1 Тягово-сцепное устройство.

Группа 27. Устройство тягово-сцепное
Подгруппа 2707. Тягово-сцепное устройство

№ рис.	№ поз.	№ узла или детали	Кол-во	Наименование
27.1	42	1322-2707180	1	Палец
	43	1322-2707161	1	Упор
	44	1321-2707111-А или 1321-2707113-А (EURO)	1	Вилка
	45	1321-2707140-Б	2	Шкворень
	46	4х36	1	Шплинт
	47	3,2х25	1	Шплинт
	48	Н50-4202146	1	Кольцо
	49	1523-2707149	2	Болт
	51	1523-2707146	2	Шайба
	52	А61.07.001-А	1	Шплинт
	53	1522-2707149-01	12	Болт

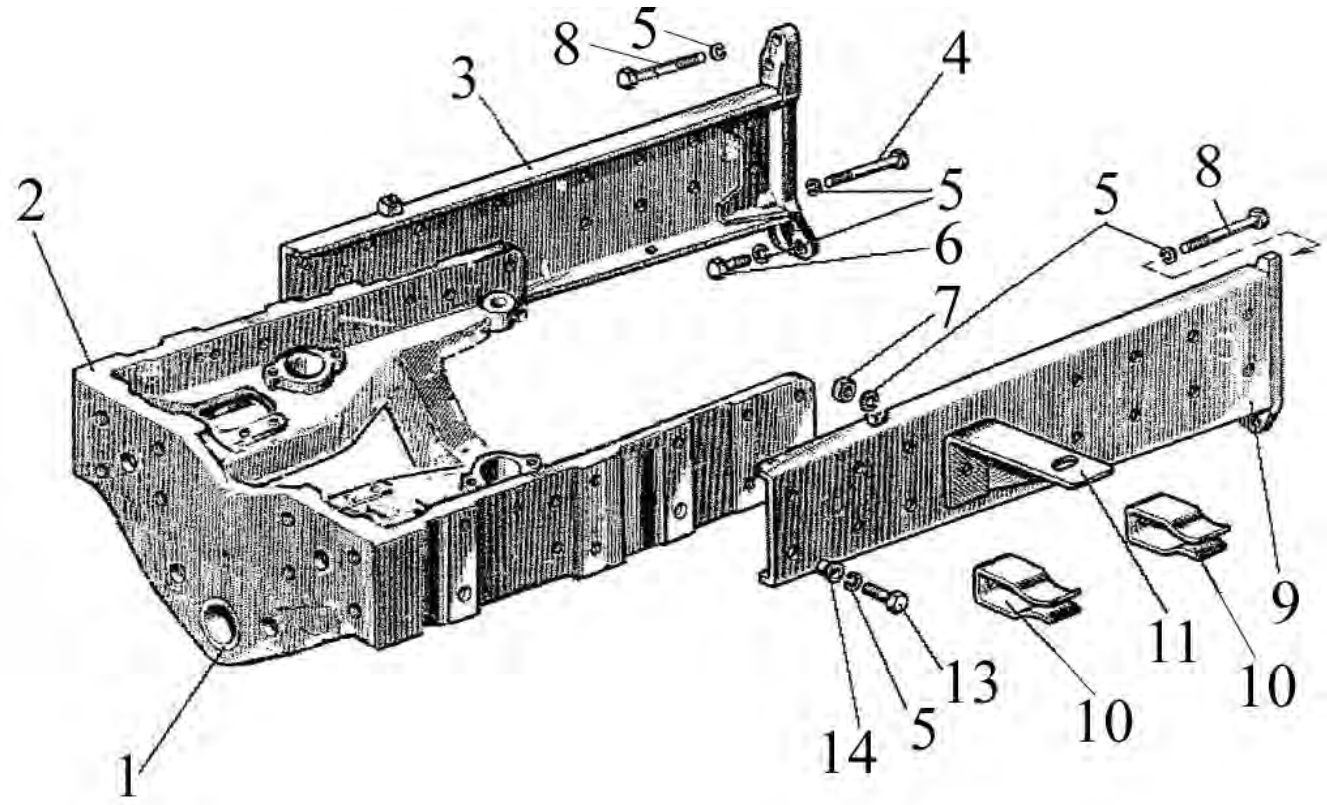

Рис. 28.1 Полурама

Группа 28. Рама
Подгруппа 2801. Полурама

№ рис.	№ поз.	№ узла или детали	Кол-во	Наименование
28.1	1	40-3001022	2	Втулка
	2	1520-2801016	1	Брус передний
	3	1523-2801030	1	Лонжерон правый
	4	70-2800016	4	Болт
	5	ШП16	6	Шайба
	6	М16х60	4	Болт
	7	М16	2	Гайка
	8	М16х70	2	Болт
	9	1523-2801020	1	Лонжерон левый
	10	50-3913214	2	Зажим
	11	80-3919106	2	Кронштейн
	13	MI 6х50	4	Болт
	14	50-2800011	4	Втулка

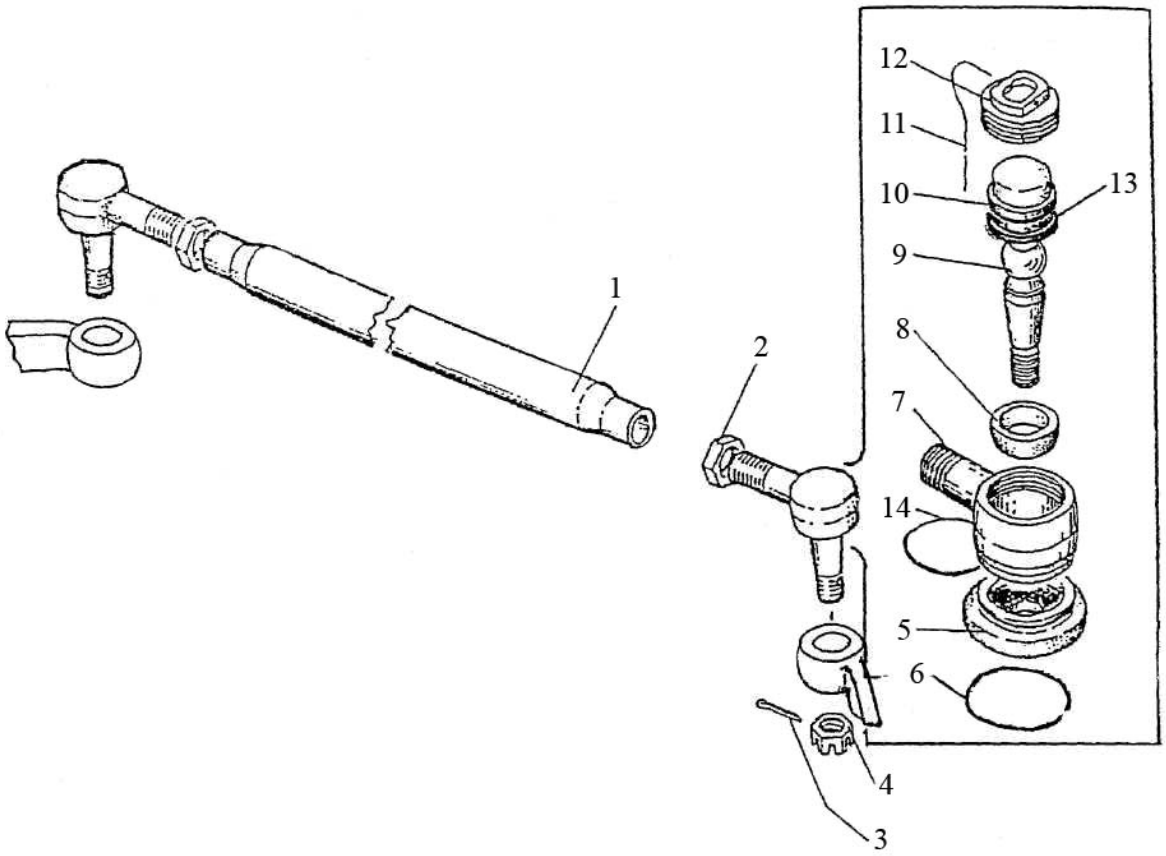

Рис. 30.1 Тяга рулевая

Группа 30. Ось передняя
Подгруппа 3003. Тяга рулевая

№ рис.	№ поз	№ узла или детали	Кол-во	Наименование
30.1		1220-3003010-01	1	Тяга в сборе (1,2,4-14)
		1220-3003020-А	1	Шарнир с правой резьбой (5-14)
		1220-3003020-А-01	1	Шарнир с левой резьбой (5-14)
	1	1220-3003011	1	Труба
	2	1220-3003013	1	Контргайка с правой резьбой
		1220-3003013-01	1	Контргайка с левой резьбой
	3	4х36	2	Шплинт
	4	М20х1,5	2	Гайка ГОСТ 5919-73
	5	1220-3003025-А	2	Чехол
	6	1220-3003029	2	Кольцо
	7	1220-3003022	1	Корпус шарнира с правой резьбой
		1220-3003022-01	1	Корпус шарнира с левой резьбой
	8	1220-3003023	2	Вкладыш верхний
	9	1220-3003021	2	Палец шаровой
	10	1220-3003028	2	Вкладыш нижний
	11	2,0-0-С	2	Проволока L=270 мм
	12	50-3003018-Б	2	Пробка
	13	1220-3003027	2	Вкладыш
	14	1220-3003024	2	Кольцо

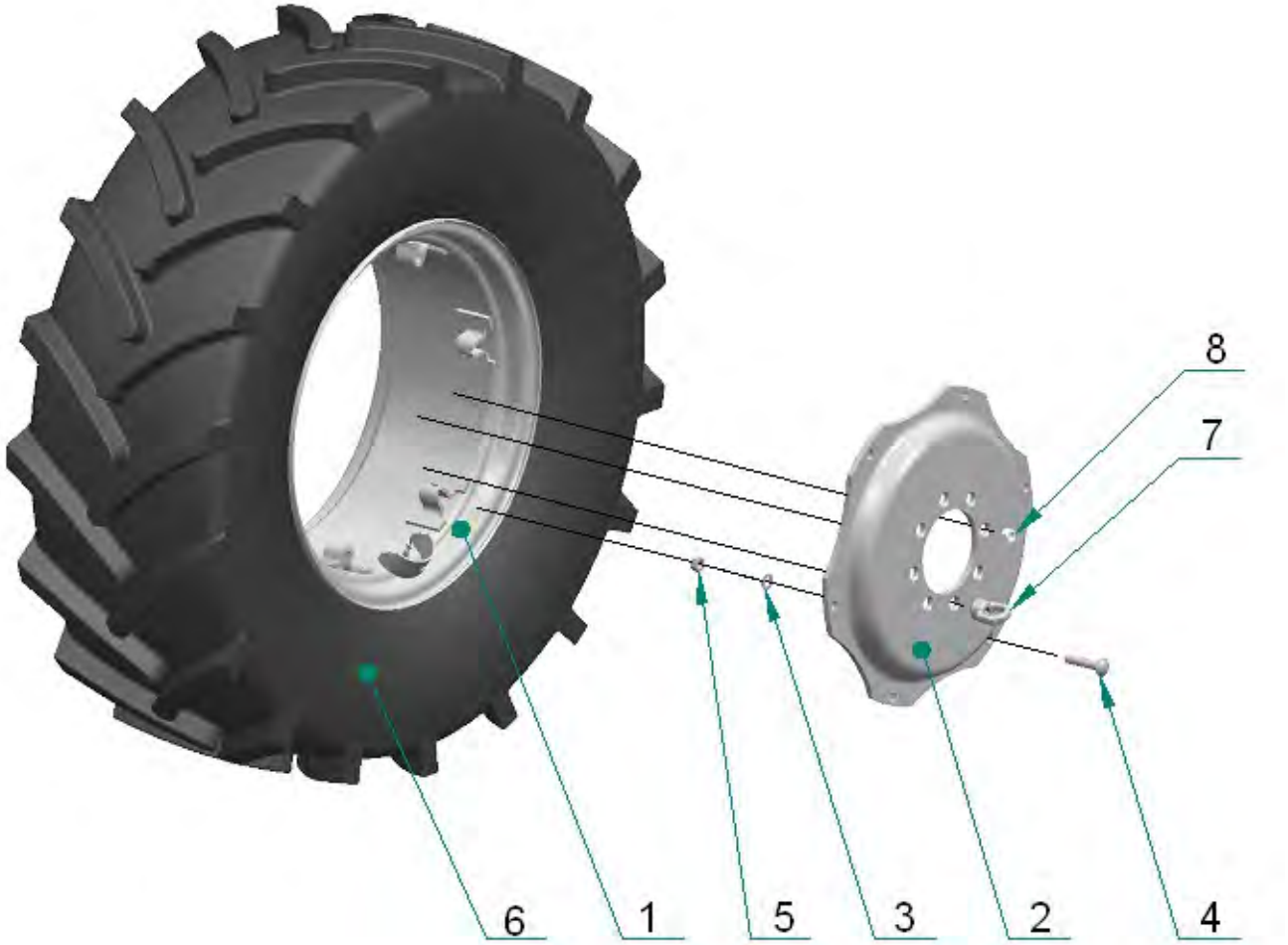

Рис. 31.1 Колеса передние ведущие

Группа 31. Колеса и ступицы
Подгруппа 3101. Колеса передние ведущие

№ рис.	№ поз	№ узла или детали	Кол-во	Наименование
31.1		1221-3101010-01	2	Колесо (с шиной 420/70R24) (1-6)
		W12-24-3101020-01 или 880.3101012-01	2	Колесо W12x24 (1,2,3,4,5)
	1	W12-24-3101035	2	Обод W12x24 с кронштейнами
	2	W12-24-3101017	2	Диск
	3	52-2301065	12	Шайба
	4	1221-3101011	12	Болт
	5	1221-3101013	12	Гайка или Гайка М16х1.5-6Н.10.019 ГОСТ 5915-70
	6		2	Шина 420/70R24
	7	70-3104019-01	2	Гайка специальная
	8	40-3103017	14	Гайка крепления диска колеса

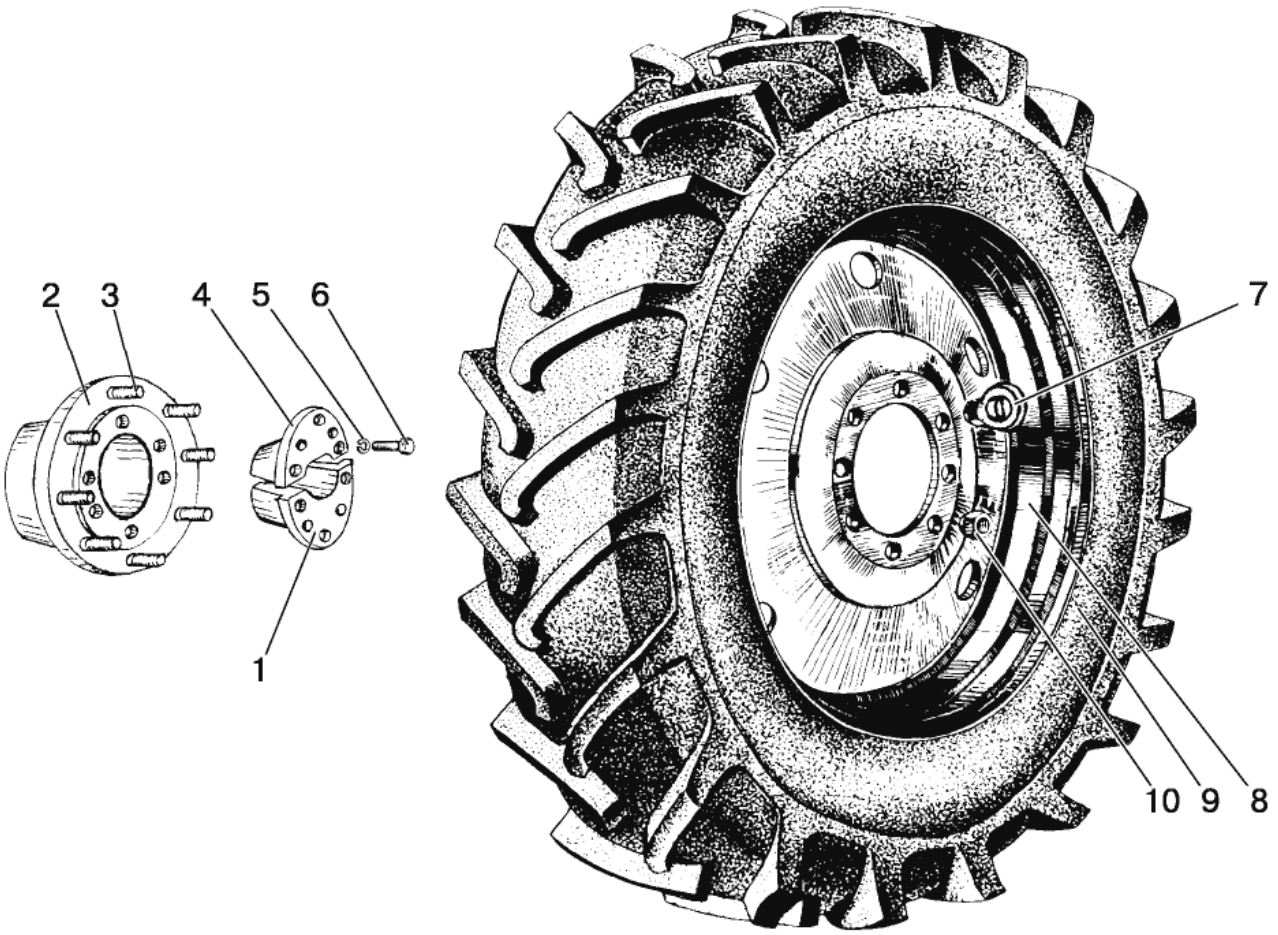

Рис. 31.2 Колеса задние ведущие

Группа 31. Колеса и ступицы
Подгруппа 3107. Колеса задние ведущие

№ рис.	№ поз	№ узла или детали	Кол-во	Наименование
31.2		1220-3104010	2	Ступица (1-7, 10)
	1	1220-3104012	1	Вкладыш
	2	1220-3104011	1	Ступица
	3	40-3104021	8	Болт
	4	1220-3104012-01	1	Вкладыш
	5		6	Шайба ШП 20
	6	70-4605036	6	Болт
	7	70-3104019	2	Гайка специальная
		1522-3107010	2	Колесо 520/70R38 (в сборе с шиной 8,9)
	8	886.3107012 или DW 15Lx38-3107020 или 8746.3107012ПЗ	2	Колесо DW16Lx38 Колесо DW15Lx38 Колесо DW15Lx38
	9		2	Шина 520/70R38
		1221-3107010*	2	Колесо 18,4R38 (в сборе с шиной 8,9)
	8	DW 15Lx38-3107020 или 8746.3107012ПЗ	2	Колесо DW15Lx38
	9		2	Шина 18,4R38*
	10	36-3104019	16	Гайка

* по заказу (дополнительная комплектация)

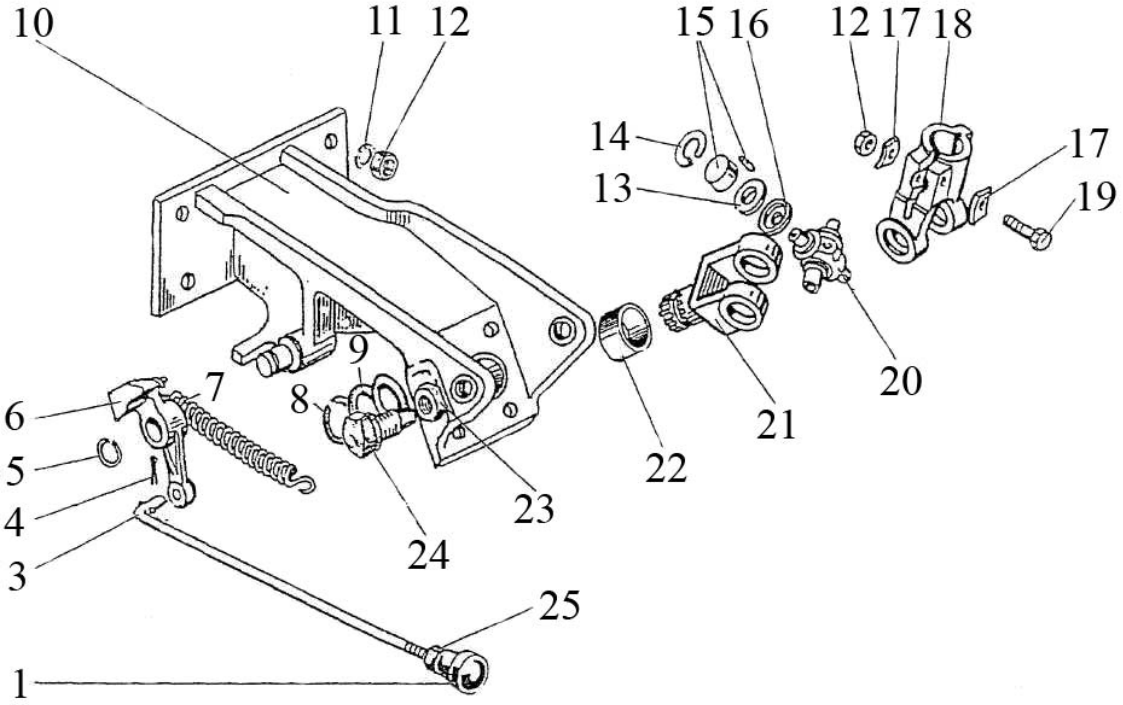

Рис. 34.1 Колонка рулевая

Группа 34. Управление рулевое
Подгруппа 3401. Колонка рулевая

№ рис.	№ поз	№ узла или детали	Кол-во	Наименование
34.1	1	70-4803060	1	Рукоятка
	3	822-3401001	1	Тяга
	4	2,0х12	1	Шплинт
	5	С18	1	Кольцо
	6	85-3401014-01	1	Фиксатор
	7	50-1310158-Б	1	Пружина
	8	С20	1	Кольцо
	9	80-3401019	1	Шайба
	10	822-3401120	1	Кронштейн
	11	ШП10	4	Шайба
	12	М10	4	Гайка ГОСТ 5915-70
	13	50-3401064	4	Сальник
	14	С19	4	Кольцо
	15	904700УС17	4	Подшипник
	16	50-3401063	4	Обойма
	17	80-3401013	2	Шайба
	18	50-3401061-А	1	Вилка
	19	М10х45	1	Болт ГОСТ 7795-70
	20	50-3401062	1	Крестовина
	21	85-3401156-Б	1	Вилка
	22	85-3401016	1	Втулка
	23	М20х1,5	2	Гайка ГОСТ 15522-70
	24	80-3401089	2	Винт
	25	М8	1	Гайка ГОСТ 5915-70

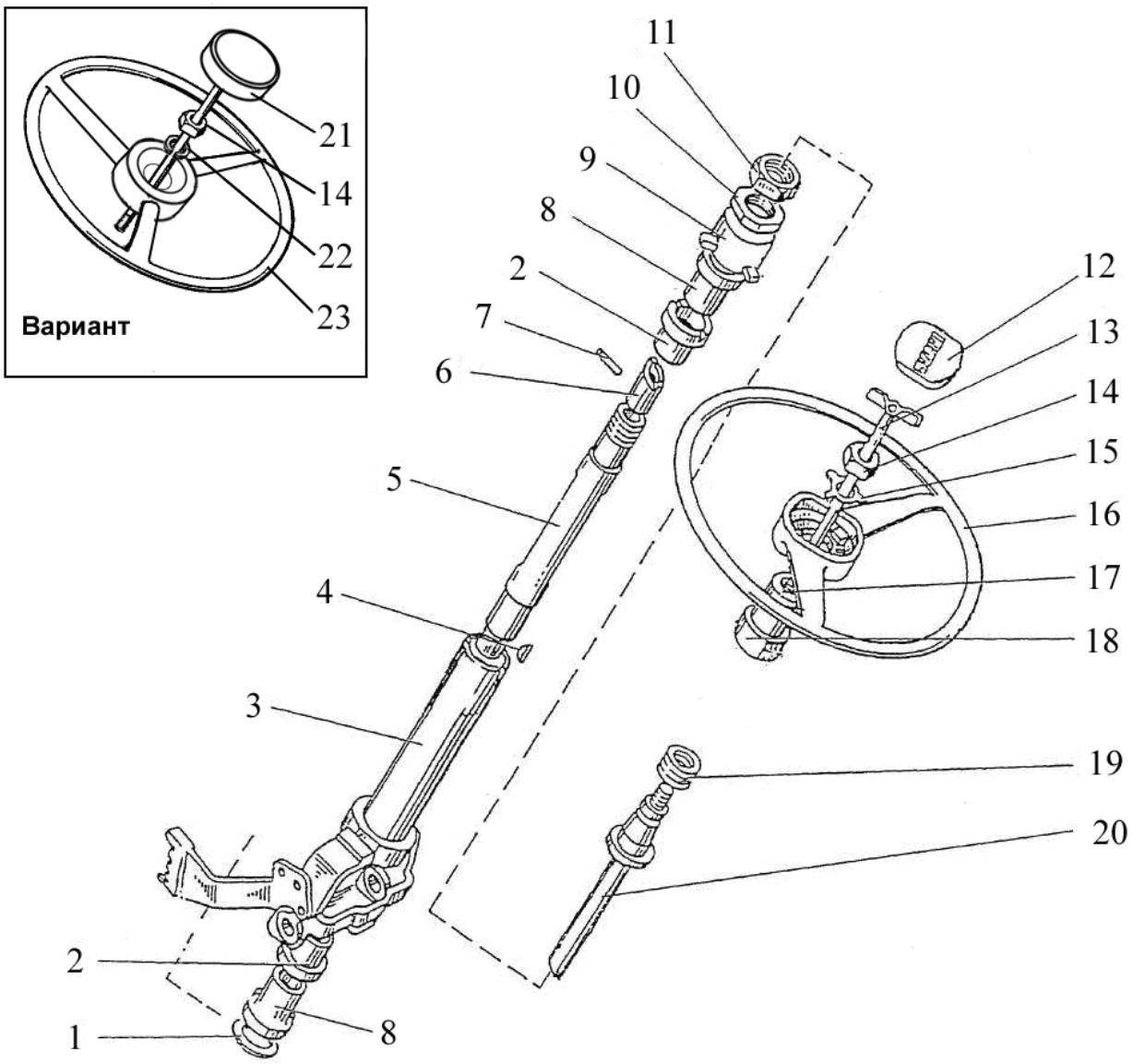

Рис. 34.2 Колонка рулевая

Группа 34. Управление рулевое
Подгруппа 3401. Колонка рулевая

№ рис.	№ поз	№ узла или детали	Кол-во	Наименование
34.2	1	600-3401012	1	Шайба
	2	70-3401077-Б	2	Амортизатор
	3	822-3401080	1	Труба
	4	5х10	1	Шпонка
	5	70-3401055	1	Вал промежуточный
	6	70-3401054-Б	1	Хвостовик вала
	7	ШЦК 8х36	1	Штифт
	8	70-3401076	2	Втулка
	9	80-3709022	1	Отбойник
	10	70-3401078	1	Гайка
	11	70-3401079	1	Контргайка
	12	80-3401082	1	Крышка
	13	80-3401140	1	Зажим
	14	М16х1,5	1	Гайка ГОСТ 5915-70
	15	50-3401091	1	Шайба
	16	80-3402015	1	Колесо рулевое
	17	80-3709025	1	Втулка внутренняя
	18	80-3709026-Б	1	Втулка средняя
	19	50-4608057	1	Пружина
	20	85-3401175	1	Вал
	21	822-3401140-А1	1	Зажим
	22	ШП 16	1	Шайба
	23	70-3402015-А	1	Рулевое колесо

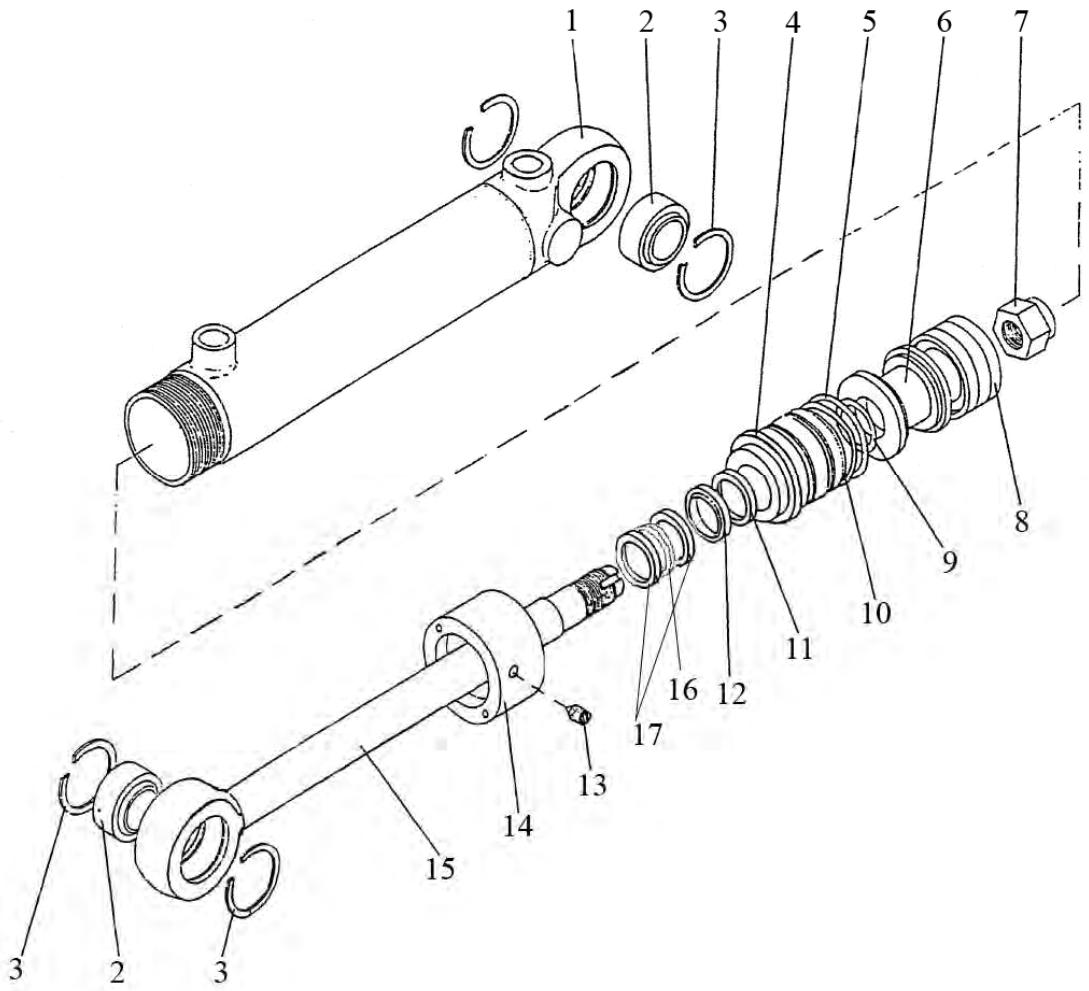

Рис. 34.3 Гидроцилиндр 50х25-200

Группа 34 Управление рулевое
Подгруппа 3405. Гидроцилиндр 50х25-200

№ рис.	№ поз	№ узла или детали	Кол-во	Наименование
34.3		Ц50-3405215-А	1	Гидроцилиндр 50х25-200 (2-16)
	1	Ц50-3405220	1	Корпус цилиндра
	2	ШС-25	2	Подшипник
	3	С42	4	Кольцо
	4	Ц50-3405218-Б	1	Крышка передняя
	5	045-050-30-1-4	2	Кольцо
	6	Ц50-3405223-Б	1	Поршень
	7	Ц50-3405222	1	Гайка поршня
	8	24 251797 L43 50-34 -20,5*	1	Уплотнение поршня
	9	025-028-19-1-4	1	Кольцо
	10	Ц50-3405228	1	Кольцо защитное
	11	24 223269 T20 25-33-5,7*	1	Уплотнение штока
	12	24 004792 PU6 25-33,6-6,5*	1	Манжета штока
	13	А.М8х10	1	Винт
	4	Ц50-3405224	1	Гайка накидная
	15	Ц50-3405221-Б	1	Шток
	16	24 223123 OMS-MR 25-32,3-3*	1	Уплотнение штока
	17	24 226044 SB 25-28-5,5*	2	Направляющая штока

* Уплотнительные элементы фирмы «Фройденберг» Германия

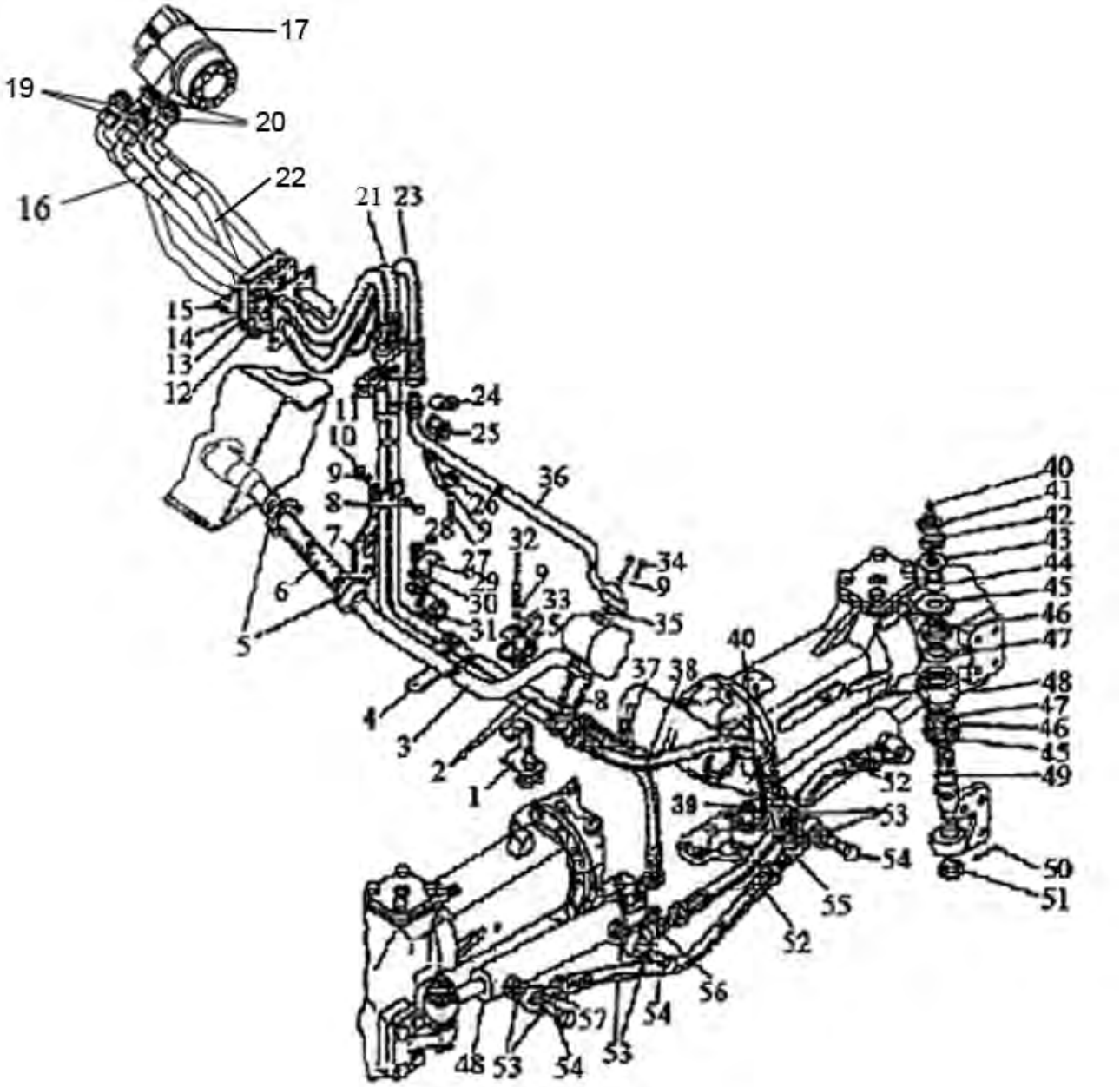

Рис. 34.4 Управление рулевое гидрообъемное

Группа 34 Управление рулевое
Подгруппа 3400. Управление рулевое гидрообъемное

№ рис.	№ поз	№ узла или детали	Кол-во	Наименование
34.4	1	1522-3407017	1	Кронштейн
	2	1522-3407050-Б	2	Маслопровод
	3	1221-3407030	1	Маслопровод
	4	85-3407107	1	Планка
	5	25-40	2	Хомут с червячной резьбой
	6	1321-3407018-01	1	Шланг
	7	80В-3407012	1	Кронштейн
	8	М8х45	3	Болт
	9	ШП8	9	Шайба
	10	М8	2	Гайка
	11	Н.036.12.010	2	Заглушка
	12	2522-6703034	1	Прокладка
	13	1522-3407011	1	Крышка
	14	ШП 6	4	Шайба
	15	М6х25	4	Болт
	16	680-4607140-11	1	Рукав высокого давления Ø10х1
	17	OSPC 160 ON 150G0030	1	Насос-дозатор
	18	РМ 1/2	3	Шайба
	19	025-029-25-2-2	4	Кольцо
	20	1522-3407016	4	Штуцер
	21	680-4607140-06	1	Рукав высокого давления
	22	1522В-3407100-03		
	23	1522В-3407100-02	1	Рукав высокого давления
	24	70-3407163	1	Скоба
	25	70-3506027	7	Втулка
	26	70-3407164	1	Кронштейн
	27	М8х20	1	Болт
	28	М10х25	1	Болт
	29	102-3407014	1	Скоба
	30	ШП10	1	Шайба
	31	70-4607158	3	Прокладка
	32	М8х30	3	Болт
	33	70-3407146	4	Планка
	34	М8х35	2	Болт
	35	017-022-30-1-4	2	Кольцо
	36	1522-3407020	1	Маслопровод
	37	952-3407100-04	1	Рукав высокого давления
	38	952-3407100-02	1	Рукав высокого давления
	39	Ф80-3405112	2	Штуцер
	40	1.1	4	Масленка

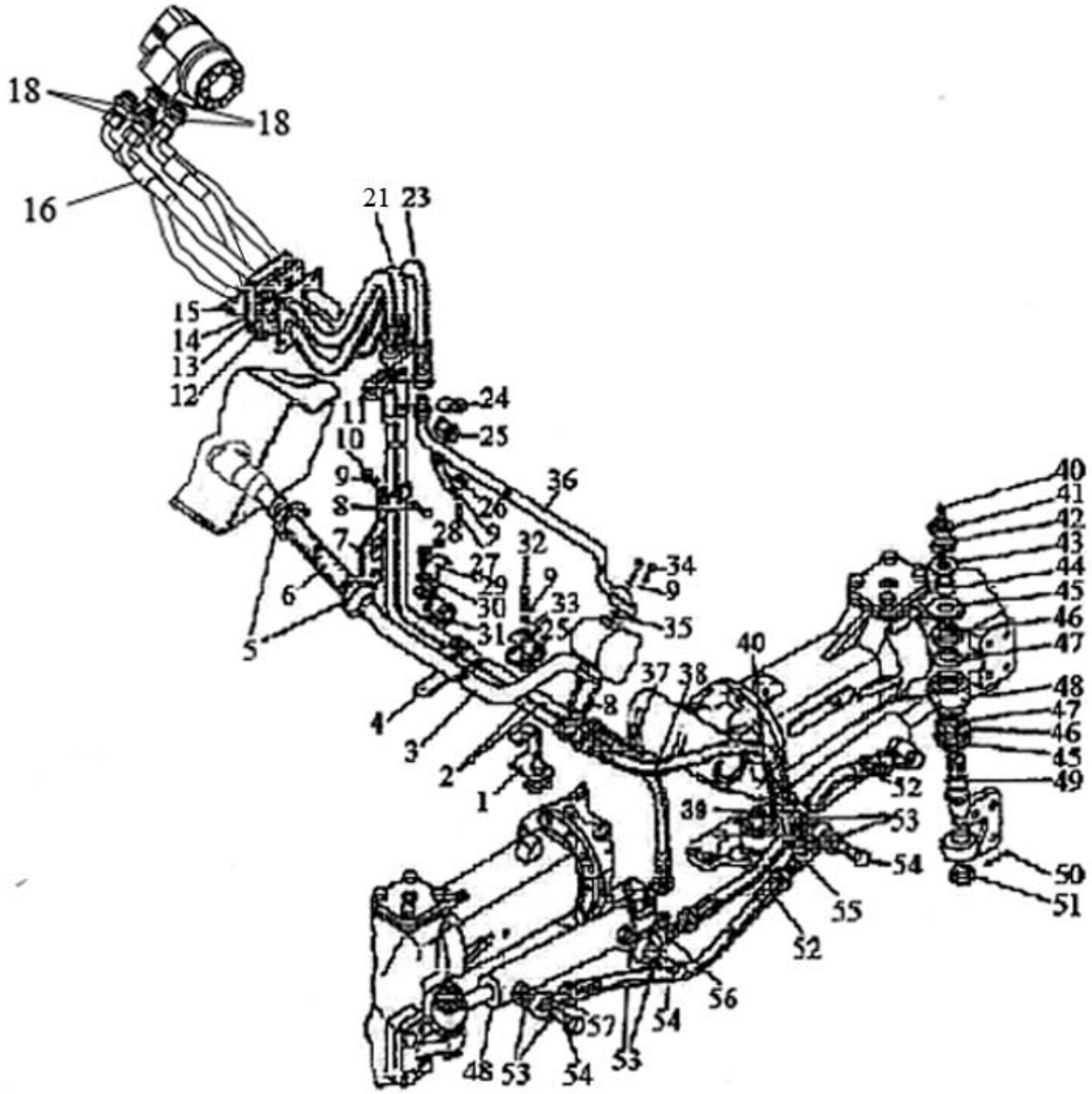

Рис. 34.4 Управление рулевое гидрообъемное

Группа 34 Управление рулевое
Подгруппа 3400. Управление рулевое гидрообъемное

№ рис.	№ поз	№ узла или детали	Кол-во	Наименование
34.4	41	М20х1,5	4	Гайка
	42	Ф80-3405103	4	Шайба стопорная
	43	ШЧ20	4	Шайба
	44	Ф80-3405102-В	4	Втулка
	45	Ф80-3405108	8	Чашка уплотнительная
	46	Ф80-3405109	8	Уплотнитель шарнира
	47	Ф80-3405107	8	Втулка сферическая
	48	Ц50-3405215-А	2	Гидроцилиндр
	49	102-3405103	4	Палец
	50	4х36	4	Шплинт
	51	70-4605316	4	Гайка
	52	952-3407100-12	2	Рукав высокого давления
	53	Ф80-3407114	8	Шайба
	54	Ф80-3407201	4	Болт
	55	1221-3407010-Б-01	1	Тройник
	56	1221-3407010-Б	1	Тройник
	57	952-3407020	2	Переходник

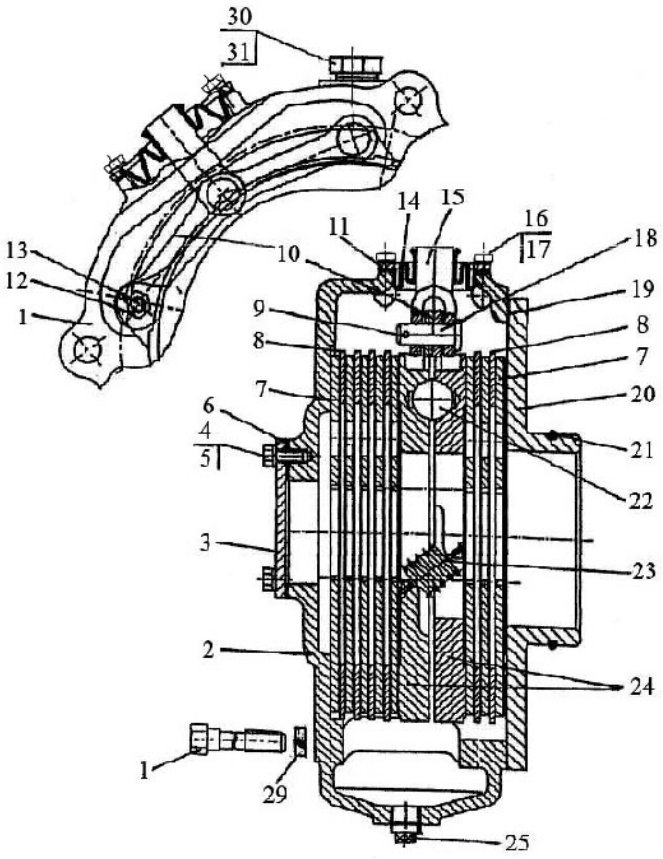

Тормоз левый

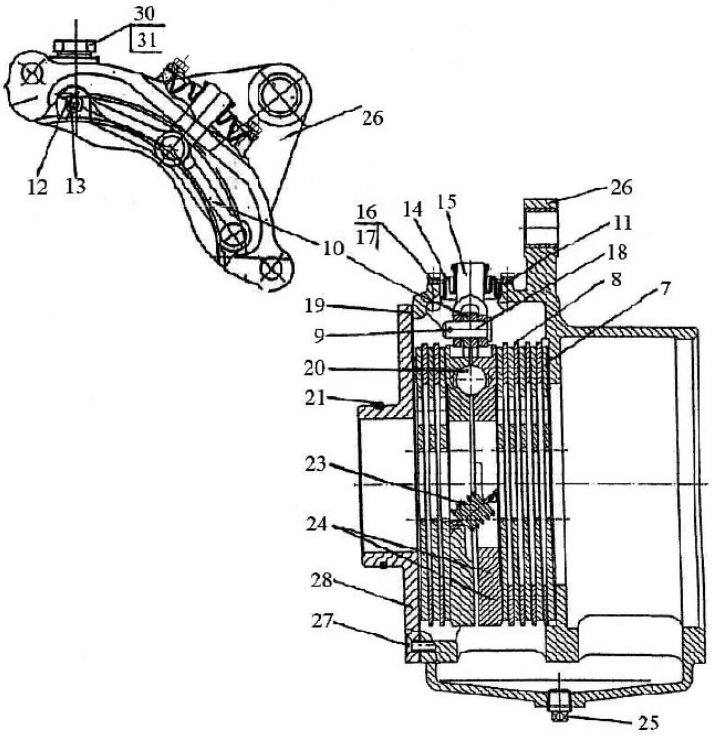

Тормоз правый

Рис. 35.1 Тормоза «мокрые»

Группа 35. Тормоза
Подгруппа 3506. Тормоза «мокрые»

№ рис.	№ поз	№ узла или детали	Кол-во	Наименование
35.1		1522М-3502010		Тормоз (левый)
		1221М-3502020-03		Тормоз (правый)
		85-3502030-01	2	Диски нажимные (9, 10,12,13, 15, 18, 22-24)
	1	1221М-3502039-03	3	Болт
		1221М-3502039-02	2	Болт
	2	1522М-3502035	1	Корпус
	3	70-4608019	1	Крышка
	4	М8х14	4	Болт
	5	ШП8	4	Шайба
	6	70-4608033	1	Прокладка
	7	1522-3502015-07	16	Диск
	8	80М-3502037	12	Диск промежуточный (S=3,0мм)
		80М-3502037-01*	*	Диск промежуточный (S=3,2мм)
		80М-3502037-02*	*	Диск промежуточный (S=3,4мм)
		80М-3502037-03*	*	Диск промежуточный (S=3,6мм)
		80М-3502037-04*	*	Диск промежуточный (S=3,8мм)
		80М-3502037-05*	*	Диск промежуточный (S=4,0мм)
		80М-3502037-06*	*	Диск промежуточный (S=4,2мм)
		80М-3502037-07*	*	Диск промежуточный (S=4,4мм)
	9	3,2х18	2	Шплинт
	10	85-3502196	4	Тяга
	11	80М-3502204	2	Пластина
	12	М8	4	Гайка
	13	50-3502198	4	Палец
	14	80М-3502202	2	Чехол
	15	50-3502203	2	Вилка
	16	М6х12	8	Болт
	17	ШП 6	8	Шайба
	18	12х32	2	Палец
	19	1221М-3502051	2	Прокладка
	20	1221М-2407059	1	Крышка стакана
	21	115-120-30-2-2	2	Кольцо
	22	22,225	10	Шарик
	23	77.38.163	6	Пружина
	24	85-3502036-01	4	Диск нажимной
	25	ПК КГ 3/8"	4	Пробка
	26	1221М-3502035-01	1	Корпус
	27	В.М8Х25	6	Винт
	28	1221М-2407059-01	1	Крышка стакана
	29	ШП14	5	Шайба
	30	1221-1802091	2	Пробка резьбовая
	31	Д18-055-А	2	Кольцо уплотнительное

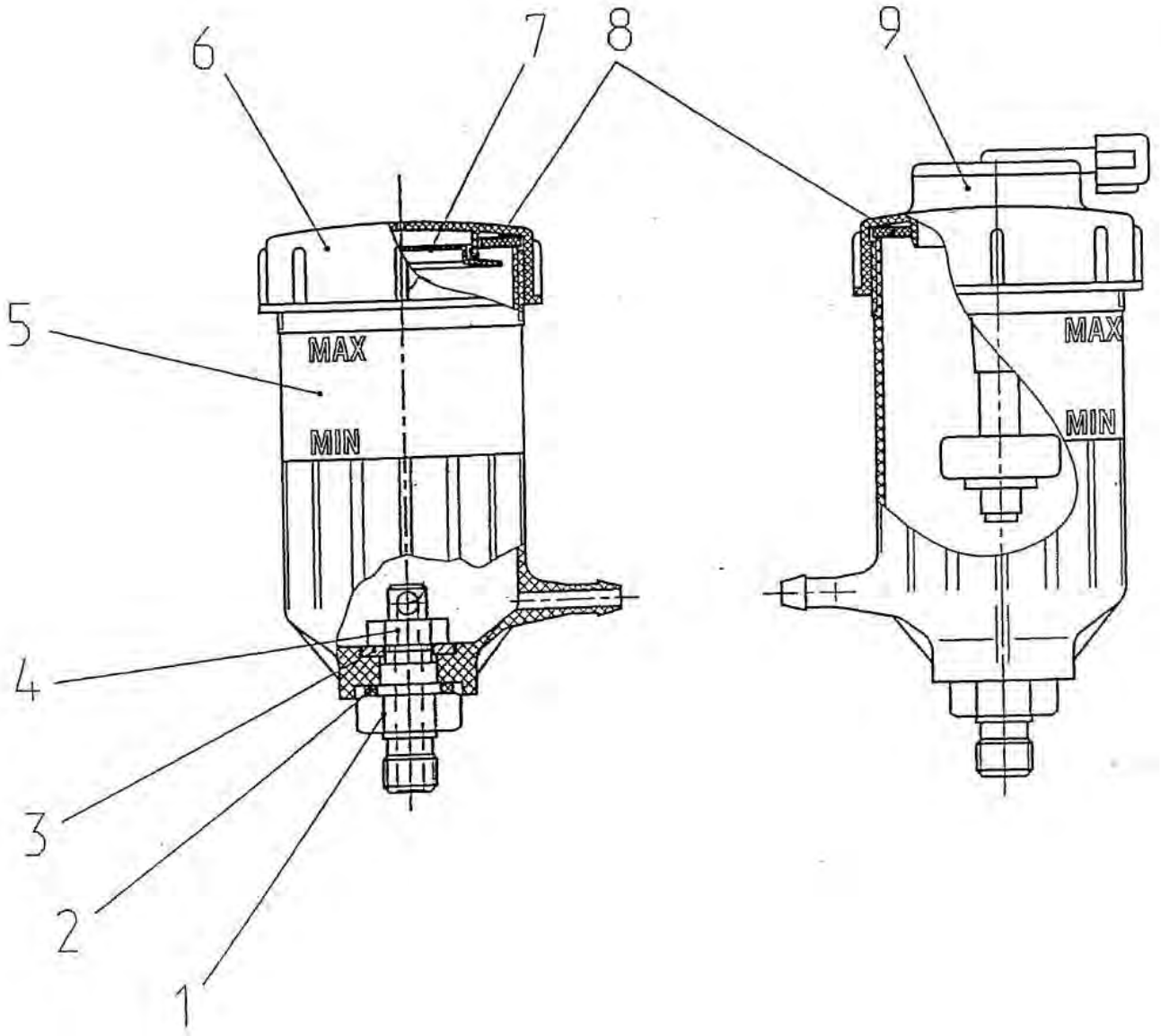

Рис. 35.2 Бачки тормозной жидкости

Группа 35. Тормоза
Подгруппа 3503. Управление тормозами. Бачки тормозной жидкости

№ рис.	№ поз	№ узла или детали	Кол-во	Наименование
35.2		822-3503090	1	Бачок (1-8)
		822-3503090-01	1	Бачок (1-5,8,9)
	1	822-1602126	2	Штуцер
	2	822-1602127	2	Кольцо
	3	С 12.01.08КП.019	2	Шайба ГОСТ 11371-78
	4	М12х1,25-6Н.04.019	2	Гайка ГОСТ 5916-70
	5	822-3503092	2	Корпус
	6	822-1602125	1	Крышка
	7	822-1602123	1	Тарелка
	8	822-1602124	2	Прокладка
	9	АР23.3839	1	Датчик уровня ТУ.АР.3839.001-01

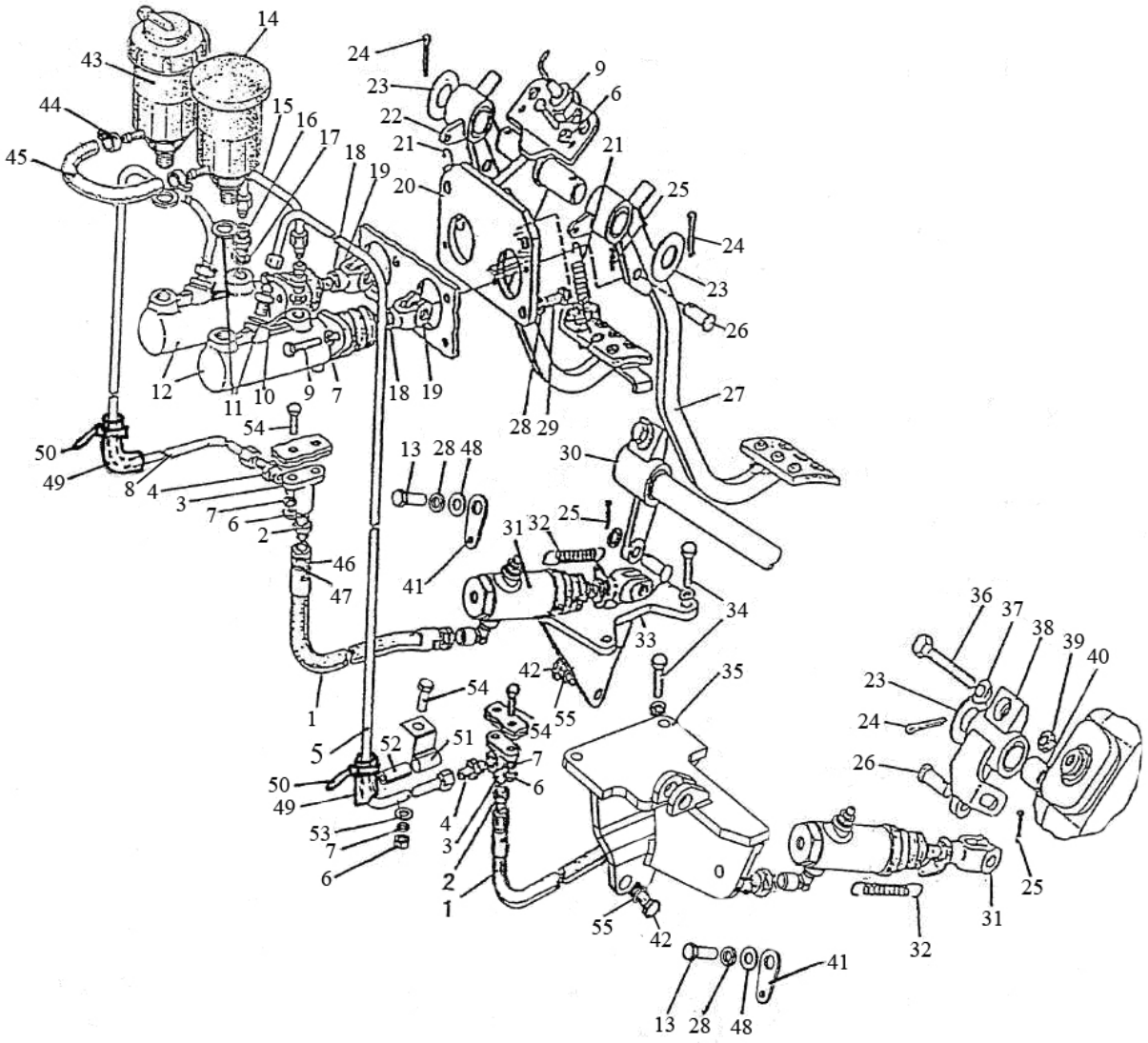

Рис. 35.3 Управление «мокрыми» тормозами (вариант)

Группа 35. Тормоза
Подгруппа 3503. Управление «мокрыми» тормозами (вариант)

№ рис.	№ поз	№ узла или детали	Кол-во	Наименование
35.3		1523М-3503700	1	Управление тормозами (1-55)
	1	923-3503200	2	Рукав гибкий тормозов тип IV
	2	822-3503155	2	Штуцер
	3	80В-1602106-Б	2	Угольник
	4	822-3503701	2	Штуцер
	5	1522-3503070	1	Трубопровод
	6	М8	7	Гайка
	7	ШП8	9	Шайба
	8	1522-3503080	1	Трубопровод
	9	М8х35	6	Болт
	10	822-3503084	2	Штуцер
	11	Д18-055А	4	Кольцо
	12	А73067386	2	Цилиндр "Meritor"
	13	М10х30	2	Болт
	14	822-3503090	2	Бачок
	15	822-3503100	1	Трубопровод
	16	822-3503083	2	Штуцер
	17	36-1104788	2	Прокладка
	18	М10	2	Гайка
	19	822-3502203	2	Вилка
	20	923-3503720	1	Кронштейн
	21	70-4616033 Зам.	2	Пружина
	22	923-3503730	1	Педаль правая
	23	50-3503071	2	Шайба
	24	5х36	5	Шплинт
	25	3,2х18	4	Шплинт
	26	12х32	4	Палец
	27	923-3503740	1	Педаль левая
	28	ШП10	9	Шайба
	29	М10х25	3	Болт
	30	1523М-3503045	1	Рычаг правый
	31	822-1602550-Б	2	Цилиндр рабочий
	32	50-1310158-Б	2	Пружина
	33	1523М-3503040-Б	1	Кронштейн правый
	34	М10х40	4	Болт
	35	1523М-3503030-В	1	Кронштейн левый
	36	70-3503019	2	Болт
	37	70-3503018	2	Шайба
	38	1523М-3503025	1	Рычаг левый
	39	М12х1,25	2	Контргайка
	40	1523М-3503015	1	Валик
	41	923-1602116	2	Ушко
	42	М12х40	2	Болт
	43	822-3503090-01	1	Бачок
	44	12-20/9-С6W	2	Хомут "Norma"
	45	822-3503098	1	Шланг
	46	923-3503221	4	Ниппель
	47	Д80-4607212	4	Гайка

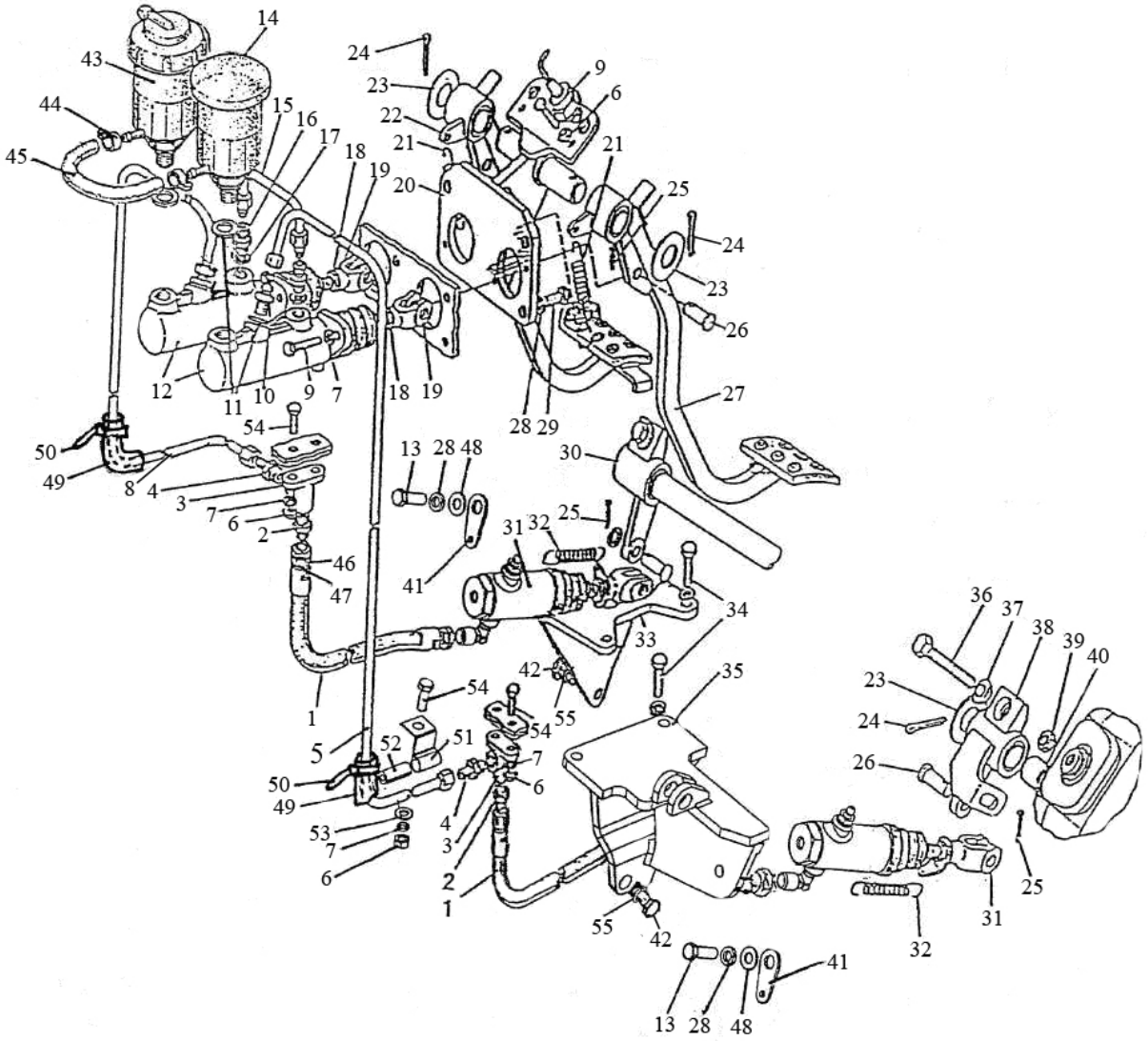

Рис. 35.3 Управление «мокрыми» тормозами (вариант)

Группа 35. Тормоза
Подгруппа 3503. Управление «мокрыми» тормозами (вариант)

№ рис.	№ поз	№ узла или детали	Кол-во	Наименование
35.3	48	ШЧ10	2	Шайба
	49	1522-3503703	2	Трубка
	50	80-3723045	3	Манжета
	51	48-1104016	1	Хомутик
	52	1522-2407317	1	Трубка
	53	ШЧ8	1	Шайба
	54	М8х25	5	Болт
	55	ШП 12	2	Шайба

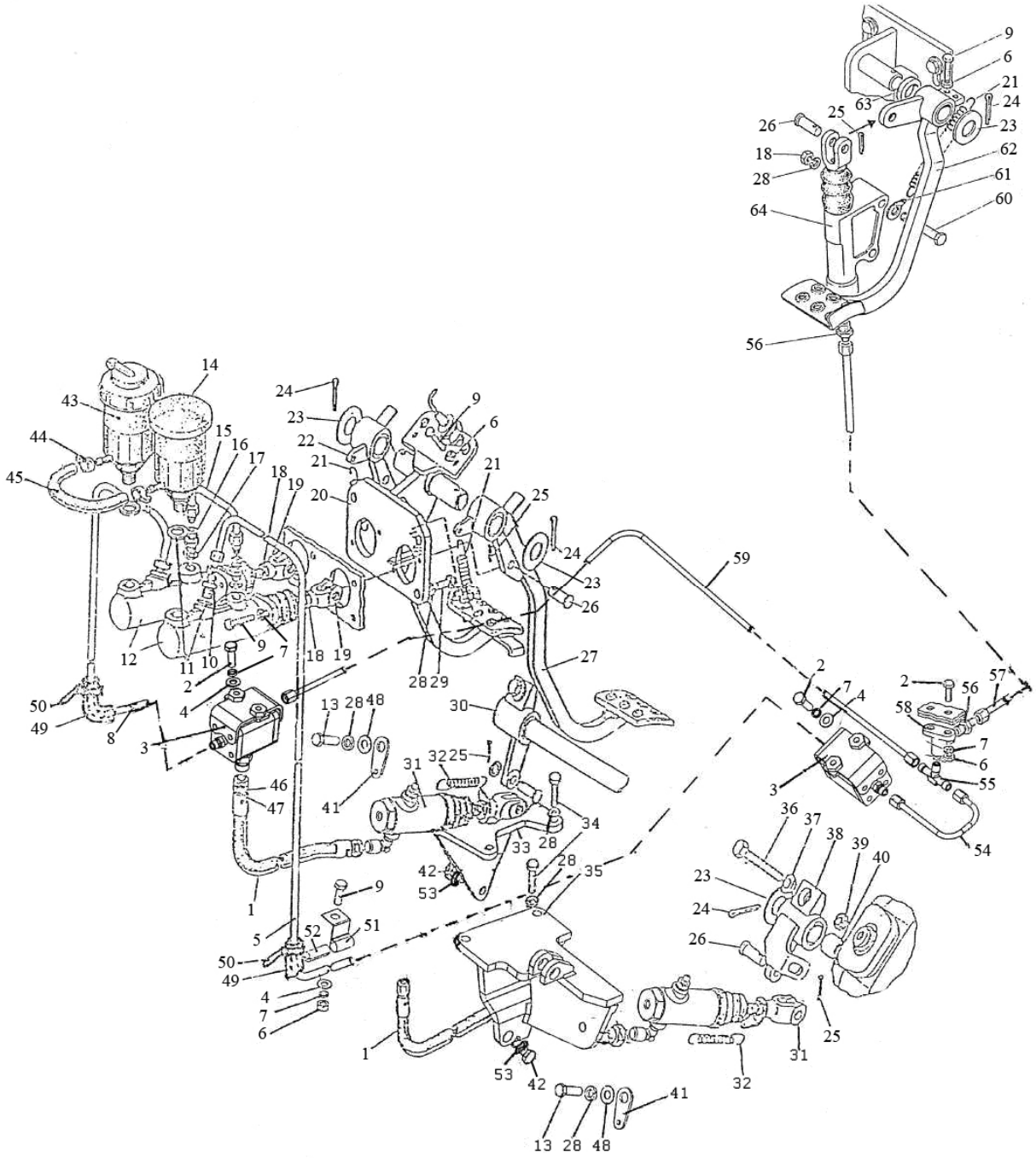

Рис. 35.4 Управление «мокрыми» тормозами (вариант)

Группа 35. Тормоза
Подгруппа 3503. Управление «мокрыми» тормозами (вариант)

№ рис.	№ поз	№ узла или детали	Кол-во	Наименование
35.4		1523В-3503700	1	Управление тормозами
	1	923-3503200	1	Рукав гибкий тормозов тип IV
	2		7	Болт М8-6gх25.88.35.019 ГОСТ 7796-70
	3	2822-1602100-03	2	Кран
	4		5	Шайба С 8.01.08кп.019 ГОСТ 6958-78
	5	1522-3503070	1	Трубопровод
	6		6	Гайка М8-6Н.6.019 ГОСТ 5915-70
	7		11	Шайба 8Т ОСТ 37.001.115-75
	8	1522-3503080	1	Трубопровод
	9		7	Болт М8-6gх35.88.35.019 ГОСТ 7796-70
	10	822-3503084	2	Штуцер
	11	Д18-055-А	4	Кольцо уплотнительное
	12		2	Цилиндр "Meritor" А73067386
	13		2	Болт М10-6gх30.88.35.019 ГОСТ 7796-70
	14	822-3503090	1	Бачок
	15	822-3503100	1	Трубопровод
	16	822-3503083	2	Штуцер
	17	36-1104788	2	Прокладка
	18		4	Гайка М1 0-6Н.6.019 ГОСТ 5915-70
	19	822-3502203	2	Вилка
	20	923-3503720	1	Кронштейн
	21	70-4616033 зам	2	Пружина
	22	923-3503730	1	Педаль правая
	23	50-3503071	3	Шайба
	24		3	Шплинт 5х36.019 ГОСТ 397-79
	25		5	Шплинт 3,2х18.019 ГОСТ 397-79
	26		5	Палец 12х32 ОСТ 37.001.163-75
	27	923-3503740	1	Педаль левая
	28		11	Шайба 10 ОТ ОСТ 37.001.115-75
	29		3	Болт М10-6gх25.88.35.019 ГОСТ 7796-70
	30	1523М-3503045	1	Рычаг
	31	822-1602550-Б	2	Цилиндр рабочий
	32	50-1310158-Б	2	Пружина
	33	1523М-3503040-Б	1	Кронштейн правый
	34		4	Болт М10-6gх40.88.35.019 ГОСТ 7796-70
	35	1523М-3503030-В	1	Кронштейн левый
	36	70-3503019	2	Болт
	37	70-3503018	2	Шайба
	38	1523М-3503025	1	Рычаг
	39		2	Гайка М12х1,25-6Н.04.019 ГОСТ 5916-70

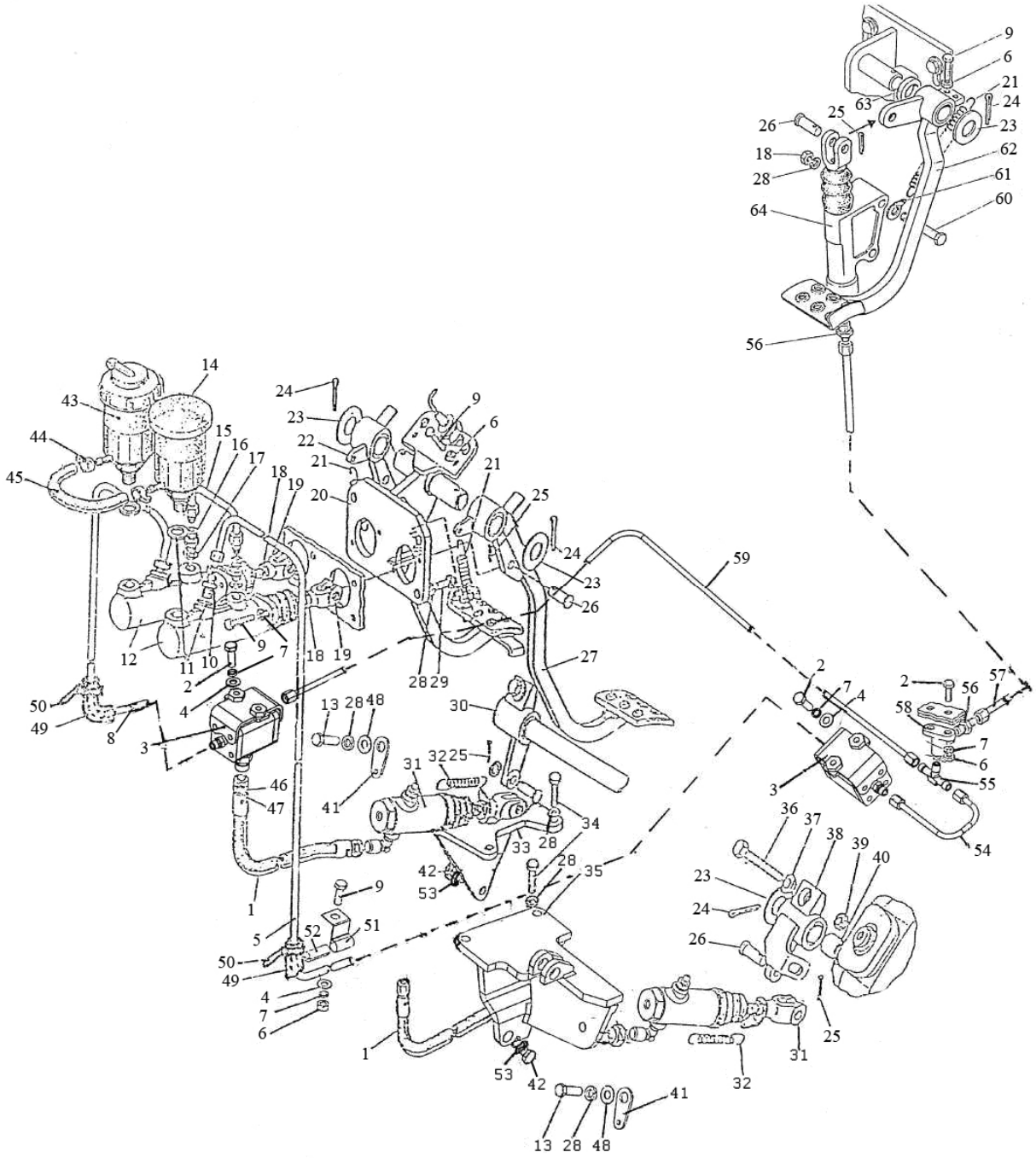

Рис. 35.4 Управление «мокрыми» тормозами (вариант)

Группа 35. Тормоза
Подгруппа 3503. Управление «мокрыми» тормозами (вариант)

№ рис.	№ поз	№ узла или детали	Кол-во	Наименование
35.4	40	1523М-3503015	1	Валик
	41	923-1602116	2	Ушко
	42		2	Болт М12-6gх30.88.35.019 ГОСТ 7796-70
	43	822-3503090-01	1	Бачок
	44		2	Хомут "НОРМА" TORRO 12-20/9-C6W
	45	822-3503098	1	Шланг
	46	Д80-4607212	4	Гайка
	47	923-3503221	4	Ниппель
	48		2	Шайба С 10.01.08кп.019 ГОСТ 11371-78
	49	1522-3503703	2	Трубка
	50	80-3723045	3	Манжета
	51	48-1104016	1	Хомутик
	52	1522-2407317	1	Трубка
	53		2	Шайба 12 ОТ ОСТ 37.001.115-75
	54	1523В-3503840	1	Трубопровод
	55	1221-2407288	1	Тройник
	56	822-3503701	2	Штуцер
	57	1522В-3503830	1	Трубопровод
	58	80В-1602106-Б	1	Угольник
	59	1523В-3503850	1	Трубопровод
	60		2	Болт М10-6gх70.88.35.019 ГОСТ 7795-70
	61	80-1602116	1	Ушко
	62	1522В-3503820	1	Педаль
	63	80У-1602143	1	Втулка
	64	1221В-1602610	1	Цилиндр главный

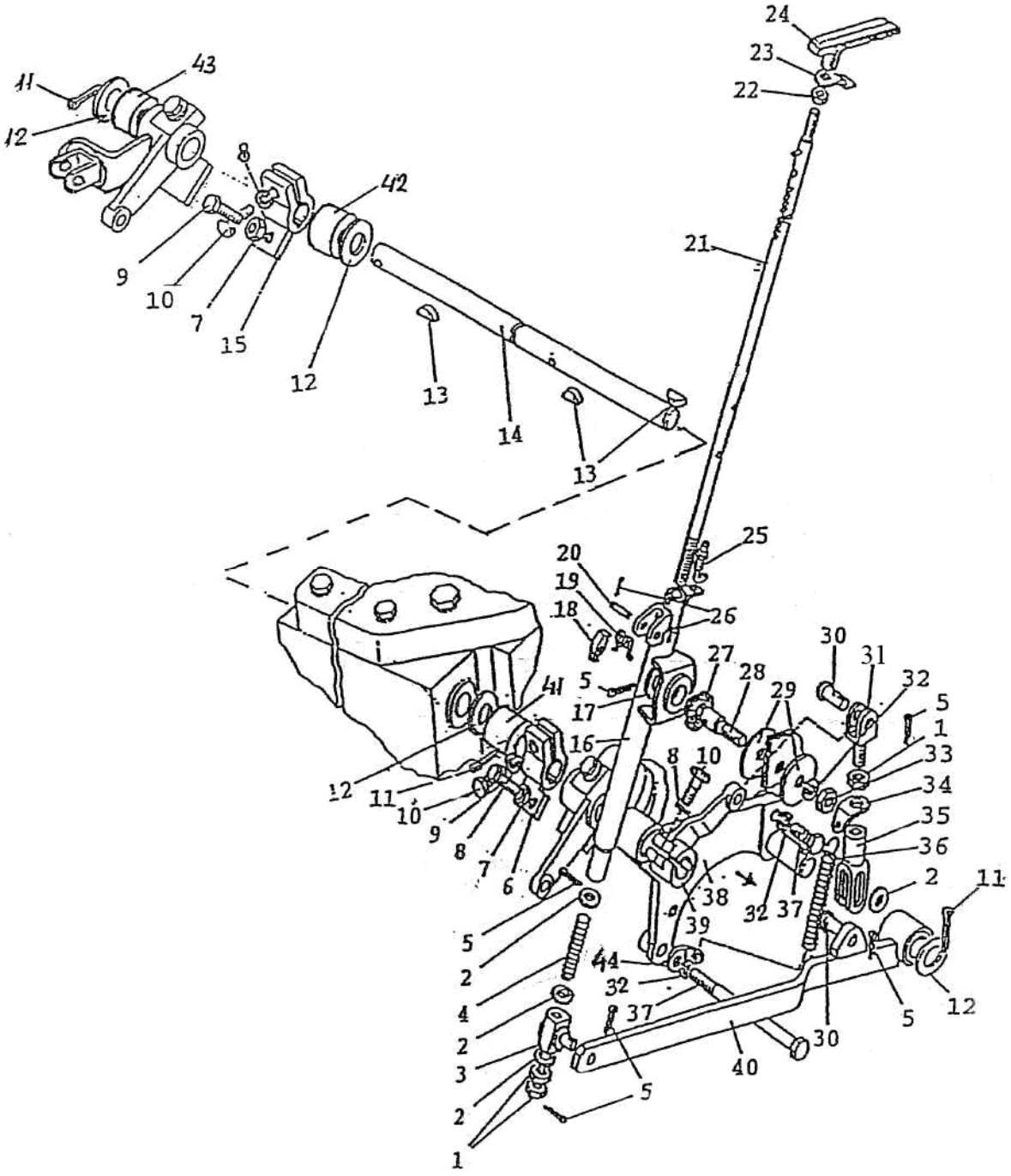

Рис. 35.5 Управление стояночным тормозом («мокрым»)

Группа 35. Тормоза
Подгруппа 3503. Управление стояночным тормозом («мокрым»)

№ рис.	№ поз	№ узла или детали	Кол-во	Наименование
35.5		1522М-3507010		Управление тормозами
		1522-3507020		Механизм вытяжной (5, 16-24, 26-28)
		1522-3507160		Тяга (1,31,34,35)
	1	М12х1,25	3	Гайка
	2	ШЧ12	5	Шайба
	3	1522-3507012	1	Цапфа
	4	77.55.230	1	Пружина
	5	4х25	6	Шплинт
	6	1522-3507050 1522В-3503060	1 1	Рычаг Рычаг (для реверса)
	7	М12	2	Гайка
	8	ШП12	3	Шайба
	9	М12Х40	2	Болт
	10	М12х35	3	Болт
	11	5х36	3	Шплинт
	12	50-3503071	6	Шайба
	13	СШ-611	3	Шпонка
	14	1522М-3503015	1	Валик
	15	1522-3507045	1	Рычаг
	16	1522-3507030-А	1	Кронштейн
	17	ШЧ18	1	Шайба
	18	1522-3507022	1	Фиксатор
	19	1522-3507024	1	Пружина
	20	1522-3507029	1	Палец
	21	1522-3507025	1	Тяга
	22	52-2203013	1	Гайка
	23	1522-3507023	1	Упор
	24	1522-3507021-А	1	Рукоятка
	25	ВК409	1	Выключатель
	26	1,6х12	2	Шплинт
	27	1522-3507028	1	Втулка
	28	1522-3507038	1	Ось
	29	1522-3507013	2	Шайба
	30	12х32	2	Палец
	31	1021-3507161	1	Тяга
	32	ШП14	3	Шайба
	33	М14х1,5	1	Гайка
	34	80-1602116	1	Ушко
	35	80В-3503551	1	Вилка
	36	80В-4616014-А	1	Пружина
	37	1221М-3502039-02	2	Болт
	38	1522М-3507070	1	Кронштейн

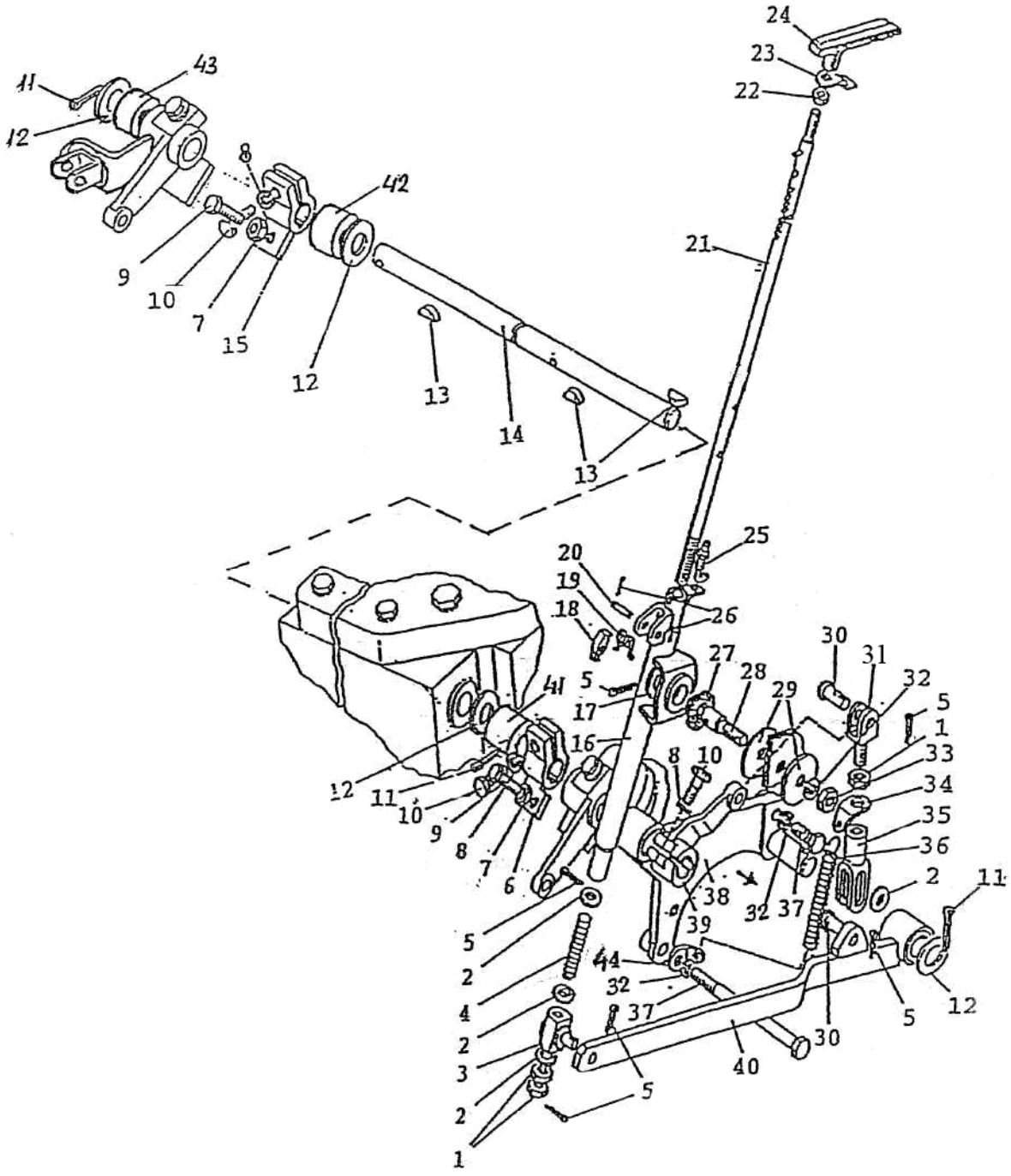

Рис. 35.5 Управление стояночным тормозом («мокрым»)

Группа 35. Тормоза
Подгруппа 3503. Управление стояночным тормозом («мокрым»)

№ рис.	№ поз	№ узла или детали	Кол-во	Наименование
35.5	39	1522-3507060	1	Рычаг
	40	1522М-3507040	1	Рычаг
	41	1221М-3503016-02	1	Втулка.
	42	1221М-3503016-01	1	Втулка
	43	1221М-3503016	1	Втулка
	44	80-1602116-01	1	Ушко

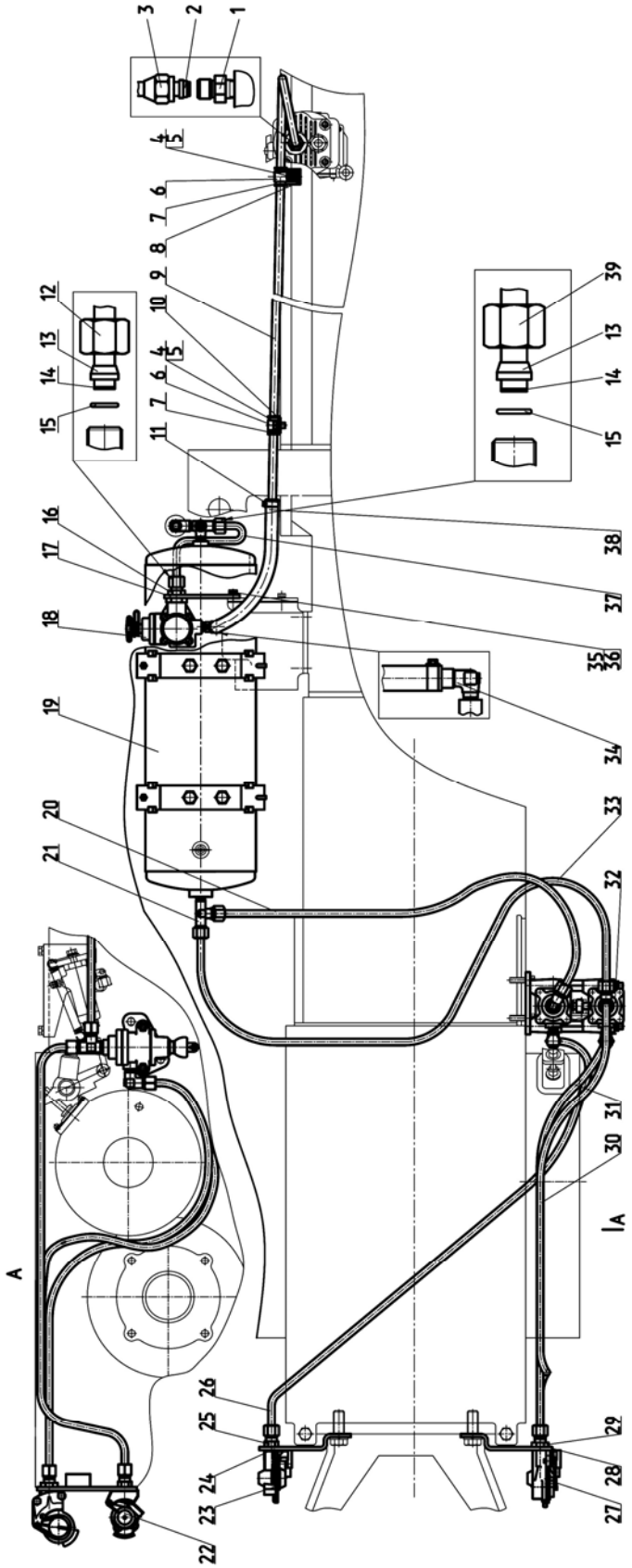

Рис. 35.6 Трубопроводы и арматура пневмопривода тормозов прицепа

Группа 35. Тормоза
Подгруппа 3506. Трубопроводы и арматура пневмопривода тормозов прицепа

№ рис.	№ поз	№ узла или детали	Кол-во	Наименование
35.6	1	70-3506022	1	Штуцер
	2	80-3506024	1	Муфта
	3	70-3506023	1	Гайка накидная
	4	М10-6gх16.88.35.019	2	Болт
	5	10 ОТ	2	Шайба
	6	1321-8700031	2	Хомут
	7	70-3506027	2	Втулка
	8	1523.4-3506012	1	Планк
	9	1523.4-3506011	1	Трубка
	10	1221М-3506012	1	Планка
	11	16-27	2	Хомут с червячной резьбой
	12	1522-3506026	1	Гайка накидная
	13	1522-3506024	12	Муфта
	14	1522-3506022	12	Ниппель
	15	012-015-19-2-4	12	Кольцо
	16	80-3512006	1	Контргайка
	17	1522-3512012	1	Кронштейн
	18	А29.51.000 Б	1	Регулятор давления
	19	50-3513015-А	1	Баллон
	20	1522М-3506051	1	Трубка
	21	1522-3513551	1	Тройник
	22	64226-3521110	1	Головка соединительная автоматическая
	23	64226-3521111	1	Головка соединительная автоматическая
	24	1522-3521512	1	Кронштейн
	25	1522-3521513	2	Штуцер
	26	1021-3506021-03	1	Трубка
	27	А29.76.000	1	Головка соединительная
	28	2022Д-3521711	1	Кронштейн
	29	1522-3521012	1	Штуцер
	30	1522М-3506041	1	Трубка
	31	1025-3506561-01	1	Трубка
	32	1523-3514705-01	1	Кран тормозной
	33	2022Д-3506021	1	Трубка
	34	70-3513015	1	Угольник
	35	М8-6gх30.88.35.019	2	Болт
	36	8Т	2	Шайба
	37	1522-3506021	1	Трубка
	38	1523.4-3506014	1	Шланг
	39	1522-3506023	11	Гайка накидная

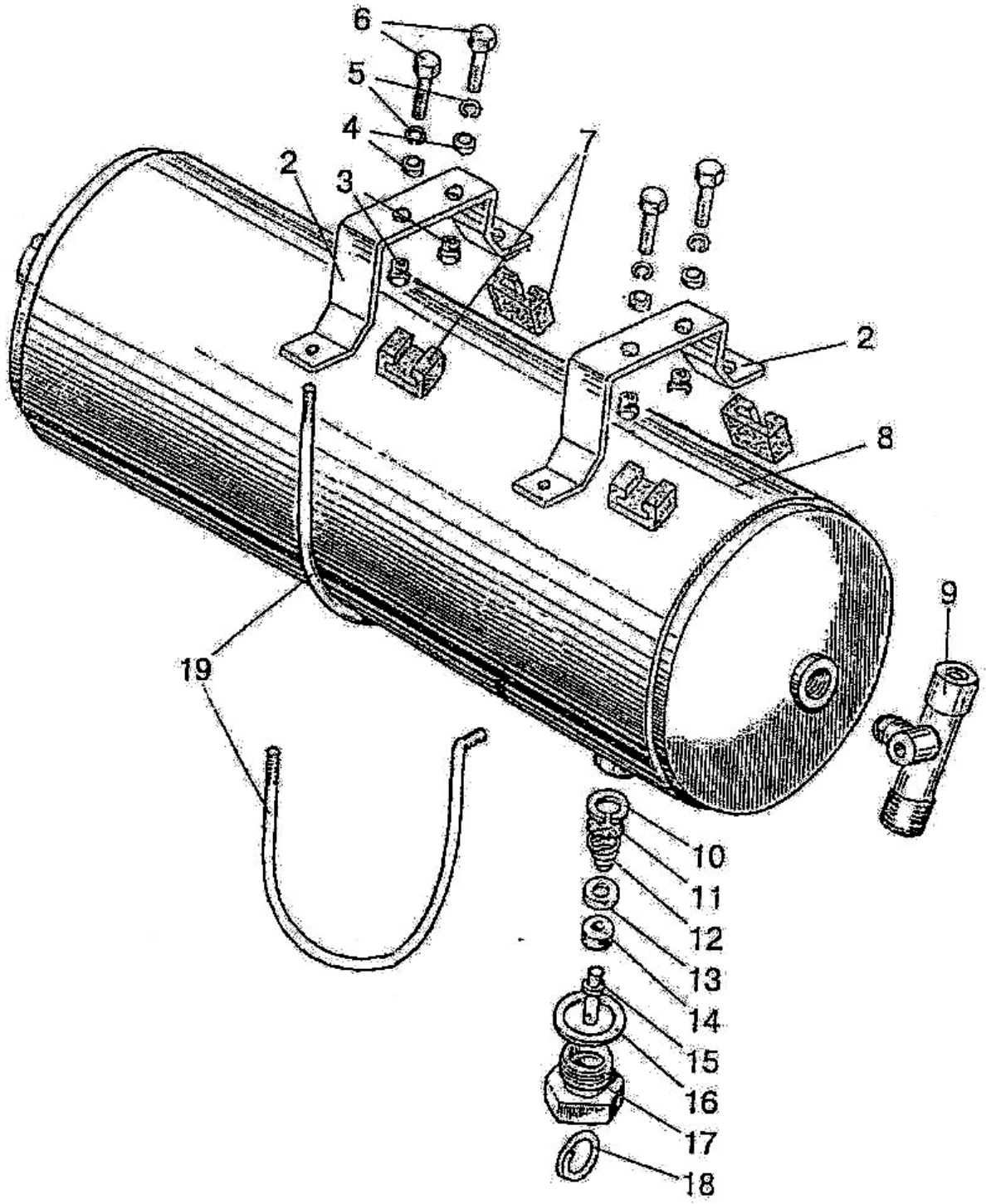

Рис. 35.7 Баллон

Группа 35. Тормоза
Подгруппа 3513. Баллон

№ рис.	№ поз	№ узла или детали	Кол-во	Наименование
35.7		85-3513110	1	Клапан (10-17)
	2	B50-3513025-A	2	Кронштейн
	3	1522-3513011	4	Гайка
	4	1522-3513012	4	Втулка
	5	ШП10	4	Шайба
	6	М10х45	4	Болт
	7	ПР-43-01	4	Уплотнитель
	8	50-3513015-А	1	Баллон
	9	1522-3513015	1	Крестовина
	10	85-3513128	1	Кольцо
	11	85-3513117	1	Фильтр
	12	85-3513125	1	Пружина
	13	85-3513112-А1	1	Тарелка
	14	85-3513113	1	Клапан
	15	85-3513124	1	Толкатель
	16	B50-3522023	1	Прокладка
	17	85-3513120	1	Корпус
	18	H50-4202146	1	Кольцо
	19	B50-3513032	2	Хомут

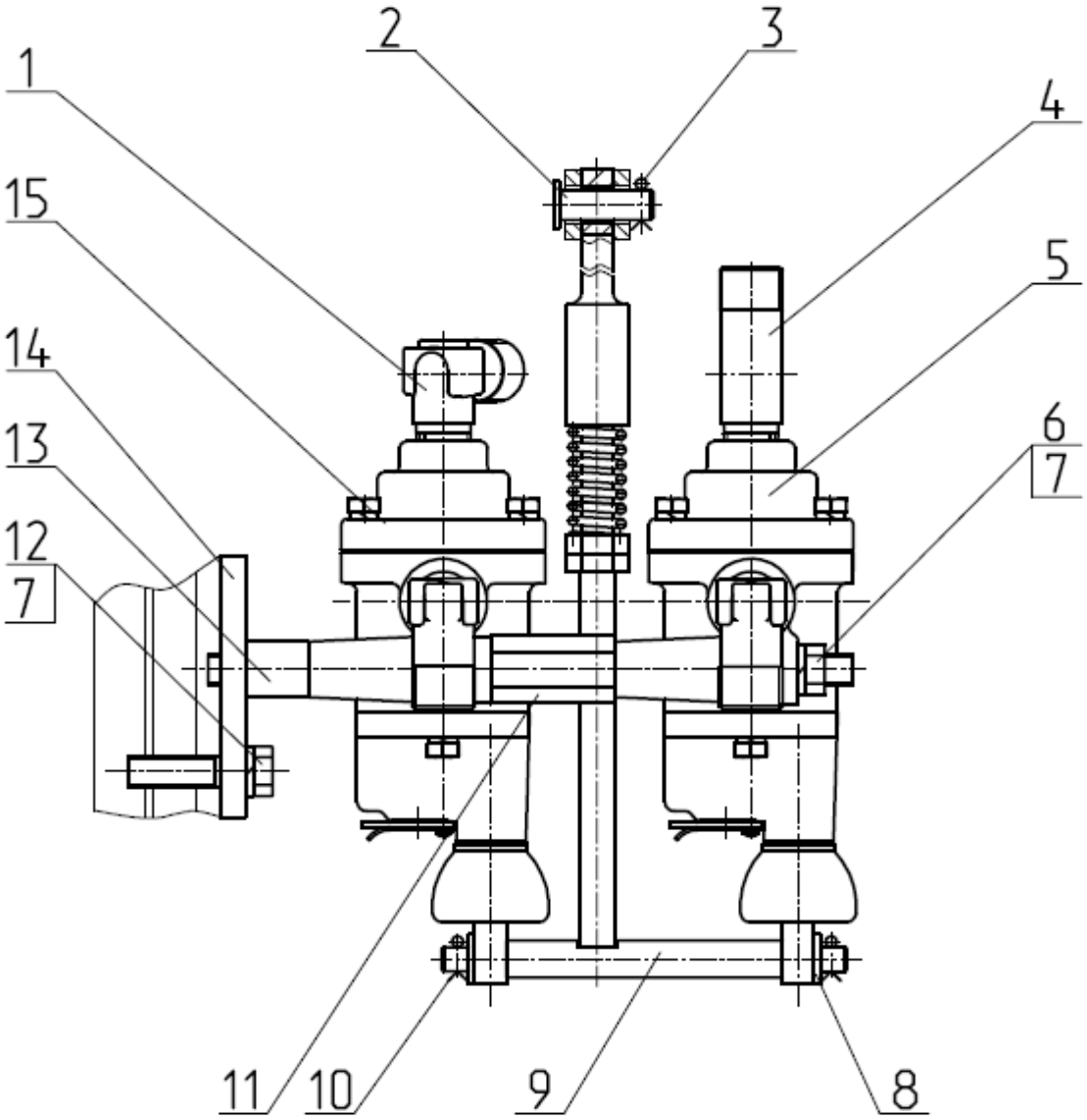

Рис. 35.8 Кран тормозной

Группа 35. Тормоза
Подгруппа 3514. Кран тормозной

№ рис.	№ поз	№ узла или детали	Кол-во	Наименование
35.8	1	1522-3514033	3	Угольник
	2	Палец 12х32	1	Палец
	3	3,2х18.019	1	Шплинт
	4	1522-3513551	1	Тройник
	5	А29.3514010-01	1	Кран тормозной
	6	М10-6Н.6.019	2	Гайка
	7	Шайба 10 ОТ	3	Шайба
	8	Шайба С 8.01.019	2	Шайба
	9	1523-3514730	1	Тяга
	10	2,5х16.019	2	Шплинт
	11	1523-3514714	2	Шпилька
	12	М10-6gх40.88.35.019	1	Болт
	13	1522М-3514013	2	Бобышка
	14	1522М-3514012	1	Плита
	15	А29.351.4010-02	1	Кран тормозной

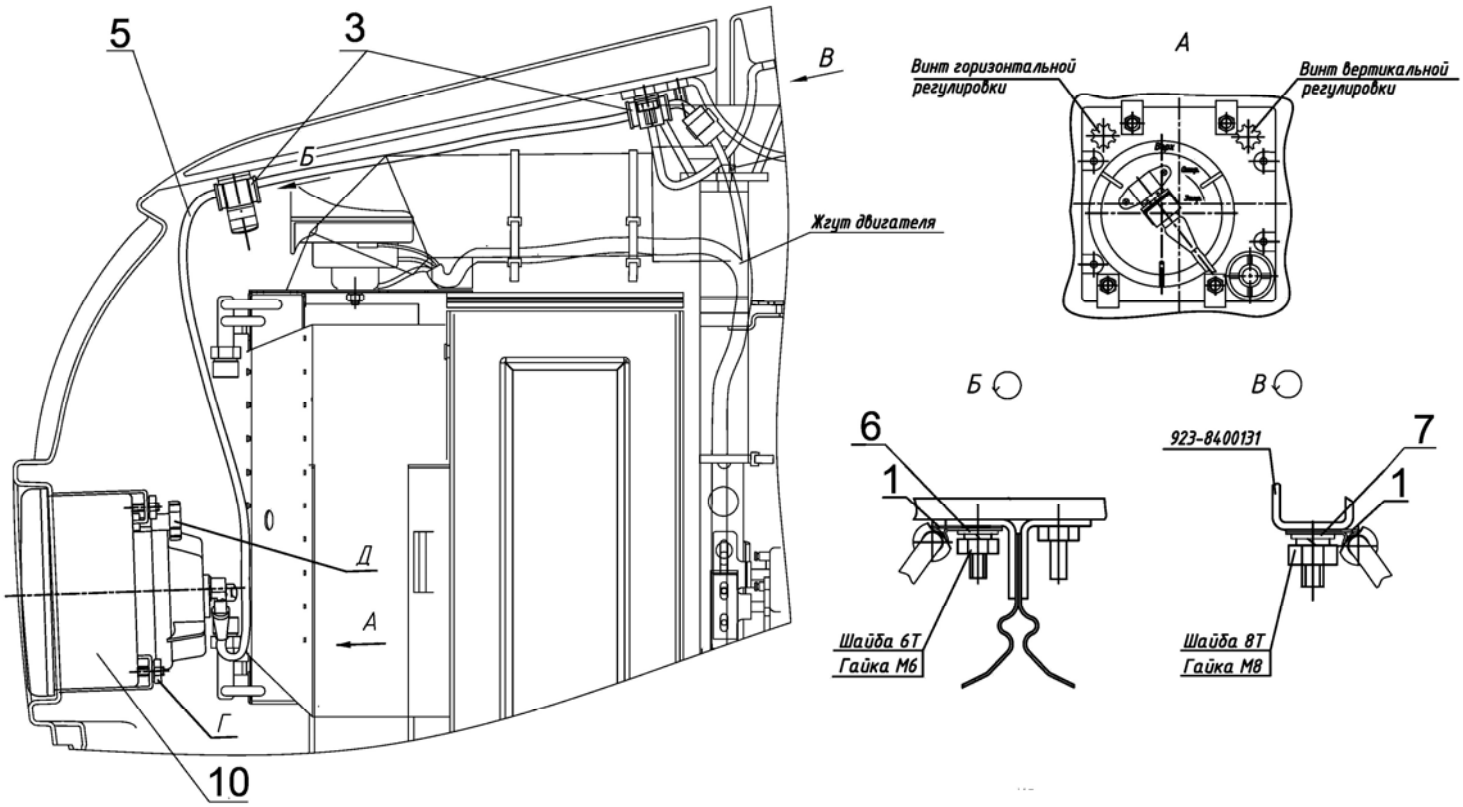

Рис. 37.1 Установка фар дорожных

Группа 37 Электрооборудование
Подгруппа 3700. Установка фар дорожных

№ рис.	№ поз	№ узла или детали	Кол-во	Наименование
37.1	1	70-115012-01	2	Хомутик
	3	70-3506027	2	Втулка
	5	422.1-3724025	1	Жгут ГОСТ 23544-84
	6	С6.01.019	1	Шайба ГОСТ 6958-78
	7	С8.01.019	1	Шайба ГОСТ 6958-78
	10	08 7101 000	2	Фара ТУ РБ 600398030.004-2004

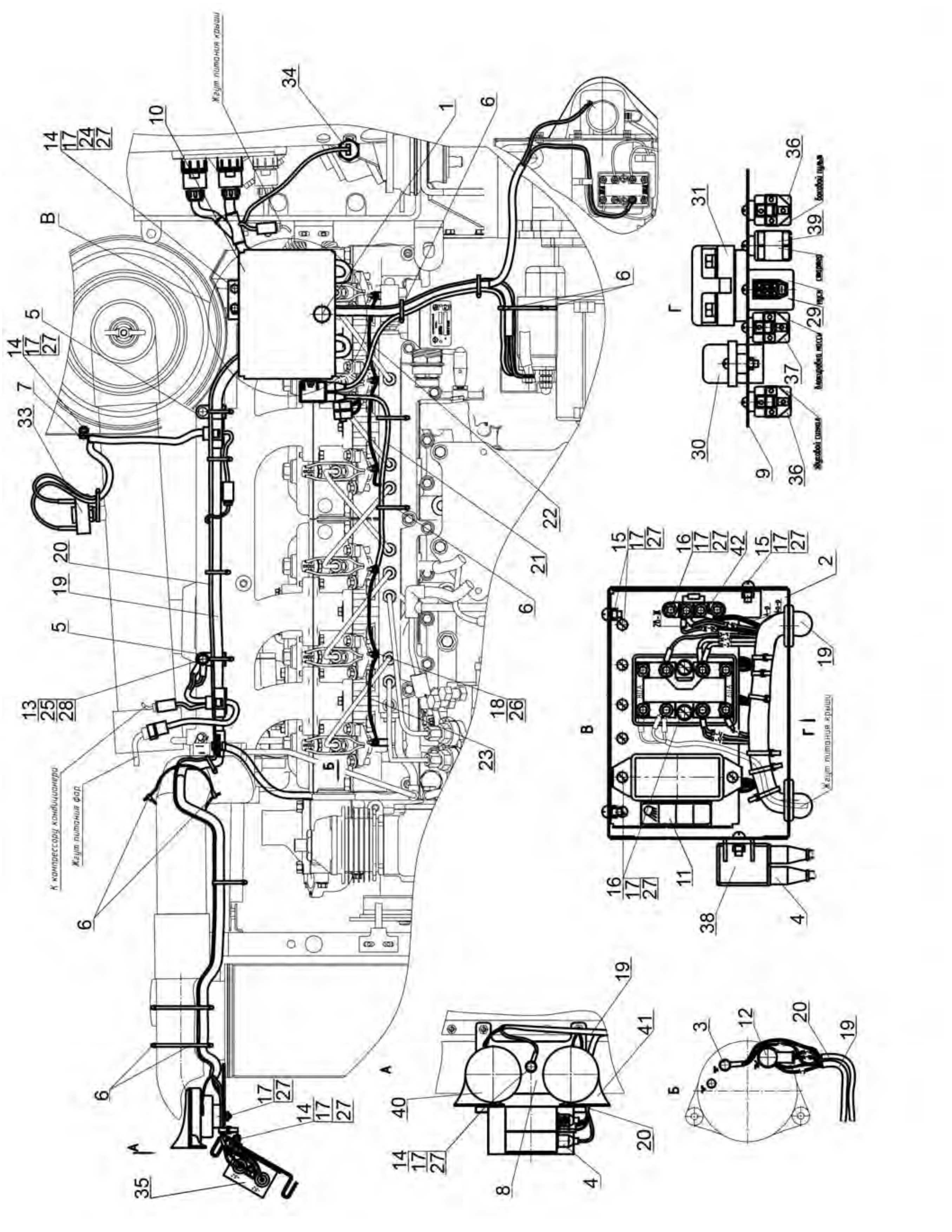

Рис. 37.2 Электрооборудование по дизелю

Группа 37 Электрооборудование
Подгруппа 3700. Электрооборудование по дизелю

№ рис.	№ поз	№ узла или детали	Кол-во	Наименование
37.2	1	80-3805065	1	Винт
	2	1522-3747010	1	Коробка
	3	54.24.445 Б	1	Наконечник
	4	70-3723035	4	Наконечник
	5	80-3723016	2	Кронштейн
	6	80-3723045-01	23	Манжета
	7	822-3723001	1	Скоба
	8	1221-3759011	1	Кронштейн
	9	1522-3747011	1	Панель
	10	1522-3747013	1	Крышка
	11	2022-3722011	1	Табличка
	12	ТМ-59-6000-38	1	Наконечник резиновый
	13	М8-6gх16.88.35.019	1	Болт ГОСТ 7796-70
	14	М6-6gх16.88.35.019	6	Болт ГОСТ 7798-70
	15	В.М6-6gх10.58.019	8	Винт ГОСТ 17473-80
	16	В.М6-6gх20.58.019	8	Винт ГОСТ 17473-80
	17	М6-6Н.6.019	24	Гайка ГОСТ 5915-70
	18	М5-6Н.6.019	6	Гайка ГОСТ 5927-70
	19	1523.4М-3724360	1	Жгут ГОСТ 23544-84
	20	80-3724345-В	1	Жгут ГОСТ 23544-84
	21	1221-3724380-А	1	Жгут ГОСТ 23544-84
	22	80-3724381	1	Провод ГОСТ 23544-84
	23	1221-3724383	4	Провод ГОСТ 23544-84
	24	С.6.01.019	2	Шайба ГОСТ 11371-78
	25	С.8.01.019	1	Шайба ГОСТ 11371-78
	26	5Т	6	Шайба ОСТ 37.001.115-75
	27	6Т	24	Шайба ОСТ 37.001.115-75
	28	8Т	1	Шайба ОСТ 37.001.115-75
	29	3741.10	1	Блок свечей накаливания
	30	3722.20	1	Блок предохранителей
	31	3722.60	1	Блок предохранителей
	33	3845.10	1	Датчик засоренности воздухоочистителя
	34	3829.15	1	Датчик аварийного давления масла
	35	3759.10	1	Преобразователь напряжения
	36	3747.50	2	Реле на замыкание 30А
	37	3747.40	1	Реле на замыкание 20А
	38	3747.35	1	Реле свечей накаливания
	39	3747.25	1	Реле стартера
	40	3721.15	1	Сигнал звуковой рупорный низкотональный
	41	3721.20	1	Сигнал звуковой рупорный высокотональный
	42	3741.25	1	Сопротивление добавочное генератора

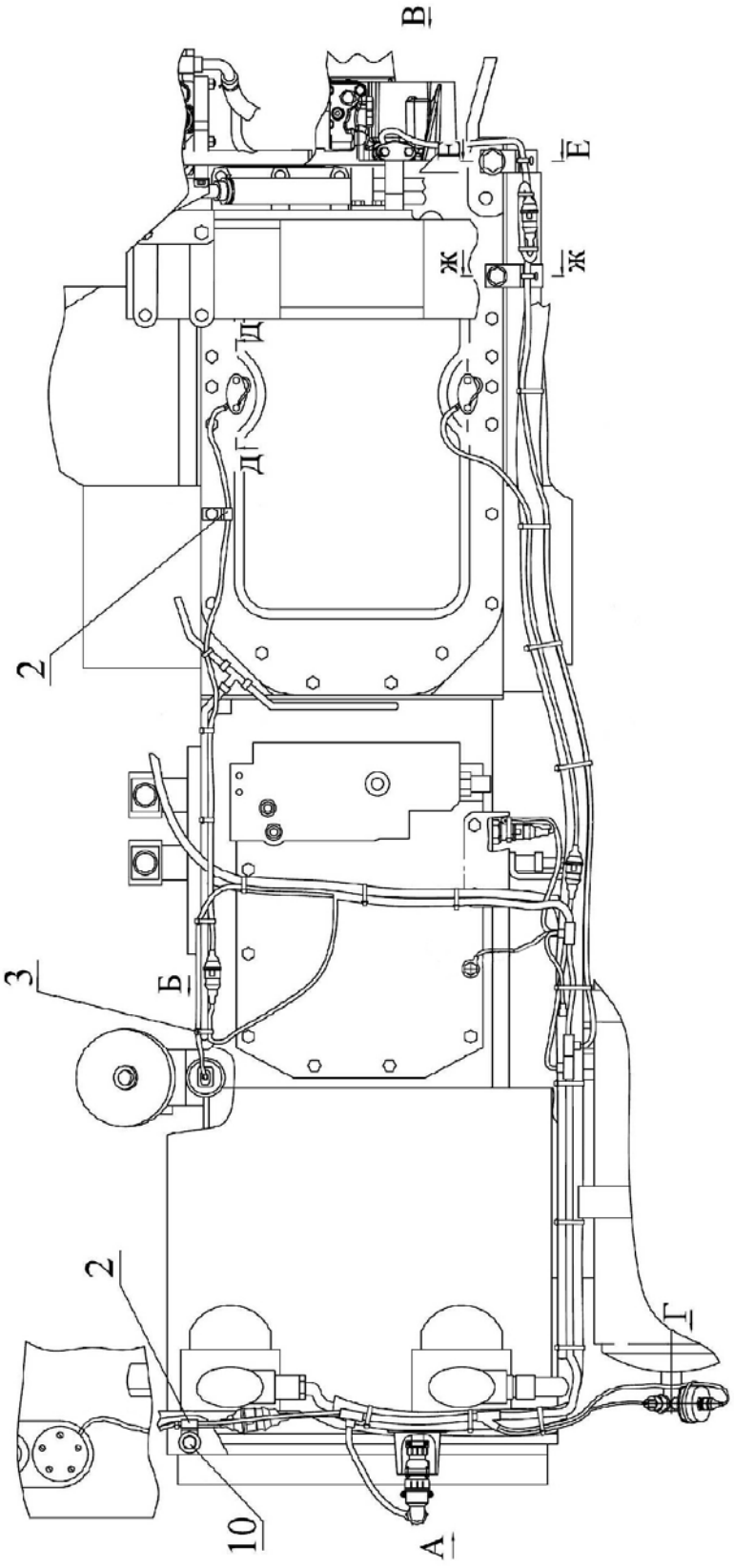

Рис. 37.3 Электрооборудование по трансмиссии

Группа 37 Электрооборудование
Подгруппа 3700. Электрооборудование по трансмиссии

№ рис.	№ поз	№ узла или детали	Кол-во	Наименование
37.3	1	2022-3723011	2	Кронштейн
37.4	2	822-3723001	2	Скоба
	3	80-3723045-01	Наиб.кол.-25	Манжета
	4	80-3843001-01	Наиб.кол.-14 ($U_{З.М}$ =23,43) Наиб.кол.-16 ($U_{З.М.}$=27,33)	Прокладка
	5	1522-3843002	2	Прокладка
	6	85-1702051	1	Шайба
	7	Д18-055-А-01	1	Кольцо уплотнительное
	8	М8х25	4	Болт
	9	М8х30	2 ($U_{З.М}$ =23,43) 6 ($U_{З.М.}$=27,33)	Болт
	10	С10	1	Шайба
	11	С14	1	Шайба
	12	С20	1	Шайба
	13	1223-3724315-Г	1	Жгут трансмиссии
	14	8Т	6	Шайба пружинная (гровер)
	15	3829.20	1	Датчик давления воздуха
	16	3829.25	1	Датчик аварийного давления воздуха
	17	3829.30	1	Датчик давления масла в КПП
	18	3843.15	3	Датчик оборотов

Примечание $U_{М.З.}$- передаточное отношение заднего моста в зависимости от ведомой шестерни

Шестерня 1221-2407122 $U_{М.З.}$=23,43

Шестерня 1522-2407122 $U_{З.М.}$=27,33

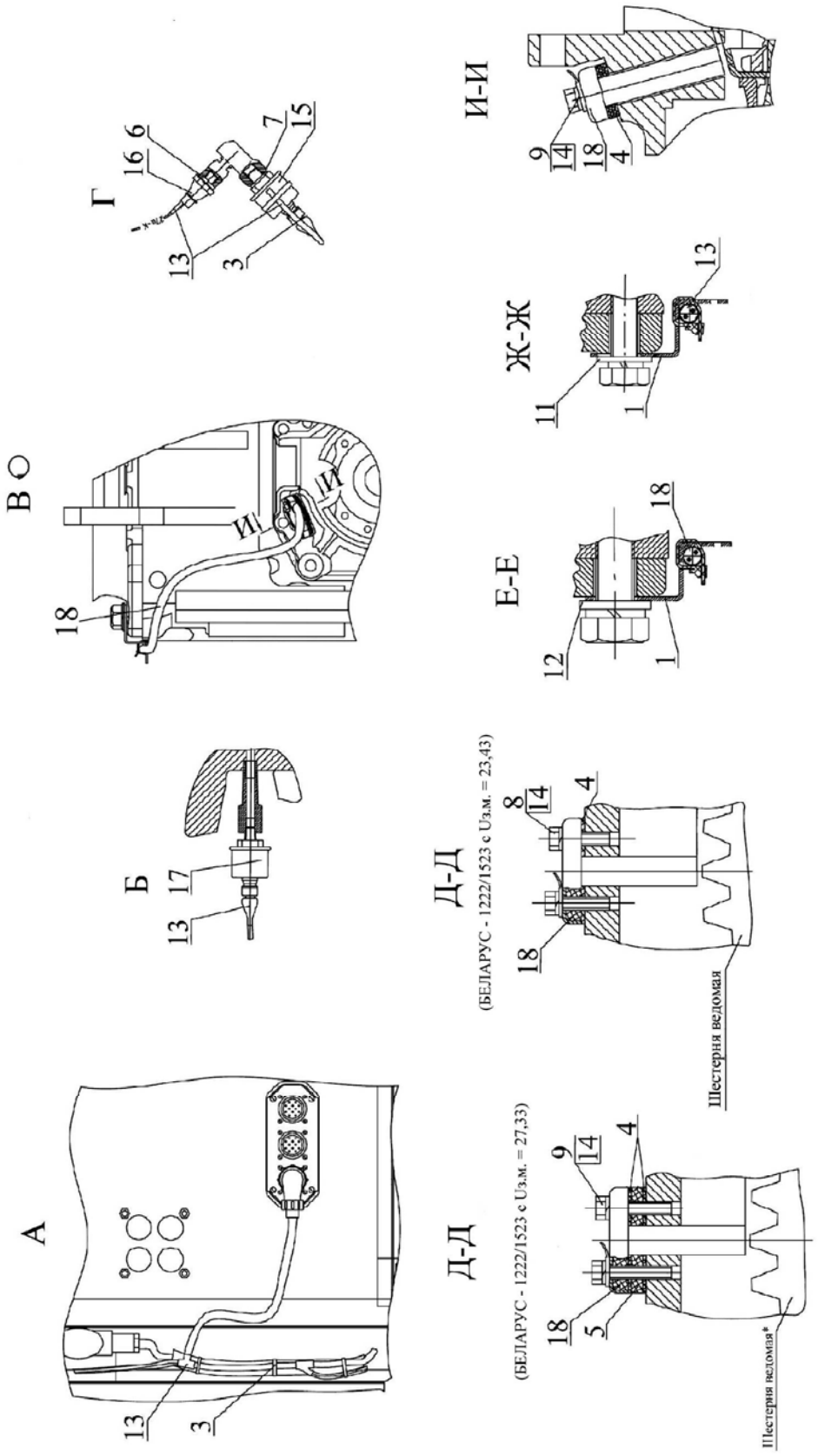

Рис. 37.4 Электрооборудование по трансмиссии

Группа 37 Электрооборудование
Подгруппа 3700. Электрооборудование по трансмиссии

№ рис.	№ поз	№ узла или детали	Кол-во	Наименование
37.3	1	2022-3723011	2	Кронштейн
37.4	2	822-3723001	2	Скоба
	3	80-3723045-01	Наиб.кол.-25	Манжета
	4	80-3843001-01	Наиб.кол.-14 ($U_{З.М}$ =23,43) Наиб.кол.-16 ($U_{З.М.}$=27,33)	Прокладка
	5	1522-3843002	2	Прокладка
	6	85-1702051	1	Шайба
	7	Д18-055-А-01	1	Кольцо уплотнительное
	8	М8х25	4	Болт
	9	М8х30	2 ($U_{З.М}$ =23,43) 6 ($U_{З.М.}$=27,33)	Болт
	10	С10	1	Шайба
	11	С14	1	Шайба
	12	С20	1	Шайба
	13	1223-3724315-Г	1	Жгут трансмиссии
	14	8Т	6	Шайба пружинная (гровер)
	15	3829.20	1	Датчик давления воздуха
	16	3829.25	1	Датчик аварийного давления воздуха
	17	3829.30	1	Датчик давления масла в КПП
	18	3843.15	3	Датчик оборотов

Примечание $U_{М.З.}$- передаточное отношение заднего моста в зависимости от ведомой шестерни

Шестерня 1221-2407122 $U_{М.З.}$=23,43

Шестерня 1522-2407122 $U_{З.М.}$=27,33

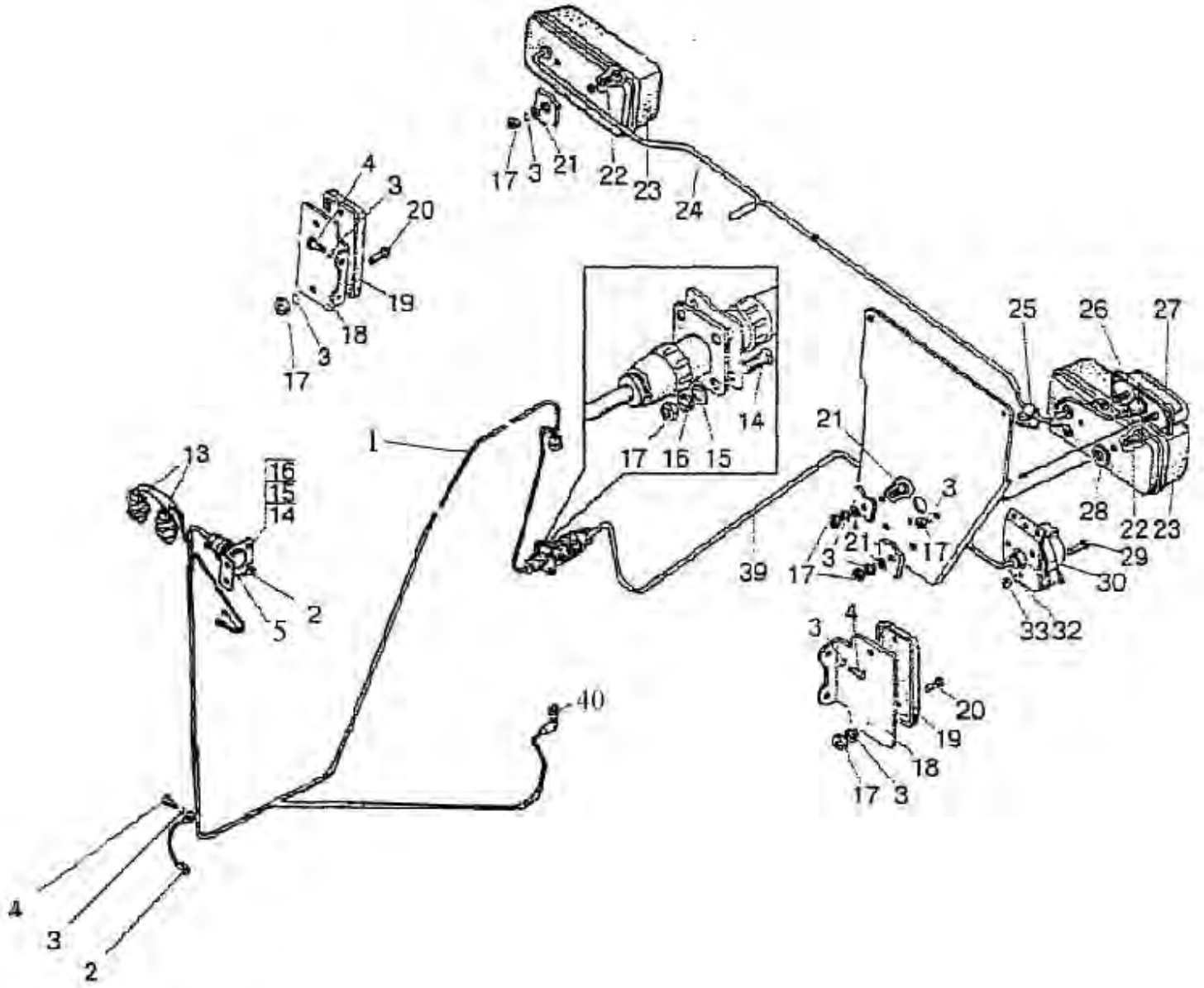

Рис. 37.5 Электрооборудование по кабине I

Группа 37 Электрооборудование
Подгруппа 3700. Электрооборудование по кабине I

№ рис.	№ поз	№ узла или детали	Кол-во	Наименование
37.5	1	923-3724100-Г	1	Жгут кабины
	2	822-3724012	1	Провод
	3	ШП6	17	Шайба
	4	М6х12	7	Болт
	5	923-3723042	2	Втулка
	9	1522-3712003	2	Кронштейн
	13	3720.10	2	Выключатель сигнала торможения
	14	ВМ3х16	8	Винт
	15	ШЧ3	8	Шайба
	16	ШП3	8	Шайба
	17	М6	12	Гайка
	18	1222-3731003	2	Кронштейн
	19	3731.10	2	Световозвращатель
	20	ВМ6х16	6	Винт
	21	ШЧ6	5	Шайба
	22	ВМ6х20	4	Винт
	23	3716.10	2	Фонарь задний
	24	923-3724160-Б	1	Жгут фонарей задних
	25	70-1115012	2	Хомутик
	25	70-3723035	1	Наконечник
	27	3717.10	1	Фонарь освещения номерного знака
	23	80-6708904	2	Прокладка
	29	ВМ5х35	3	Бинт
	30	3723.10	1	Розетка прицепа
	32	923-3723041	1	Кронштейн
	32	ШП5	3	Шайба
	33	М5	3	Гайка
	39	2522-3724203	1	Жгут
	40	3710.60	1	Выключатель лампы ручного тормоза

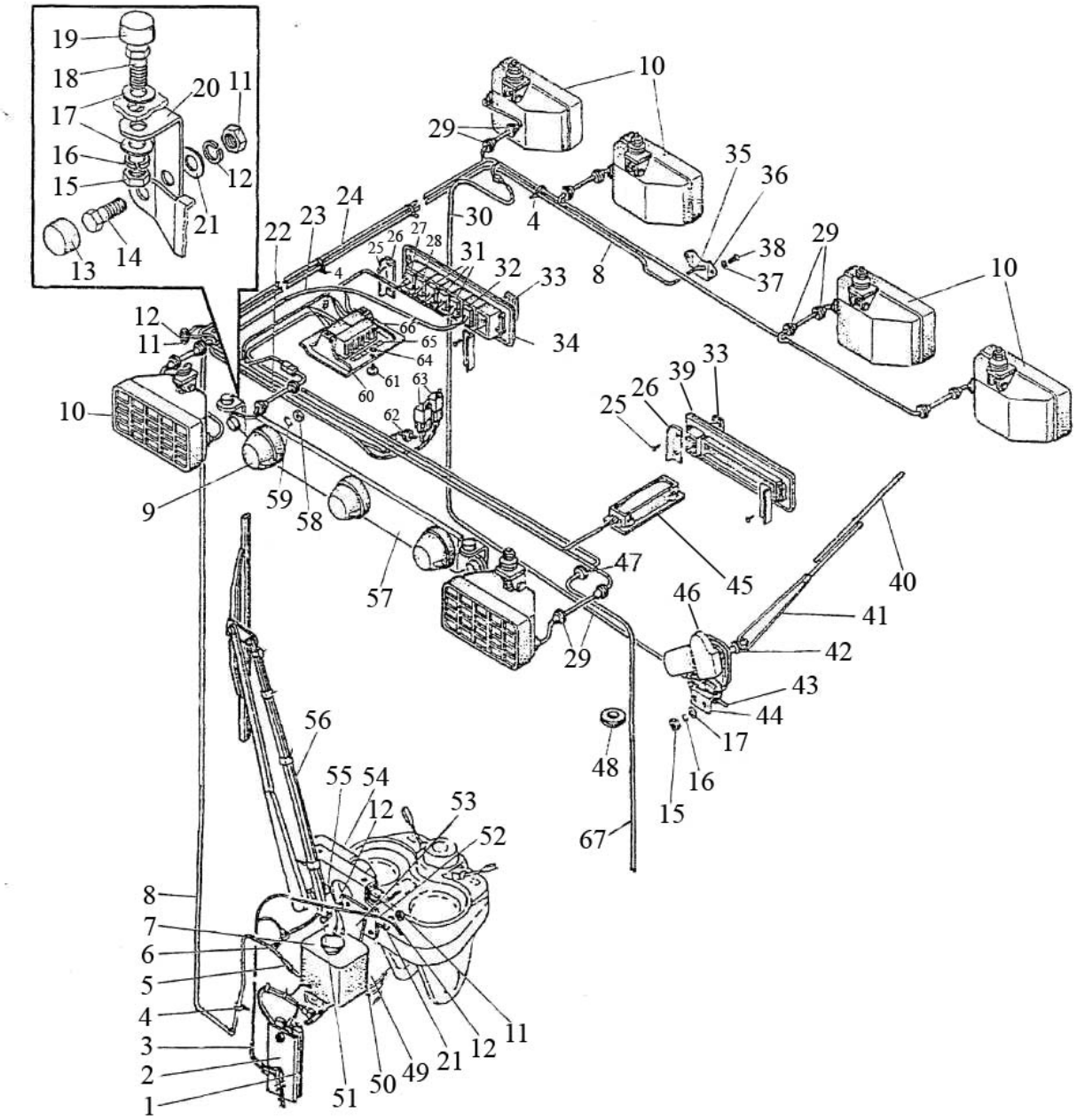

Рис. 37.6 Электрооборудование по кабине II

Группа 37 Электрооборудование
Подгруппа 3700. Электрооборудование по кабине II

№ рис.	№ поз	№ узла или детали	Кол-во	Наименование
37.6	1	923-3712016	1	Прокладка
	2	923-3712017	1	Кронштейн
	3	923-3724130-В	1	Жгут
	4	80-3723045	8	Манжета
	5	923-5208002	1	Трубка
	6	5208.15	1	Распределитель
	7	122.5208000	1	Омыватель электрический
	8	923-5208002-01	1	Трубка
	9	3738.10	3	Фонарь автопоезда
	10	8724.304/31	6	Фара рабочая
	11	М6	9	Гайка
	12	ШП6	17	Шайба
	13	А3О.04.017	2	Колпачок
	14	М6Х16	2	Болт
	15	М8	6	Гайка
	16	ШП8	6	Шайба
	17	ШЧ6	6	Шайба
	18	М8х20	2	Болт
	19	А30.04.017-01	2	Колпачок
	20	90-8402071-01	2	Кронштейн
	21	ШЧ8	6	Шайба
	22	923-3724233-А	1	Жгут
	23	923-3724353-Б	1	Жгут
	24	923-3724350-Б	1	Жгут
	25	4х10	8	Шуруп
	26	923-3801344	4	Пластина
	27	3710.40	1	Выключатель знака автопоезда
	28	3709.35	1	Переключатель стеклоочистителя и стеклоомывателя
	29	923-3723024	14	Втулка
	30	923-3724014-Б	1	Жгут
	31	3710.30	3	Выключатель фар рабочих
	32	3709.15	1	Переключатель вентилятора
	33	80-3801327	2	Заглушка
	34	923-3801342	1	Щиток
	35	5208.10	1	Жиклер
	36	70-5208011-А	1	Пластина
	37	ШЧ5	2	Шайба
	38	4х10	2	Винт
	39	923-7901018	1	Щиток
	40	20.5212 400	1	Щетка стеклоочистителя
	41	20.5215 300	1	Рычаг стеклоочистителя
	42	822-5205043	1	Втулка
	43	80-3723045-01	1	Манжета
	44	923-5205022	1	Кронштейн
	45	3714.25	1	Плафон освещения кабины 185х46,5
	46	Т240-5205010	1	Привод с кожухом
	47	923-3723042	1	Втулка

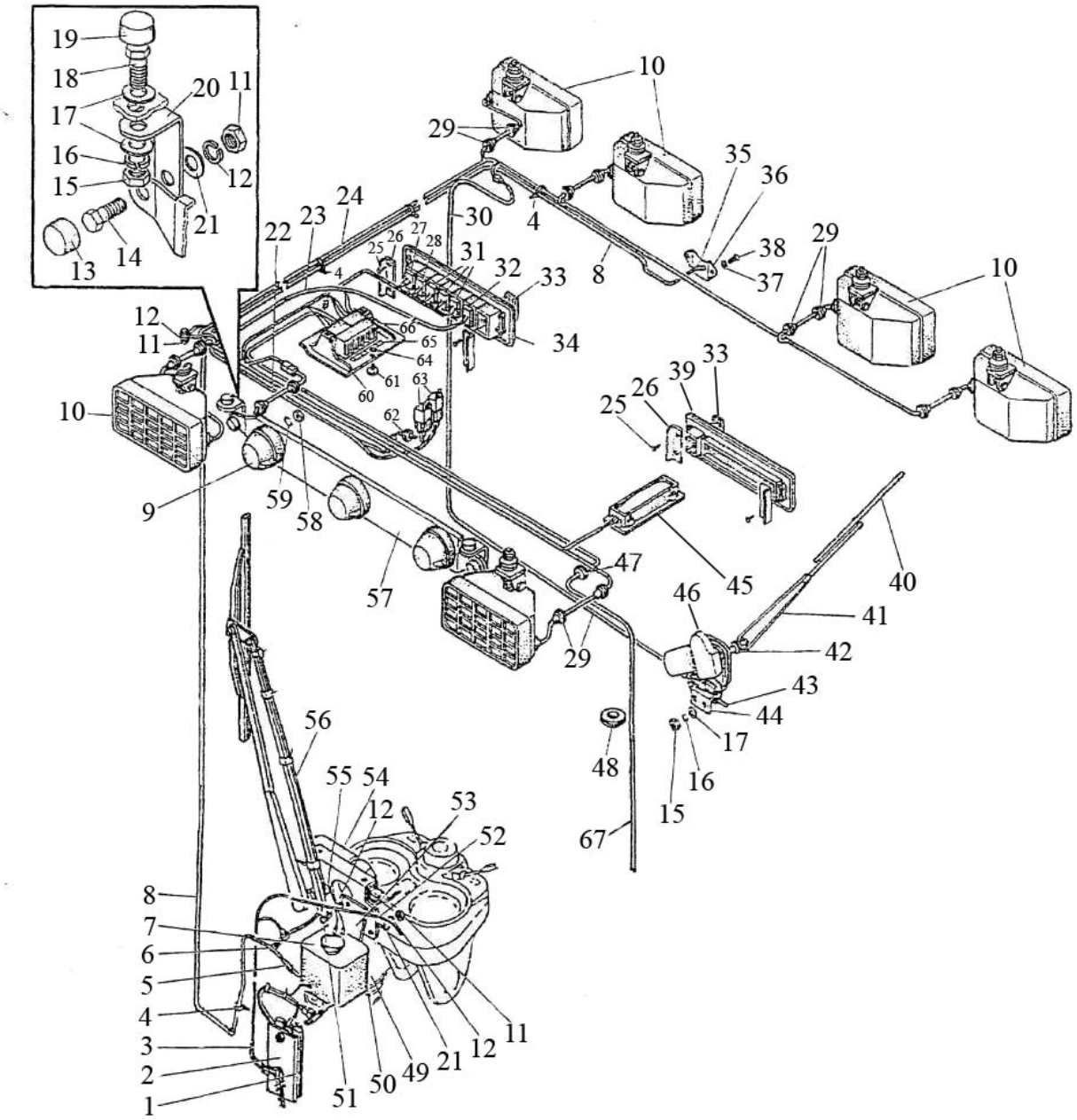

Рис. 37.6 Электрооборудование по кабине II

Группа 37 Электрооборудование
Подгруппа 3700. Электрооборудование по кабине II

№ рис.	№ поз	№ узла или детали	Кол-во	Наименование
37.6	48	80-3723048	1	Втулка
	49	ВМ4х10	2	Винт
		ВМ6Х12	4	Винт
		М4	2	Гайка
		ШП4	2	Шайба
	50	122.5208 304	1	Кронштейн
	51	М6Х12	3	Болт
	52	923-3724130-В	1	Жгут
	53	923-5208005	1	Кронштейн
	54	5205.15	1	Стеклоочиститель пантографный
	55	70-1602037	1	Втулка
	56	5205.45	1	Щетка с рычагом 660/600 с форсункой
	57	80-3738001	1	Пластина
	58	М5	6	Гайка
	59	ШП5	6	Шайба
	60	822-3801341	1	Щиток
	61	80-3805065	1	Винт
	62	70-3723042-01	1	Втулка
	63	3747.50	2	Реле на замыкание 30А
	64	006-010-25-1-4	1	Кольцо
	65	923-3801343-Б	1	Табличка
	66	3722.25	1	Блок предохранителей
	67	923-3724351	1	Жгут

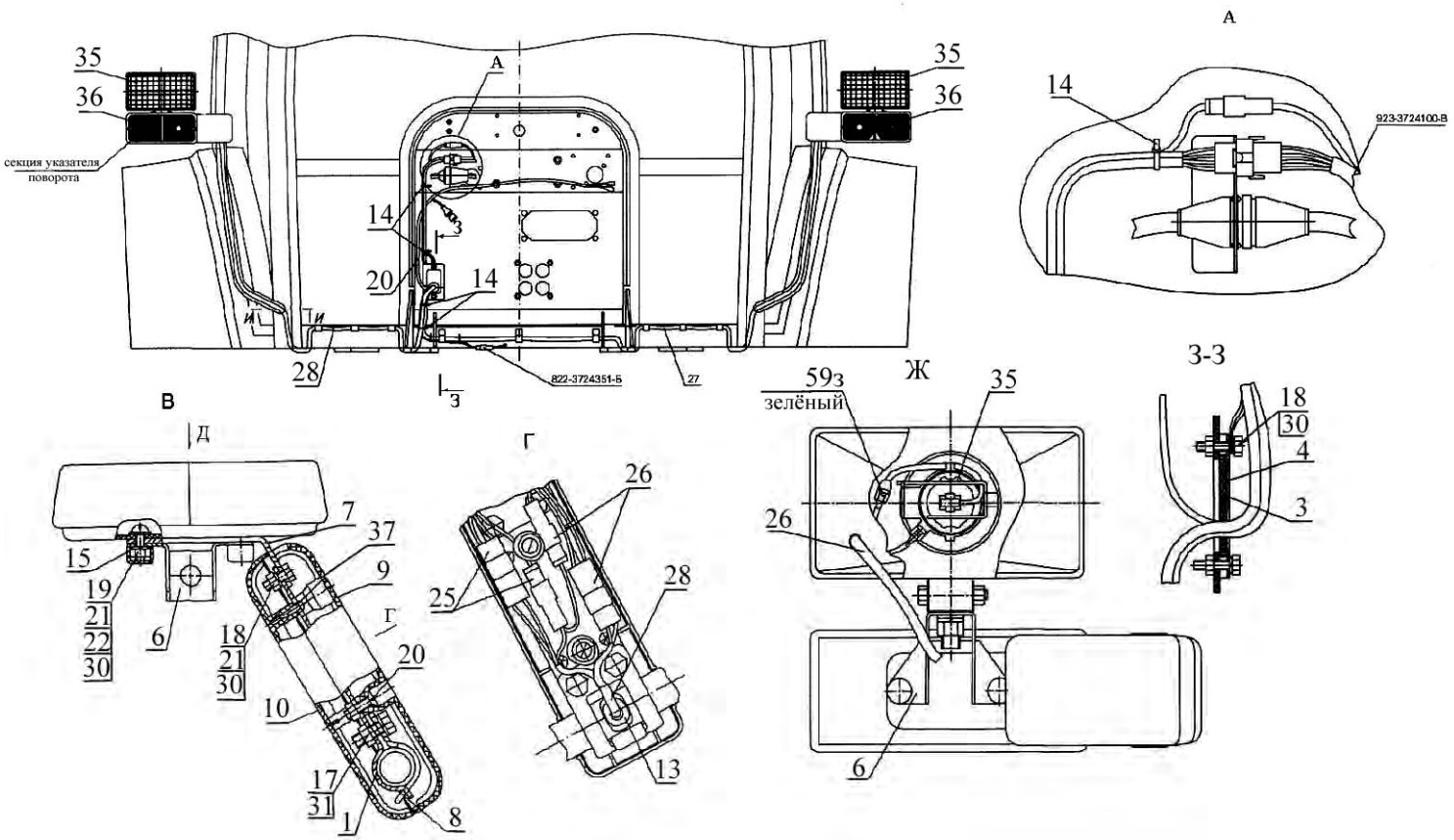

Рис. 37.7 Установка фонарей передних

Группа 37 Электрооборудование
Подгруппа 3700. Установка фонарей передних

№ рис.	№ поз	№ узла или детали	Кол-во	Наименование
37.7	1	920-3712010	2	Кронштейн
	3	923-3712016	1	Прокладка
	4	923-3712017	1	Кронштейн
	5	923-3723042	2	Втулка
	6	920-3711011	2	Кронштейн
	7	920-3712012	2	Кронштейн
	8	920-3712013	2	Скоба
	9	920-3712021	2	Кожух
	10	920-3712022	2	Кожух
	13	70-3723042-01	6	Втулка
	14	80-3723045	4	Манжета
	15	А30.04.017	4	Колпачок
	17		4	Болт М8-6gх16.88.35.019 ГОСТ 7796-70
	18		6	Болт М6-6gх18.88.35.019 ГОСТ 7798-70
	19	912075	4	Винт В.М6-6gх18.58.019 ГОСТ 17473-80
	20	912077	4	Винт В.М6-6gх18.58.019 ГОСТ 17475-80
	21		8	Гайка М6-6Н.6.019 ГОСТ 5915-70
	22		4	Шайба С 6.01.019 ГОСТ 11371-78
	24		1	Жгут 923-3724130-В ГОСТ 23544-84
	25		2	Жгут 923-3724140-Б ГОСТ 23544-84
	26		2	Жгут 923-3724142 ГОСТ 23544-84
	27		1	Жгут 923-3724145-Б ГОСТ 23544-84
	28		1	Жгут 923-3724146-Б ГОСТ 23544-84
	30		10	Шайба 6Т ОСТ 37.001.115-75
	31		4	Шайба 8Т ОСТ 37.001.115-75
	35	8724.304/011	2	Фара рабочая
	36	3712.10	2	Фонарь передний с боковым повторителем
	37		8	Шуруп 4х16.019

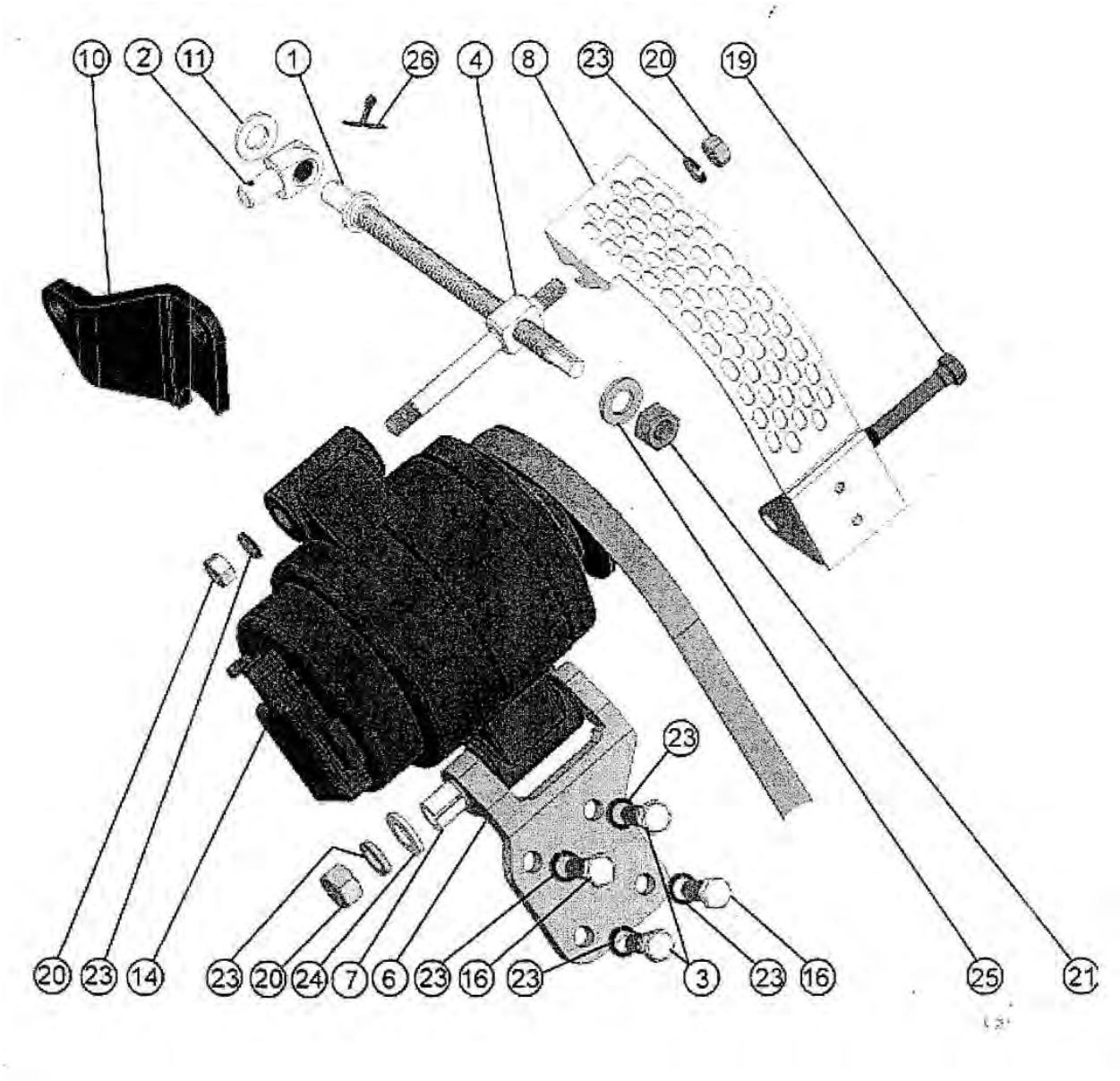

Рис. 37.8 Установка генератора

Группа 37 Электрооборудование
Подгруппа 3701. Установка генератора

№ рис.	№ поз	№ узла или детали	Кол-во	Наименование
37.8	1	265-3701076-01	1	Палец
	2	260-1310001	1	Угольник
	3	260-3701068	2	Болт специальный
	4	260-3701052	1	Ось
	5	260-3701054	1	Шкив
	6	260-3701056-Г	1	Кронштейн
	7	260-3701057	1	Втулка разрезная
	8	260-3701060	1	Щиток
	10	260-3701055-Д	1	Планка
	11	245 - 3701069	2	Шайба
	13	11Х10-1180	1	Ремень
	14	AAN5594	1	Генератор
	16	М10-6gх30. 88.35.019	2	Болт
	19	М10-6gх100.88.35.019	1	Болт
	20	М10-6Н.6.019	3	Гайка
	21	М12 - 6Н.6.019	1	Гайка
	23	10.65Г.06.	7	Шайба
	24	10.01.08кп.	1	Шайба
	25	12.65Г.06.	1	Шайба
	26	3.2х18.016	2	Шплинт

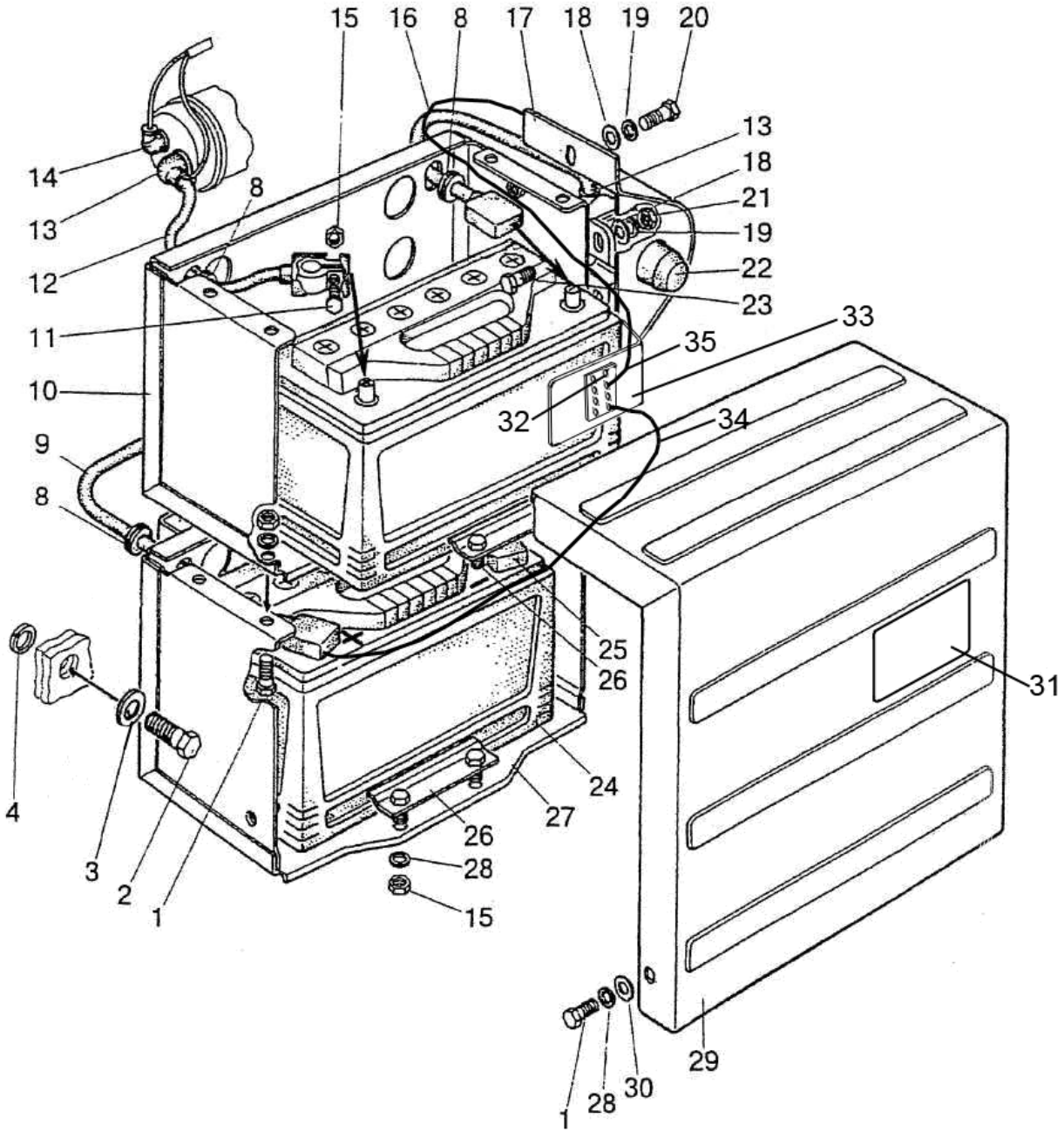

Рис. 37.9 Установка батарей аккумуляторных

Группа 37 Электрооборудование
Подгруппа 3724. Установка батарей аккумуляторных

№ рис.	№ поз	№ узла или детали	Кол-во	Наименование
37.9	1	М8х20	6	Болт
	2	М16х40	2	Болт
	3	ШЧ16	2	Шайба
	4	ШП16	2	Шайба
	8	50-4607064	4	Втулка
	9	1221В-3724044В	1	Провод
	10	1221В-3703010-02	1	Контейнер
	11	М8х30	4	Болт
	12	1221В-3724041	1	Провод
	13	ТМ-59-6000-38	3	Колпачок
	14	54.24.445-Б	2	Колпачок
	15	М8	12	Гайка
	16	923-3724042	1	Провод
	17	1522-3703025	1	Кожух
	18	ШЧ6	4	Шайба
	19	ШП6	4	Шайба
	20	М6Х16	2	Болт
	21	М6	2	Гайка
	22	3737.15	1	Выключатель батарей 24В дистанционный
	23	М6х20	2	Болт
	24	3703.26	2	Батарея аккумуляторная 12/120
	25	1221В-3724075	1	Провод
	26	80В-3703020	2	Прижим
	27	1221В-3703010	1	Контейнер
	28	ШЧ8	10	Шайба
	29	1221В-3703020-01	1	Кожух
	30	ШЧ8	2	Шайба
	31	822-3801341-Б	1	Щиток
	32	3722.55	1	Блок предохранителей
	33	1222.4-3722001	1	Кронштейн
	34	920-3724368-Б	1	Провод
	35	1222.4-3724045	1	Провод

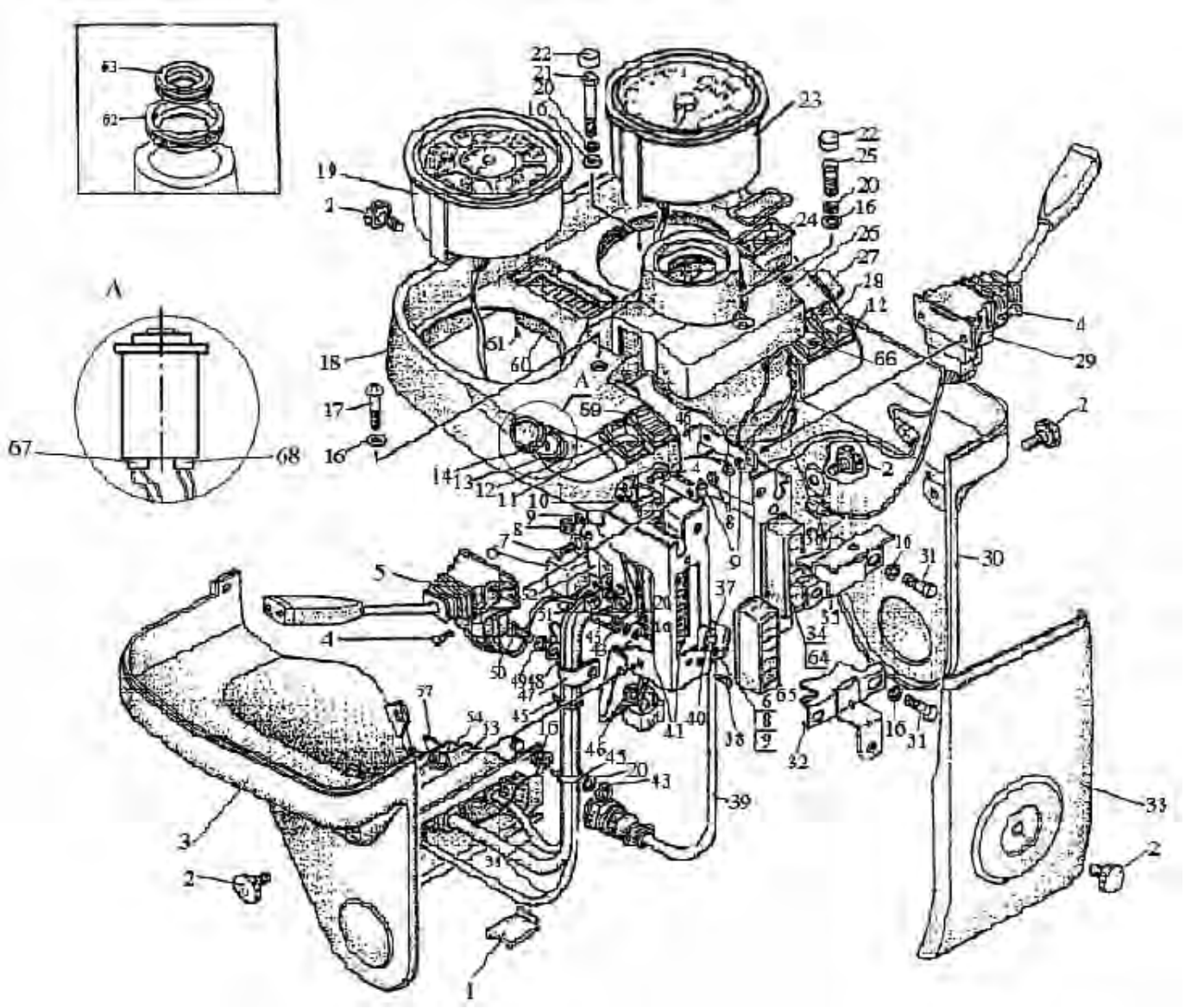

Рис. 38.1 Щиток приборов

Группа 38 Щиток приборов
Подгруппа 3805. Щиток приборов

№ рис.	№ поз	№ узла или детали	Кол-во	Наименование
38.1	1	ПР-43-01	1	Уплотнитель
	2	80-3805065	5	Винт
	3	822-3805161	1	Боковина
	4	ВМ5Х16	6	Винт
	5	3709.145	1	Переключатель подрулевой ПКП-1А
	6	3747.20	1	Реле-сигнализатор
	7	ВМ6х16	4	Винт
	8	М5	6	Гайка
	9	5Т	6	Шайба
	10	3747.10	1	Прерыватель указателей поворота
	11	3710.55	1	Выключатель «массы»
	12	5336-3710015	4	Рамка выключателя
	13	3710.15	1	Выключатель стартера с блокировкой пуска
	14	822-3805013-01	1	Табличка
	16	С 6.01.019	7	Шайба
	17	М6Х16	2	Болт
	18	923-3805121	1	Панель
	19	3801.20	1	Комбинация приборов КП-6 CAN
	20	6Т	18	Шайба
	21	М6х60	1	Болт
	22	А30.04.017	2	Колпачок
	23	3813.35	1	Индикатор комбинированный CAN
	24	3813.40	1	Пульт управления
	25	М6Х16	3	Болт
	26	822-3709124	1	Чехол
	27	3710.10	1	Выключатель аварийной сигнализации
	28	3709.20	1	Переключатель света
	29	3709.235	1	Переключатель Стеклоочистителя ПКП-3А
	30	822-3805162	1	Боковина
	31	М6х25	4	Болт
	32	822-3805095	1	Кронштейн
	33	822-3805163	1	Кожух
	34	3722.10	1	Блок предохранителей
	35	822-3805080-Б	1	Кронштейн
	36	822-3724010-Б	1	Жгут
	37	70-3506027	1	Втулка
	38	ВМ6Х20	4	Винт
	39	925.4-3724390	1	Жгут
	40	80-3723043	1	Скоба
	41	3722.15	1	Блок предохранителей
	43	М6	8	Гайка
	45	80-3723045	9	Манжета
	46	822-3805050	1	Основание
	47	822-3723044	1	Хомутик
	48	ШЧ8	1	Шайба
	49	ШП8	1	Шайба
	50	М8х20	1	Болт

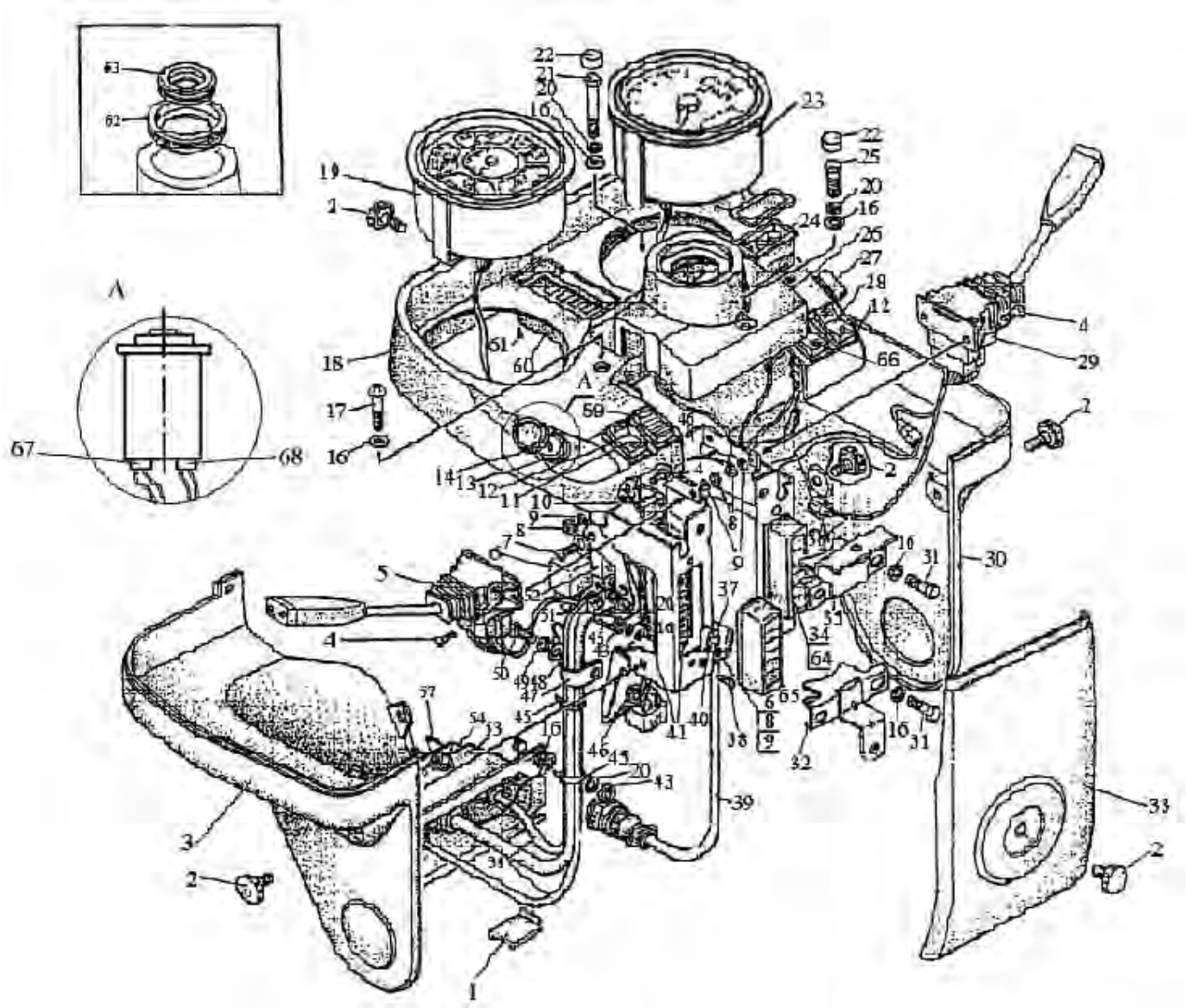

Рис. 38.1 Щиток приборов

Группа 38 Щиток приборов
Подгруппа 3805. Щиток приборов

№ рис.	№ поз	№ узла или детали	Кол-во	Наименование
38.1	51	ВМ6х16	1	Винт
	52	3747.50	2	Реле на замыкание 30А
	53	822-3805072	1	Кронштейн
	54	822-3805073-Б	1	Кронштейн
	57	4х10	4	Шуруп
	59	80-3801327	1	Заглушка
	60	3803.20	1	Блок контрольных ламп
	61	4х16	2	Шуруп
	62	80В-3709028	1	Вставка
	63	80-3723048	1	Втулка
	64	822-3805026-Б	1	Табличка
	65	822-3805027-Б	1	Табличка
	66	3710.30	1	Выключатель фар рабочих
	67	3710.040-01	1	Колодка 30-16-06570
	68	3710.040-02	1	Колодка 30-16-06571

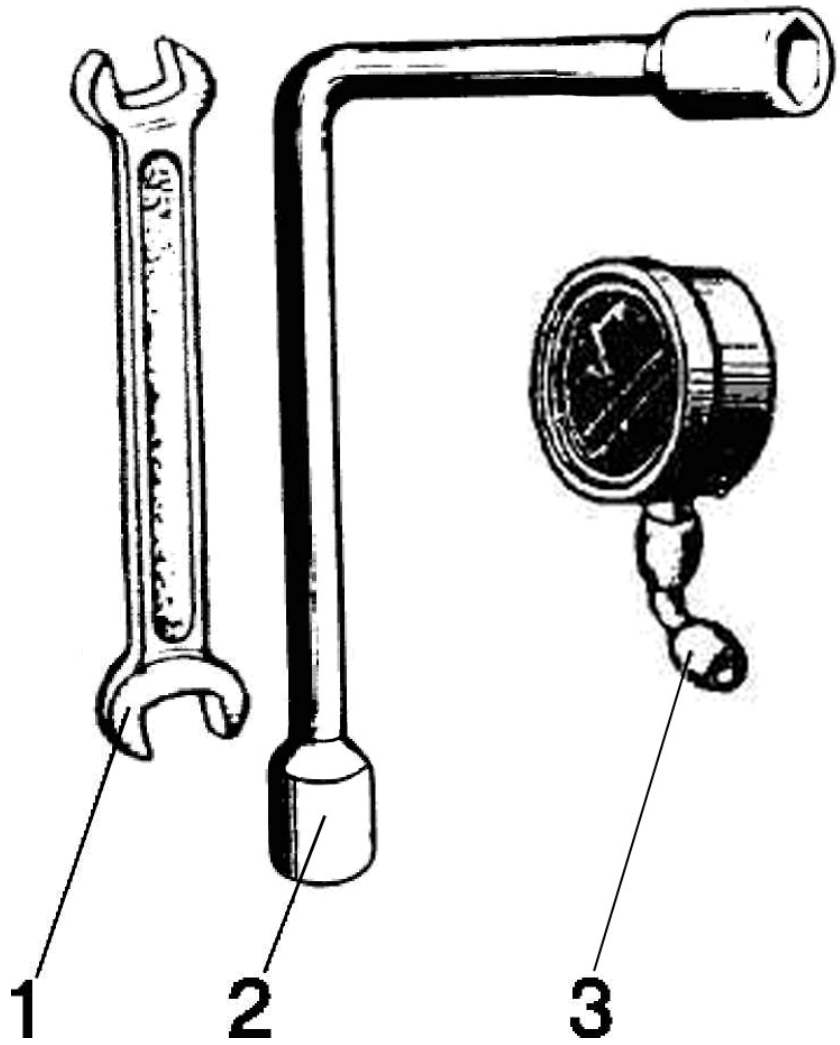

Рис. 39.1 Инструмент оператора

Группа 39. Инструмент и принадлежности
Подгруппа 3901. Инструмент оператора

№ рис.	№ поз.	№ узла или детали	Кол-во	Наименование
39.1	1	70-3901038	1	Ключ 41х46
	2	70-3901027	1	Ключ торцовый S=27х32
	3	МД214	1	Манометр

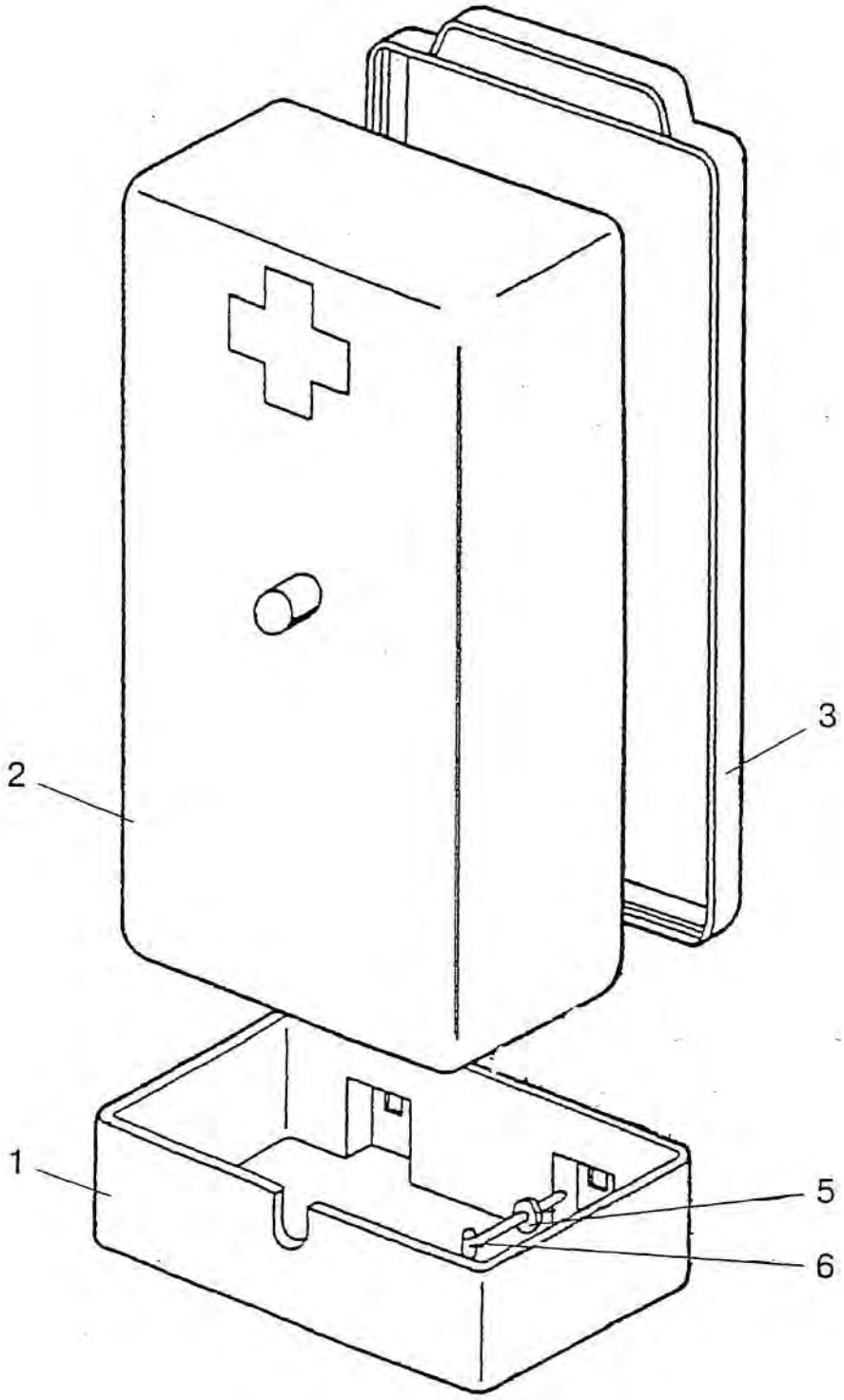

Рис. 39.2 Аптечка

Группа 39. Инструмент и принадлежности
Подгруппа 3912. Аптечка

№ рис.	№ поз.	№ узла или детали	Кол-во	Наименование
39.2		2522-3912150	1	Аптечка
	1	70-3912153-А	1	Кронштейн
	2	70-3912152	1	Корпус
	3	70-3912151	1	Крышка
	5	С6.01.08 кп.019	2	Шайба ГОСТ 11371-78
	6	В.6-6gх20.58.019	2	Винт ГОСТ 17473-80

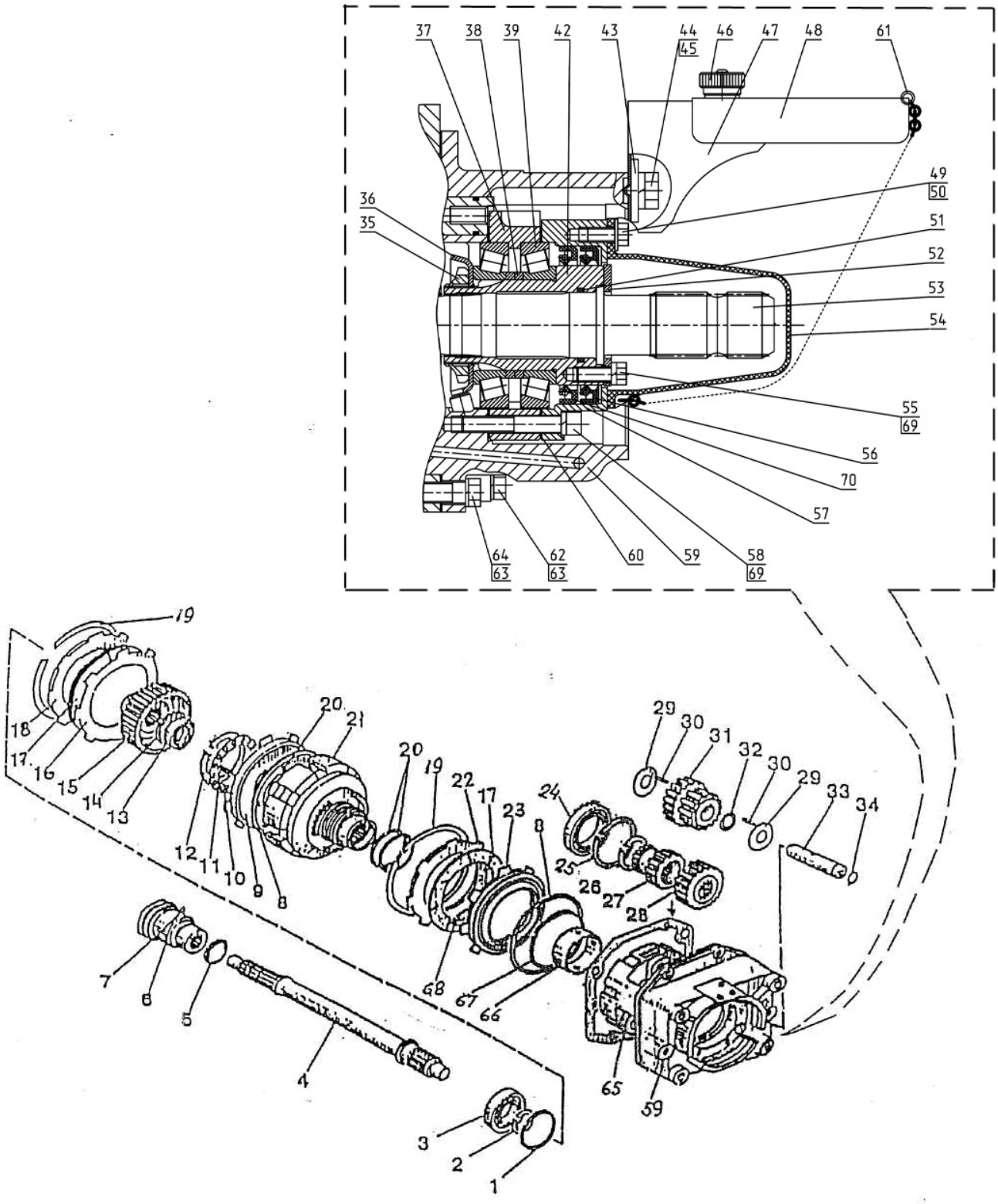

Рис. 42.1 Вал отбора мощности

Группа 42. Отбор мощности
Подгруппа 4202. Вал отбора мощности

№ рис.	№ поз	№ узла или детали	Кол-во	Наименование
42.1		2022-4202010-03		ВОМ задний (2022-4202020-03, 1522-4202060, 50-4202045-01; 1, 43-50, 54, 55, 61-65)
		1522-4202060	1	Вал ведущий (2-4)
		2022-4202050	1	Втулка (35-39, 42, 51)
		50-4202045-01	1	Муфта переключения (5-7)
		2022-4202070	1	Крышка (56, 57, 70)
		2022-4202030-А-01	1	Фрикцион (8-21)
	1	2С80	1	Кольцо
	2	С40	1	Кольцо
	3	208А	1	Подшипник
	4	1522-4202011	1	Вал ведущий
	5	А61.03.002	1	Кольцо
	6	50-4202046-Б-01	1	Муфта переключения
	7	7,938-100	1	Шарик
	8	80-1701382	2	Кольцо
	9	80-1701374-01	1	Поршень
	10	80-1701373	1	Опора пружины
	11	80-1701395	16	Пружина
	12	С80	1	Кольцо
	13	305А	1	Подшипник
	14	С62	1	Кольцо
	15	1522-4202034-А-02	1	Муфта шлицевая
	16	LD 2220087	4	Диск ведущий
	17	2022-4202375 или 2522-1802035-А или 696392 АОс «MIBA»	5	Диск фрикционный
	18	80-1701379-01	1	Диск упорный
	19	80-1701392	2	Кольцо
	20	142-1701381	3	Кольцо
	21	2022-4202031-01	1	Барабан
	22	80-1701379	1	Диск упорный
	23	2022-4202033	1	Поршень тормоза
	24	114	1	Подшипник
	25	2С70	1	Кольцо
	26	2С110	1	Кольцо
	27	1021-4202026-БА	1	Шестерня
	28	1021-4202021-Б	1	Шестерня
	29	1522-4202023	6	Шайба упорная
	30	5х27,8А3	114	Ролик
	31	1522-4202028-Б	3	Шестерня
	32	1522-4202024-01	3	Втулка
	33	1522-4202022	3	Ось промежуточная
	34	021-025-25-1-4	3	Кольцо
	35	80-1701047	1	Гайка
	36	2022-4202069	1	Шайба
	37	2022-4202042	1	Стакан

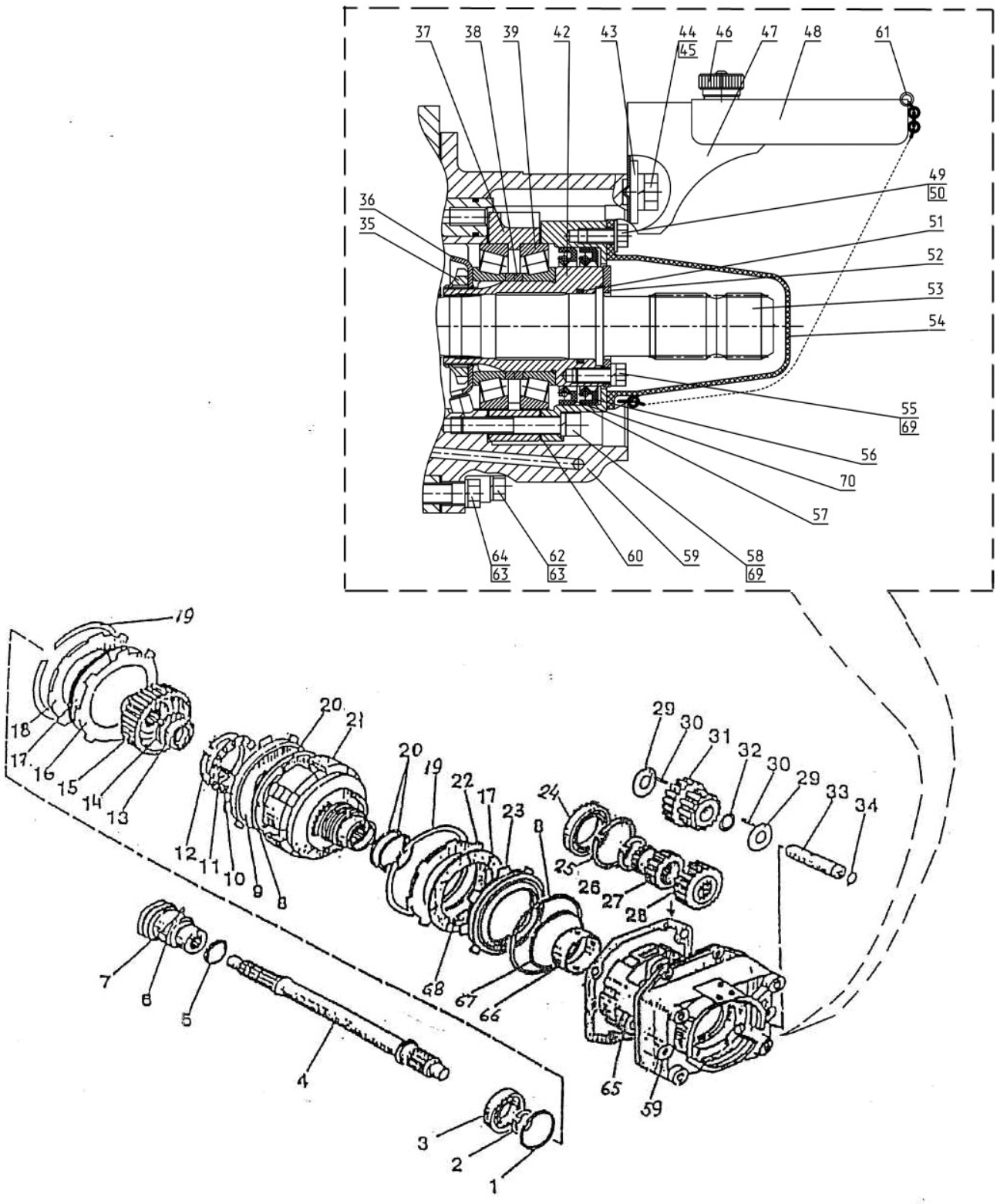

Рис. 42.1 Вал отбора мощности

Группа 42. Отбор мощности
Подгруппа 4202. Вал отбора мощности

№ рис.	№ поз	№ узла или детали	Кол-во	Наименование
42.1	38	72-2308121*	2	Кольцо
		или 72-2308121-01	2	Кольцо
		или 72-2308121-02	2	Кольцо
		или 72-2308121-03	2	Кольцо
		или 72-2308121-04	2	Кольцо
		или 72-2308121-05	2	Кольцо
		или 72-2308121-06	2	Кольцо
		или 72-2308121-07	2	Кольцо
		или 72-2308121-08	2	Кольцо
		или 72-2308121-09	2	Кольцо
		или 72-2308121-10	2	Кольцо
		или 72-2308121-11	2	Кольцо
	39	7212A	2	Подшипник
	42	2022-4202062	1	Втулка
	43	C16.01.08	2	Шайба
	44	Ml6x25	2	Болт
	45	16 ОТ	2	Шайба
	46	1522-4202094	2	Маховичок
	47	2022-4202095	1	Кожух
	48	2022-4202092	1	Щиток
	49	M10x20	2	Болт
	50	C10.01.019	2	Шайба
	51	044-050-36-2-2	1	Кольцо
	52	1822-4202027	1	Шайба упорная
	53	2022-4202016	1	Хвостовик ВОМ1С (8 шлиц - 540 об/мин)
		2022-4202016-01	1	Хвостовик ВОМ1 (6 шлиц - 540 об/мин)
		2022-4202017	1	Хвостовик ВОМ3 (20 шлиц) -1000 об/мин
		2022-4282017-01	1	Хвостовик ВОМ2С (8 шлиц)- 1000 об/мин
		2022-4202017-03		Хвостовик ВОМ2С1 (6 шлиц)- 1000 об/мин
	54	2022-4202065	1	Колпак
	55	Ml0x25	4	Болт
	56	2.2-80x105	1	Манжета
	57	2022-4202018	1	Крышка
	58	M 10x70	6	Винт
	59	2022-4202015	1	Корпус
	60	2022-4202012	2	Прокладка
	61	70-4235035	1	Цепочка
	62	M12x50	2	Болт
	63	12 ОТ	6	Шайба
	64	M12x40	4	Болт
	65	1522-4202013-А	1	Прокладка
	66	142-4202042	1	Втулка
	67	86-1802047	1	Кольцо
	68	8020-4202041	4	Пружина
	69	10 ОТ	10	Шайба
	70	1.2-80x105	1	Манжета

* Подбирается при регулировке подшипников

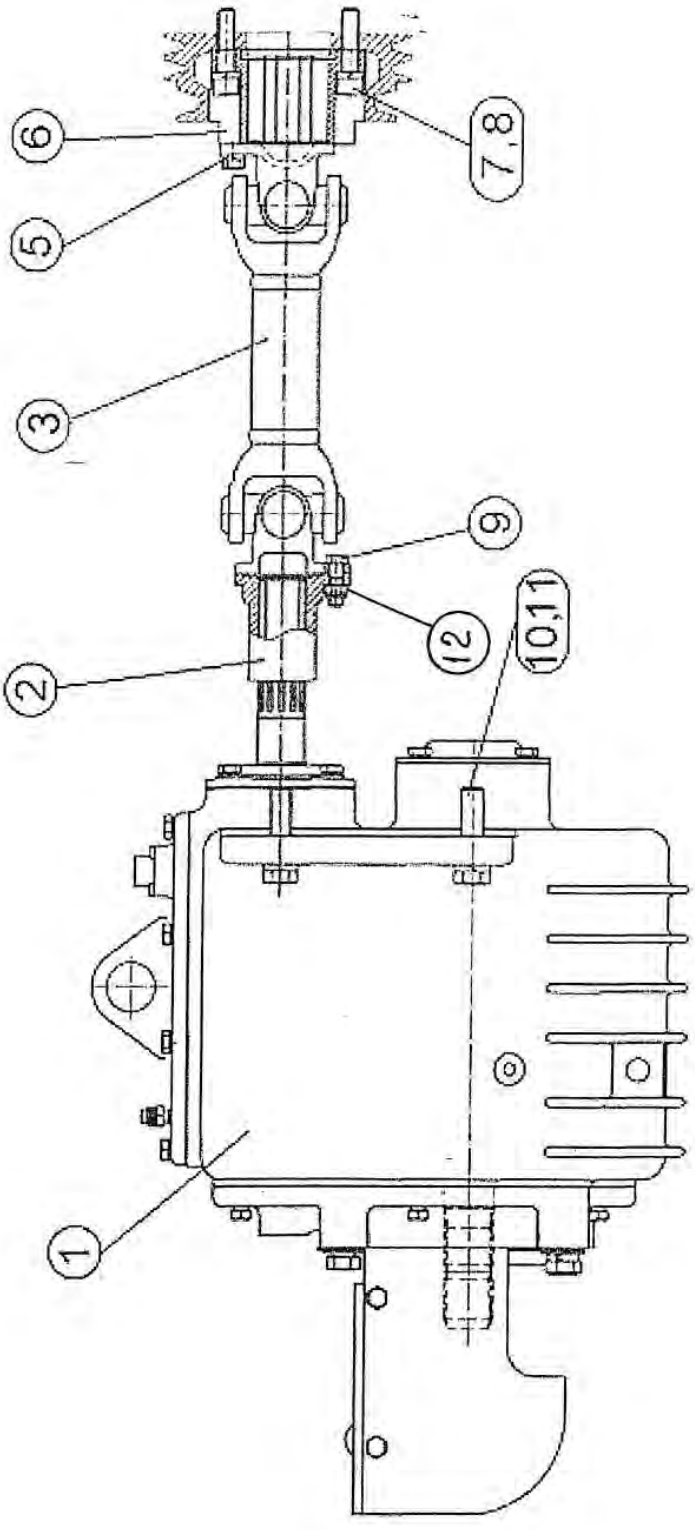

Рис. 42.2 Передний вал отбора мощности

Группа 42 Отбор мощности
Подгруппа 4209. Передний вал отбора мощности

№ рис.	№ поз	№ узла или детали	Кол-во	Наименование
42.2		1522-4209010	1	Передний вал отбора мощности в сборе
	1	1522-4209025	1	Редуктор
	2	1522-4209017	1	Фланец
	3	1522-4209015-01	1	Вал
	5		4	Шайба 10 ОТ ОСТ 37.001.115-75
	6	1522-4209018	1	Проставка
	7		6	Винт М12-6gх50.68.019 ГОСТ 11738-84
	8		6	Шайба 12 ОТ ОСТ 37.001.115-75
	9	52-2203012	8	Болт
	10		4	Болт М16-6gх60.88.35.019 ГОСТ 7795-70
	11		4	Шайба 16 ОТ ОСТ 37.001.115-75
	12		4	Гайка M10x1-8DIN ENISO 10511-98

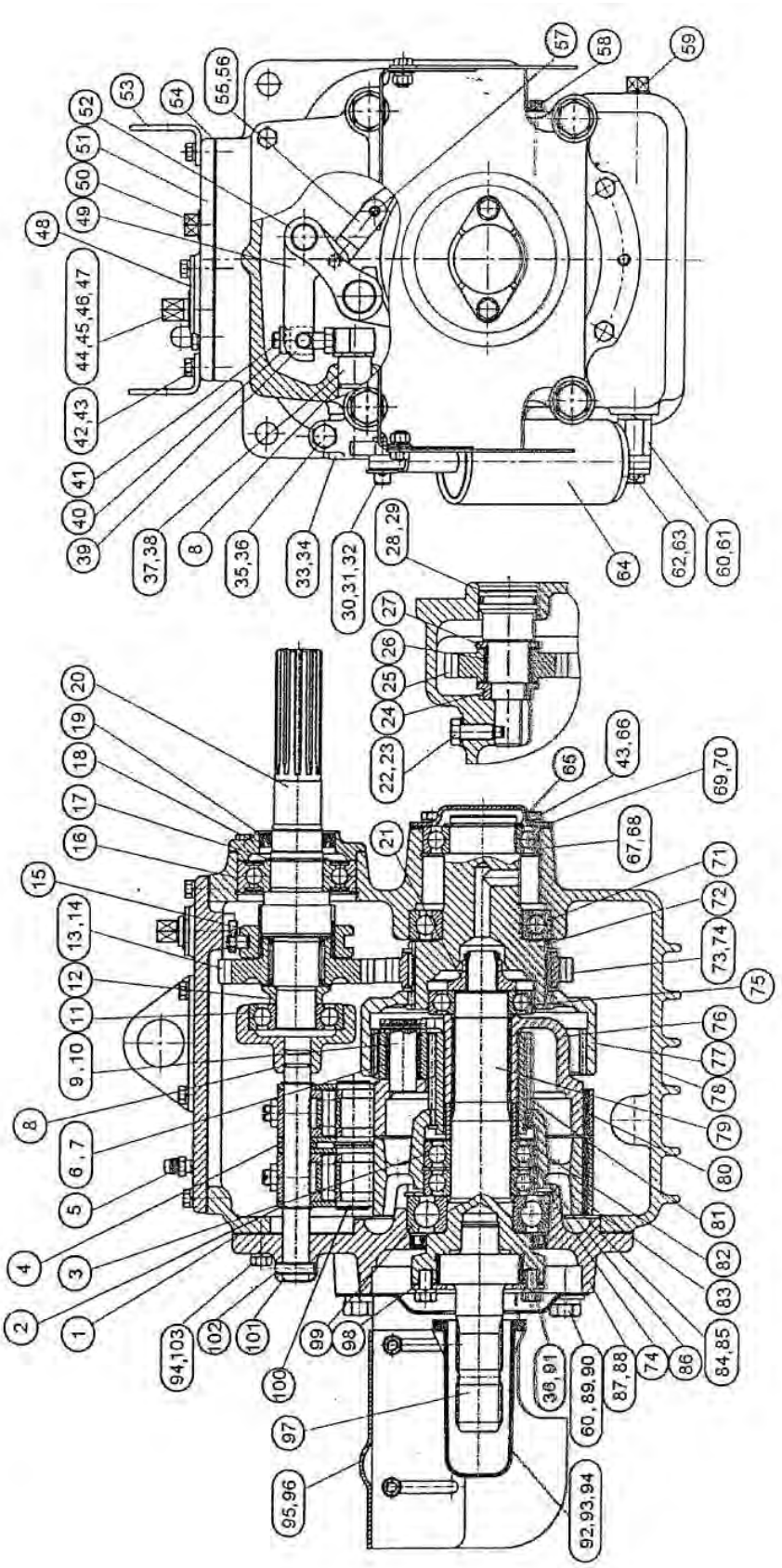

Рис. 42.3 Редуктор переднего вала отбора мощности

Группа 42 Отбор мощности
Подгруппа 4209. Редуктор переднего вала отбора мощности

№ рис.	№ поз	№ узла или детали	Кол-во	Наименование
42.3		1522-4209025	1	Редуктор в сборе
		1521-4209065	1	Рычаг (30, 33-34)
		1522-4209080	2	Рычаг (39-41,49)
		1521 -4209085	1	Рычаг (44-46)
	1	1521-4209042	1	Прокладка
	2		2	Кольцо С 20 ГОСТ 13940-86
	3		2	Подшипник 209А ГОСТ 8338-75
	4	1521-4209076	1	Втулка
	5	«MINTOR» TSSOG – 1/8”	1	Сапун
	6	70-4202024	3	Сателлит
	7		3	Подшипник КК20х26х34Е
	8		1	Кольцо 021-025-25-1-4 ГОСТ 18829-73/ГОСТ 9833-73
	9	70-4202026	3	Ось сателлита
	10		3	Штифт 4х30.65Г
	11		1	Подшипник 6-180306А1 УС 23 ГОСТ 8882-75
	12	1521-4209031	1	Шайба
	13	1521-4209028	1	Шестерня
	14		2	Подшипник 464607Е
	15	1521-4209029	1	Втулка
	16		1	Подшипник 180308АС23 ГОСТ 8882-75
	17		1	Кольцо 2С 40 ГОСТ 13940-86
	18	1522-4209061	1	Крышка
	19		1	Манжета 2.2-38х58-1 ГОСТ 8752-79
	20	1522-4209027	1	Вал
	21	70-4202083-А	2	Гайка
	22	50-1702046-А	1	Болт
	23	1521-4209044	1	Шайба
	24	1521-4209034	1	Втулка
	25	1521-4209033	1	Шестерня
	26		1	Подшипник 3КК35х43х35Е
	27	1521-4209036	1	Шайба
	28	1521-4209032	1	Ось
	29		1	Кольцо 038-046-46-1-4 ГОСТ 18829-73/ГОСТ 9833-73
	30		1	Палец 12х32 ОСТ 37.001.163-75

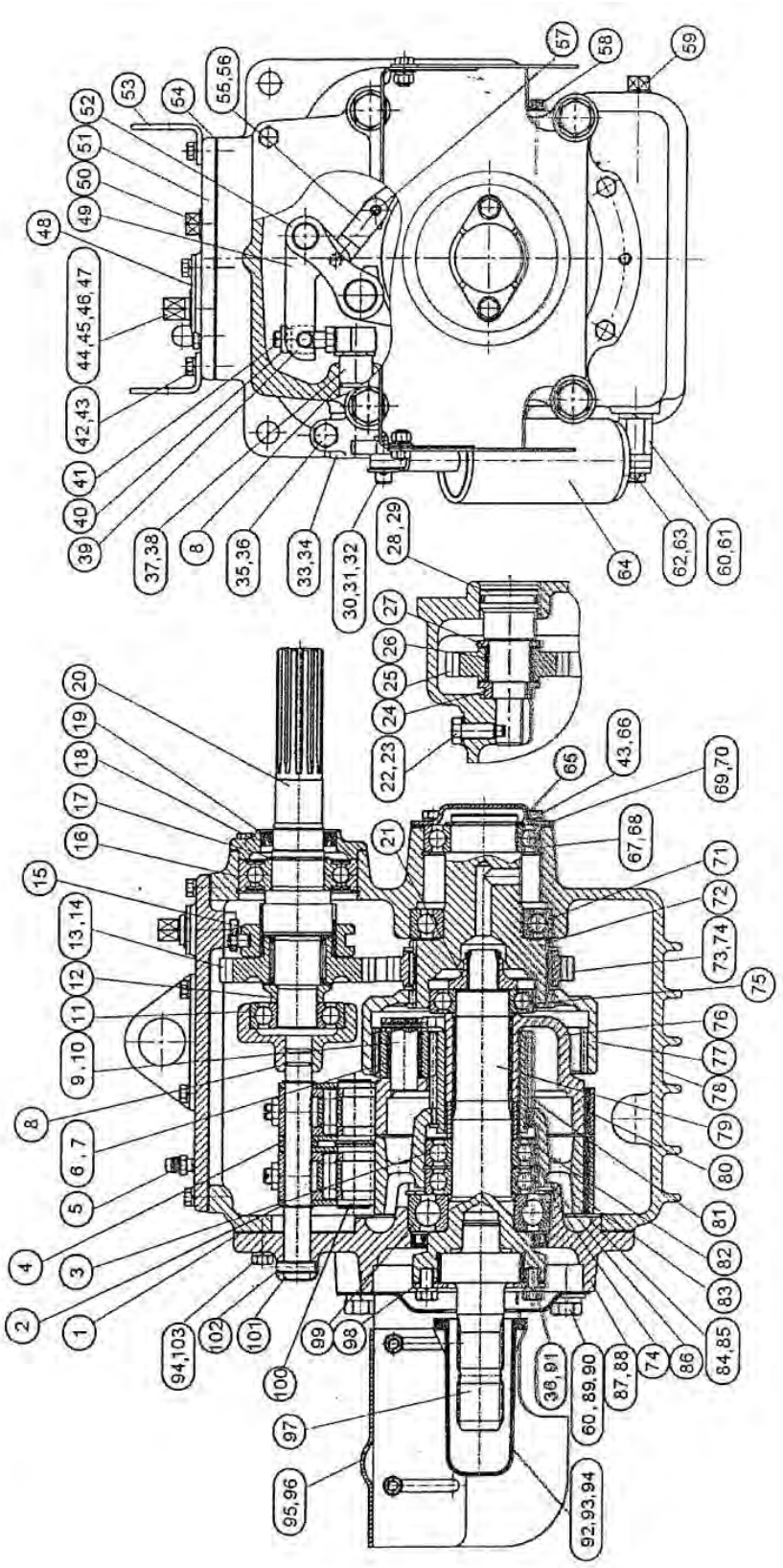

Рис. 42.3 Редуктор переднего вала отбора мощности

Группа 42 Отбор мощности
Подгруппа 4209. Редуктор переднего вала отбора мощности

№ рис.	№ поз	№ узла или детали	Кол-во	Наименование
42.3	31		1	Шплинт 3,2х18.019 ГОСТ 397-79
	32			Шайба С12.01.019 ГОСТ 11371-78
	33	50-3503063	1	Ступица
	34	1521-4209066	1	Пластина
	35		1	Болт М12-6gх35.88.35.019 ГОСТ 7796-70
	36		1	Шайба 12 ОТ ОСТ 37.001.115-75
	37	1521-4209040	1	Рычаг
	38	СШ6х11	1	Шпонка
	39	1522-4209084	2	Гайка
	40	1522-4209082	2	Палец
	41	1522-4209083	2	Винт
	42		14	Болт М8-6gх25.88.35.019 ГОСТ 7796-70
	43		18	Шайба 8 Т ОСТ 37.001.115-75
	44	1521-4209086	1	Валик
	45	1521-4209087	1	Пластина
	46	70-1601114	1	Штифт
	47		1	Кольцо 017-022-30-1-4 ГОСТ 18829-73/ГОСТ 9833-73
	48	1521-4209056	1	Пластина
	49	1521-4209081	2	Рычаг
	50	ПК КГ 3/4"	1	Пробка
	51	1522-4209057	1	Крышка
	52	2522-4209149	4	Стяжка
	53	80-4608073	2	Кронштейн
	54	1522-4209041	1	Прокладка
	55	1521-4209078	2	Стяжка
	56		1	Штифт 2.10х35.019 Ц9 хр. ГОСТ 3128-70
	57	ШЦК8х36	1	Штифт
	58		1	Пробка КГ 1/8" А 12.019 ТУ 23.1.506-91
	59	ПК КГ 3/8"	1	Пробка
	60		5	Шайба 16 ОТ ОСТ 37.001.115-75
	61	1521-4209037	1	Болт
	62		1	Шплинт 4х36.019 ГОСТ 397-79
	63		1	Шайба С16.01.019 ГОСТ 11371-78
	64	80-4216100	1	Цилиндр
	65		2	Кольцо 2С 50 ГОСТ 13940-86
	66		4	Болт М8-6gх20.88.35.019 ГОСТ 7796-70
	67		1	Подшипник 210АУШ1 ГОСТ 8338-75
	68		2	Кольца 2С 90 ГОСТ 13941-86
	69	1521-4209038	1	Крышка

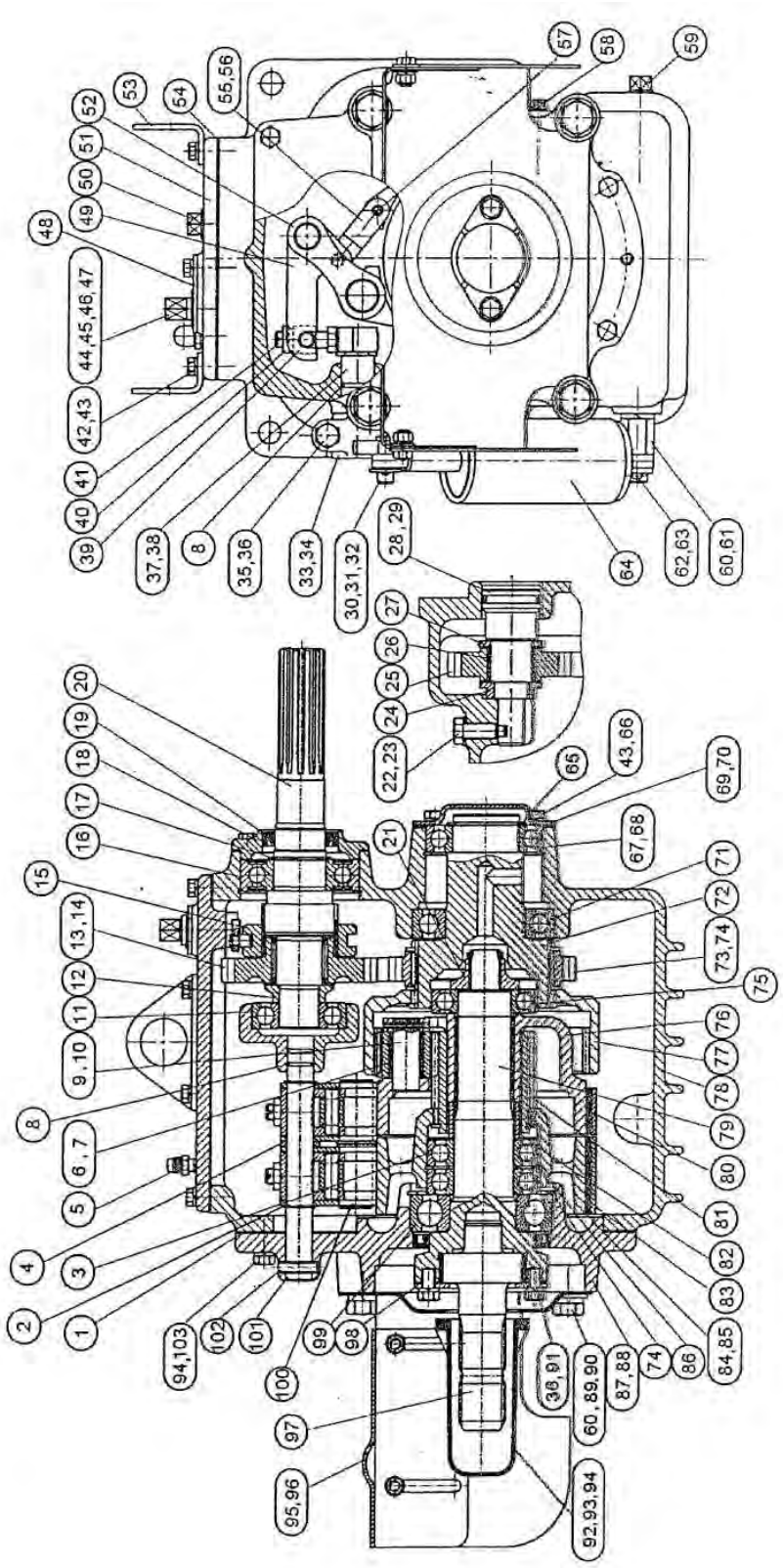

Рис. 42.3 Редуктор переднего вала отбора мощности

Группа 42 Отбор мощности
Подгруппа 4209. Редуктор переднего вала отбора мощности

№ рис.	№ поз	№ узла или детали	Кол-во	Наименование
42.3	70	1521-4209039	2	Прокладка
	71		1	Подшипник 212АУШ1 ГОСТ 8338-75
	72	1522-4209046	1	Вал
	73	1521-4209047	1	Шестерня
	74		3	Кольцо 2С 110 ГОСТ 13941 -86
	75		1	Подшипник 208А ГОСТ 8338-75
	76	85-4202065	1	Водило
	77	70-4202043	1	Шестерня коронная
	78	1522-4209026	1	Корпус
	79	80-4202017-Б	1	Вал
	80	2522-4209125-01	1	Лента
	81	70-4202032	1	Шестерня солнечная
	82	70-4202077	1	Втулка
	83	2522-4209125	1	Лента
	84	85-4202033	1	Барабан
	85		1	Кольцо 2С 68 ГОСТ 13940-86
	86		1	Кольцо 2С 85 ГОСТ 13940-86
	87	1521-4209071	1	Крышка
	88		1	Манжета 2.2-80Х 105-1 ГОСТ 8752-79
	89		4	БолтМ16-6дх32.88.35.019 ГОСТ 7796-70
	90		2	Шайба С16.01.019 ГОСТ 6958-78
	91		7	Болт М10-6gх18.88.35.019 ГОСТ 7796-70
	92	50-4202065-А	1	Колпак
	93		2	Болт М8-6gх16.88.35.019 ГОСТ 7796-70
	94		11	Шайба 10 ОТ ОСТ 37.001.115-75
	95	Ø70-4202140	1	Ограждение
	96		4	Шайба С8.01.019 ГОСТ 11371 -78
	97	80-4202019-Б-02	1	Хвостовик
	98	80-4202081-А	1	Пластина
	99		1	Подшипник 60310А ГОСТ 8882-75
	100	2522-4209148	2	Палец
	101	1521-4209072	1	Ось
	102		1	Штифт А8х30.65Г Хим. Фос. прм. ГОСТ 14229-93
	103		6	Болт М10-6gх25.88.35.019 ГОСТ 7796-70

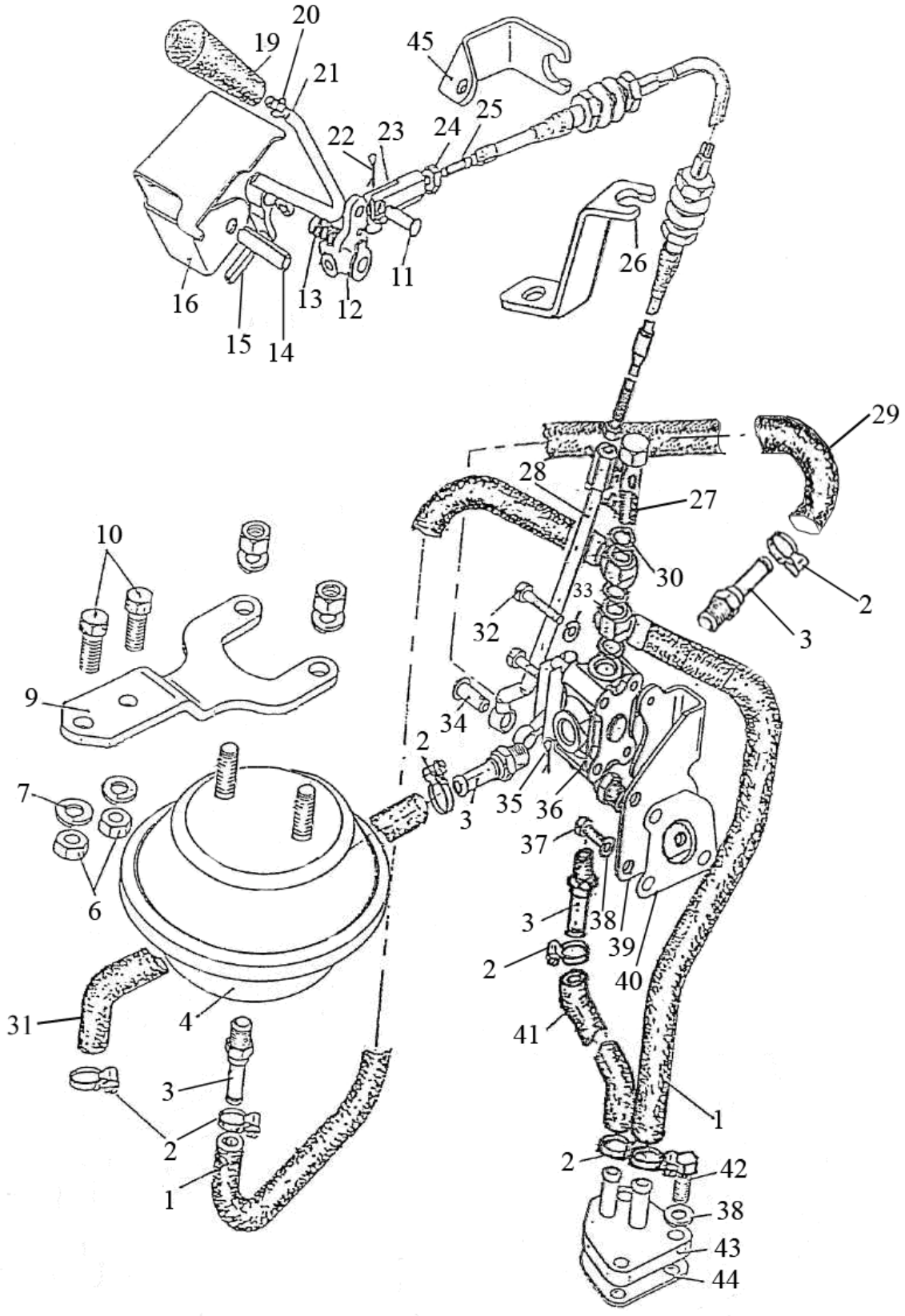

Рис. 42.4 Управление гидроприводом заднего ВОМ

Группа 42 Отбор мощности
Подгруппа 4218. Управление гидроприводом заднего ВОМ.

№ рис.	№ поз	№ узла или детали	Кол-во	Наименование
42.4		1822-4218105	1	Переключатель(12-16),(19-21)
	1	2022-4218030	2	Трубопровод
	2	Clamp NORMA TORRO 12-22/971 или «НОРМА» TORRO 12-20/9-C6W	7	Хомут
	3	85-3407470	5	Штуцер
	4	А29.66.000-Б	1	Пневмопереходник
	6	М10	2	Гайка
	7	10ОТ	2	Шайба
	9	1522-4216011	1	Кронштейн
	10	М10х30	2	Болт
	11	6х18	1	Палец
	12	1822-4218116	1	Валик
	13	50-1702148-А	1	Пружина
	14	А10х40	1	Штифт
	15	А8х30	1	Штифт
	16	1822-4218117	1	Основание
	19	1822-4218121	1	Рукоятка
	20	М8	1	Гайка
	21	1822-4218115	1	Рукоятка
	22	1,6х12	1	Шплинт
	23	80В-1108542-01 или 80В-1108542-А-01	1	Наконечник
	24	М 6	2	Гайка
	25	23.588.1.1.2.00.01-02 или 772-L-IT-75-1250 или 100.М4322.01250	1	Трос L=1250
	26	1523-4218122	1	Скоба
	27	240-1111103	1	Болт поворотного угольника
	28	1522-4218110-01	1	Тяга
	29	1221-2412026-05	1	Рукав
	30	Д18-055-А или РМ 14	3 3	Кольцо уплотнительное Шайба
	31	2022-4218026-02	1	Рукав
	32	М6х40	2	Болт
	33	6Т	2	Шайба
	34	8х22	1	Палец
	35	3,2х25	1	Шплинт
	36	85-4216115	1	Кран
	37	М8х20	3	Болт
	38	8Т	6	Шайба
	39	1223-4218041	1	Кронштейн
	40	1522-4218002	1	Прокладка
	41	2022-4218026-01	1	Рукав
	42	М8х25	3	Болт
	43	2022-4218025	1	Фланец
	44	2522-4218002	1	Прокладка
	45	1522-4218114	1	Скоба
	46	1223-4218031	1	Рукав

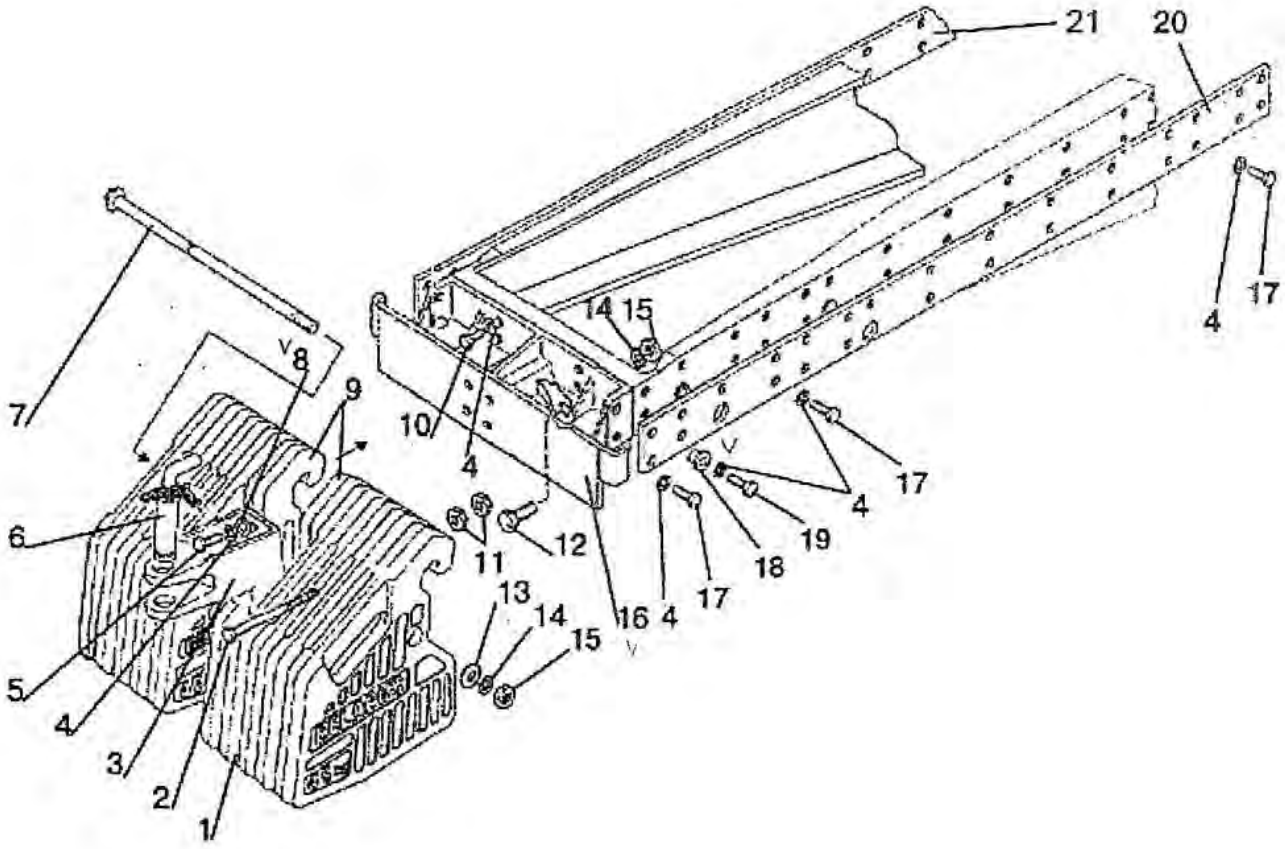

Рис. 42.5 Балласт

Группа 42. Отбор мощности
Подгруппа 4235. Балласт

№ рис.	№ поз	№ узла или детали	Кол-во	Наименование
42.5	1	80-4235011-А	8	Груз 45 кг
	2	1025-4235012	2	Болт
	3	85-4235025-Б	1	Проушина
	4	ШП16	46	Шайба
	5	М16х45	2	Болт
	6	70-4235030	1	Шкворень
	7	1025-4235015-01	1	Струна
	8	ШЧ16	2	Шайба
	9	1521-4235011-А	2	Груз 40 кг
	10	Ml6x40	4	Болт
	11	М18	4	Гайка
	12	70-4605036	2	Болт
	13	40-3502084	1	Шайба
	14	ШП20	3	Шайба
	15	М20	3	Гайка
	16	1521-4235020	1	Кронштейн
	17	М16х50	38	Болт
	18	1521-4535029	2	Втулка
	19	Ml6x60	2	Болт
	20	1222-4235012	1	Пластина левая
	21	1222-4235013	1	Пластина правая

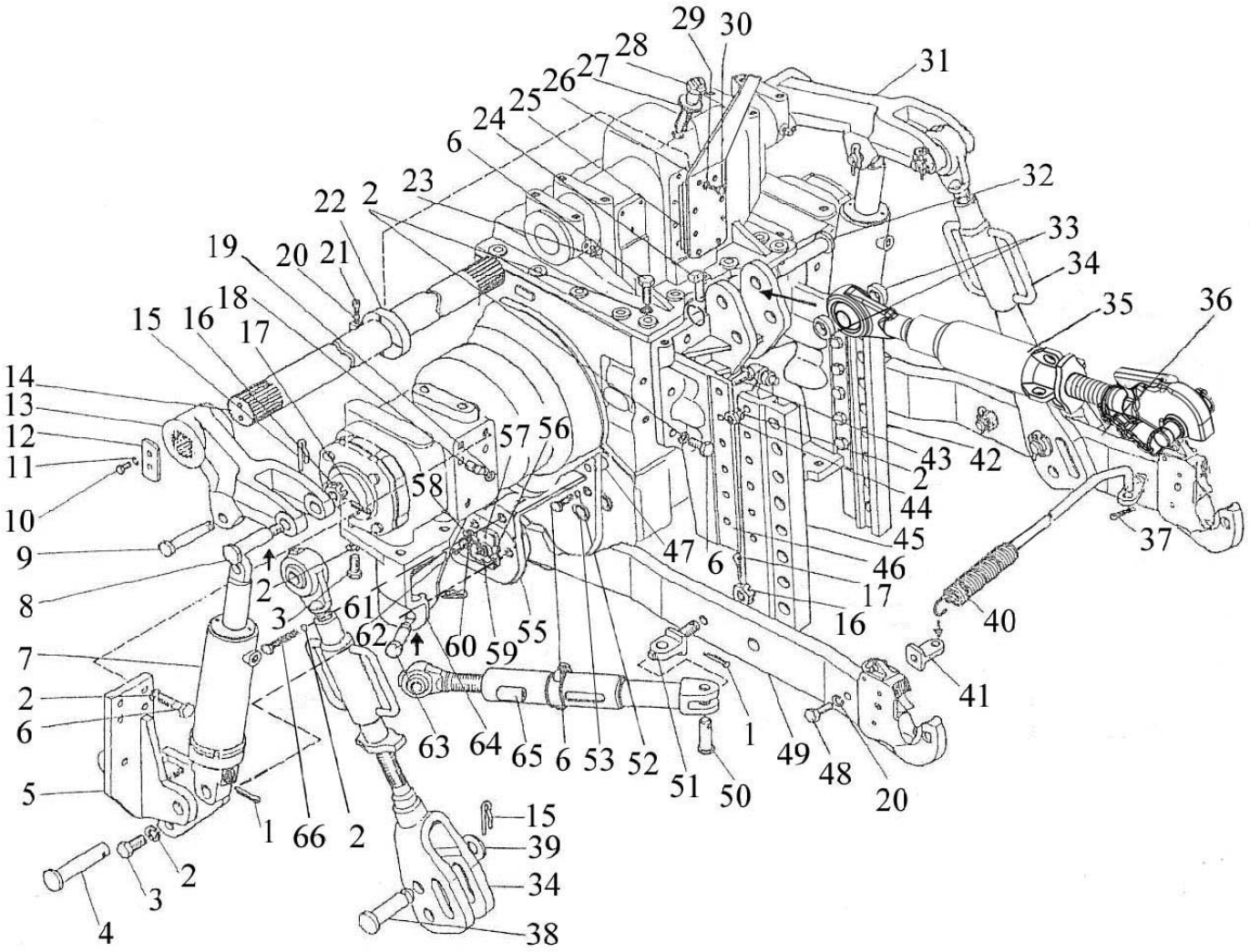

Рис. 46.1 Устройство навесное

Группа 46.Гидросистема
Подгруппа 4605. Устройство навесное

№ рис.	№ поз	№ узла или детали	Кол-во	Наименование
46.1	1	6,3х50	4	Шплинт
	2	ШП 20	30	Шайба
	3	680-2707024	12	Болт
	4	1522-4605009	2	Палец
	5	2022-4605016-А1	1	Кронштейн левый
		2022-4605016-А1-01	1	Кронштейн правый
	6	70-4605036	24	Болт
	7	4600.06	2	Цилиндр Ц90х50х250
	8	1522-4605008	2	Палец
	9	1522-4605037	2	Палец
	10	М12х25	4	Болт
	11	ШП 12	4	Шайба
	12	1522-4605024	2	Шайба
	13	1522-4605021	1	Рычаг левый
	14	1522-4605023	1	Вал
	15	А61.07.001	6	Шплинт
	16	А04.02.020	4	Гайка
	17	6,3х36	4	Шплинт
	18	50-4605027	4	Штифт
	19	54.38.619	4	Кольцо стопорное
	20	ШП 10	7	Шайба
	21	М10х45	1	Винт
	22	1522-4605025	1	Эксцентрик
	23	1.3Ц9х.р.	2	Масленка
	24	А61.05.100-05	1	Чека
	25	1522-2401028	1	Прокладка
	26	1522-4605170	1	Кронштейн
	27	1522-4605170	1	Гайка
	28	Bosch R917001941	1	Датчик позиционный
	29	ШП 8	8	Шайба
	30	М8х25	8	Болт
	31	1522-4605021-01	1	Рычаг правый
	32	1522-4605036	1	Палец
	33	1522-4605091	2	Втулка
	34	1522-4605060	2	Раскос
	35	1522-4605090-Б	1	Тяга верхняя
	36	1522-4605030	1	Тяга нижняя
	37	3,2х25	1	Шплинт
	38	1522-4605033	2	Палец
	39	1522-4605032	2	Шайба
	40	090243	1	Штанга
	41	1522-4605038	2	Проушина
	42	2022-2707062	1	Направляющая левая
	43	1522-2707149-01	12	Болт
	44	М20х1,5	12	Гайка
	45	2022-2707062-01	1	Направляющая правая
	46	1522-2707061-Б	1	Кронштейн
	47	1220-4605507	2	Штифт
	48	М10х50	2	Болт
	49	1522-4605035	1	Тяга нижняя
	50	1522-4605121	2	Палец

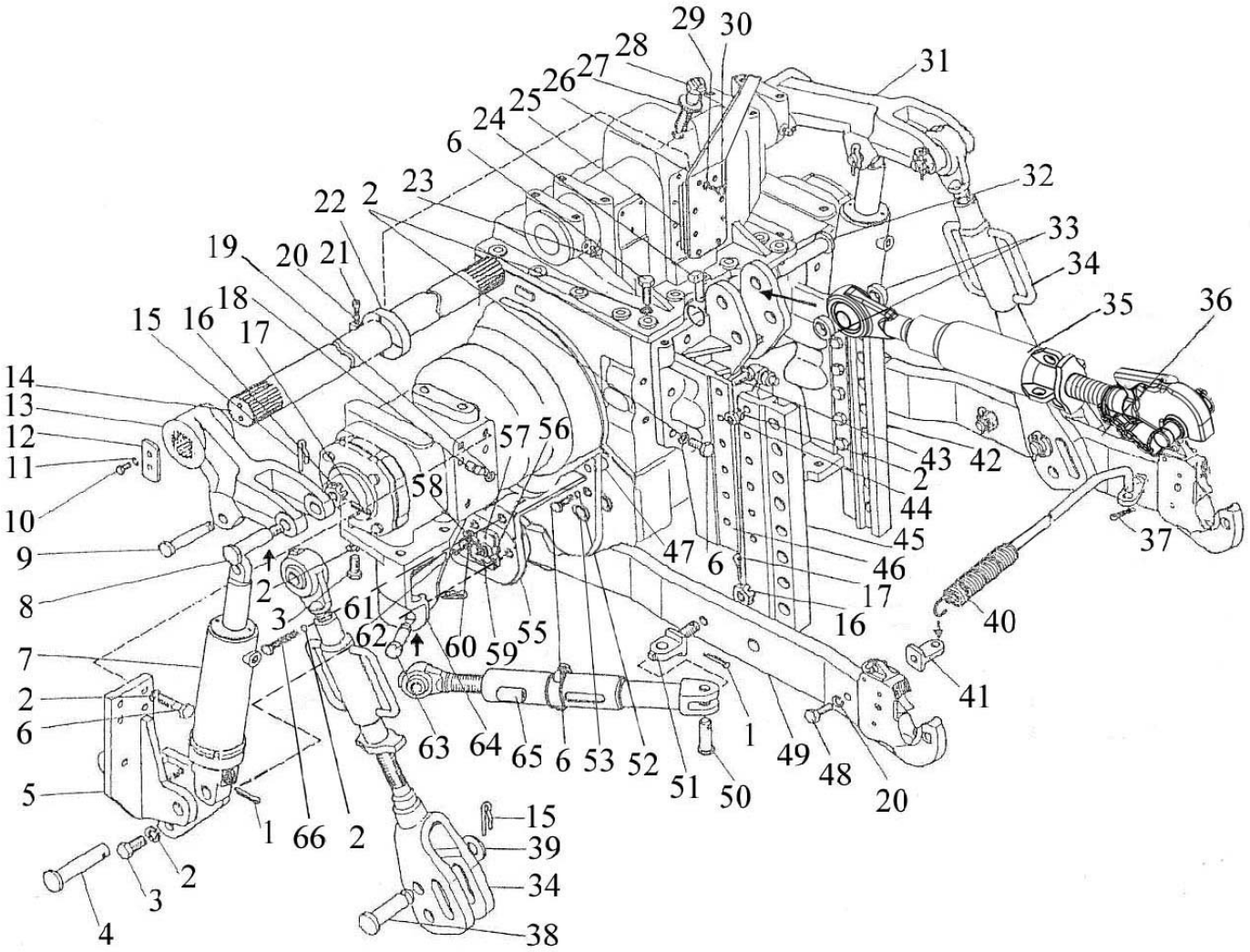

Рис. 46.1 Устройство навесное

Группа 46.Гидросистема
Подгруппа 4605. Устройство навесное

№ рис.	№ поз	№ узла или детали	Кол-во	Наименование
46.1	51	1522-4605034	2	Проушина
	52	ШП 16	8	Шайба
	53	1522-4605039	2	Втулка
	55	2022-4605011-А 2022-4605011-А-01	1 1	Кронштейн левый Кронштейн правый
	56	1522-4605701	2	Скоба
	57	1522-4605702	4	Втулка
	58	Bosch R91700165	2	Датчик силовой
	59	1522-4605006	2	Крышка
	60	70-3723042-01	2	Втулка
	61	ШЧ 10	4	Шайба
	62	ВМ10х35	4	Винт
	63	1220-4605084-01	2	Палец
	64	2022-4605012 2022-4605012-01	1 1	Кронштейн левый Кронштейн правый
	65	1522-4605120	2	Стяжка
	66	2022-4605028	2	Болт

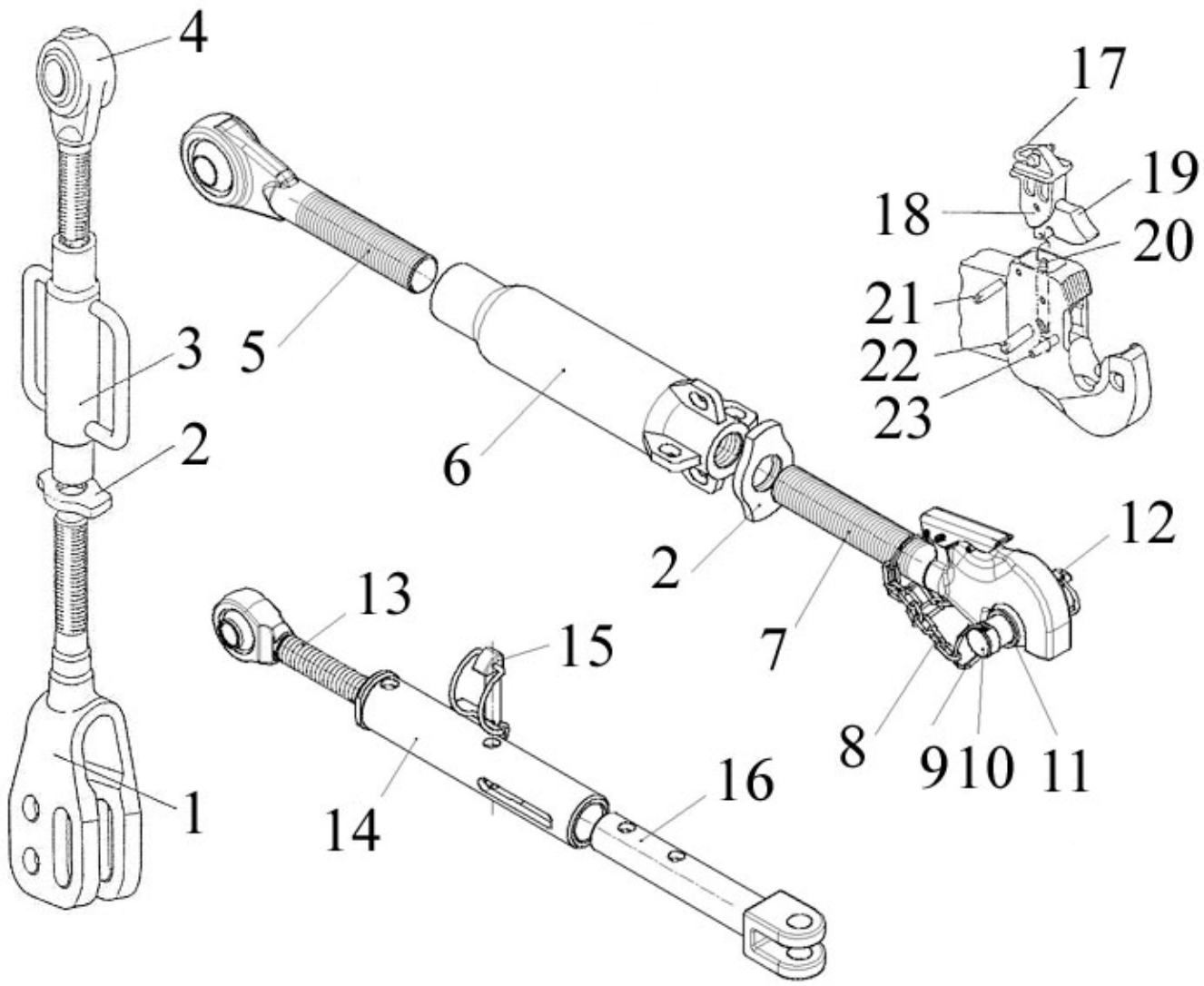

Рис. 46.2 Узлы и элементы навесного устройства

Группа 46. Гидросистема
Подгруппа 4605. Узлы и элементы навесного устройства

№ рис.	№ поз	№ узла или детали	Кол-во	Наименование
46.2		1522-4605060		Раскос (1-4)
	1	1522-4605080	1	Вилка
	2	1522-4605071	1	Контргайка
	3	1522-4605075	1	Труба
	4	1522-4605065	1	Винт
		1522-4605090-Б		Тяга верхняя (5-12)
	5	1522-4605065-01	1	Винт
	6	3022-4606215	1	Труба
	2	1522-4605071	1	Контргайка
	7	1522-4605100	1	Захват
	8	A61.08.001	1	Цепочка
	9	A61.03.002	1	Кольцо
	10	1220-4605593	1	Палец
	11	W1522-4605556	1	Шарнир
	12	A61.05.100	1	Чека
		1522-4605120		Стяжка (13-16)
	13	1522-4605125	1	Винт
	14	1522-4605130	1	Направляющая
	15	1522-4605140	1	Чека
	16	1522-4605035	1	Ползун
		574935	1	Захват нижний 204592 3 кат. (17-23)
	17	200030	1	Рукоятка фиксатора
	18	309928	1	Штифт 8х18
	19	309758	1	Защелка фиксатора
	20	308524	1	Пружина
	21	308520	1	Штифт 10х36
	22	099598	1	Штифт 13х36
	23	099435	1	Штифт 6х32

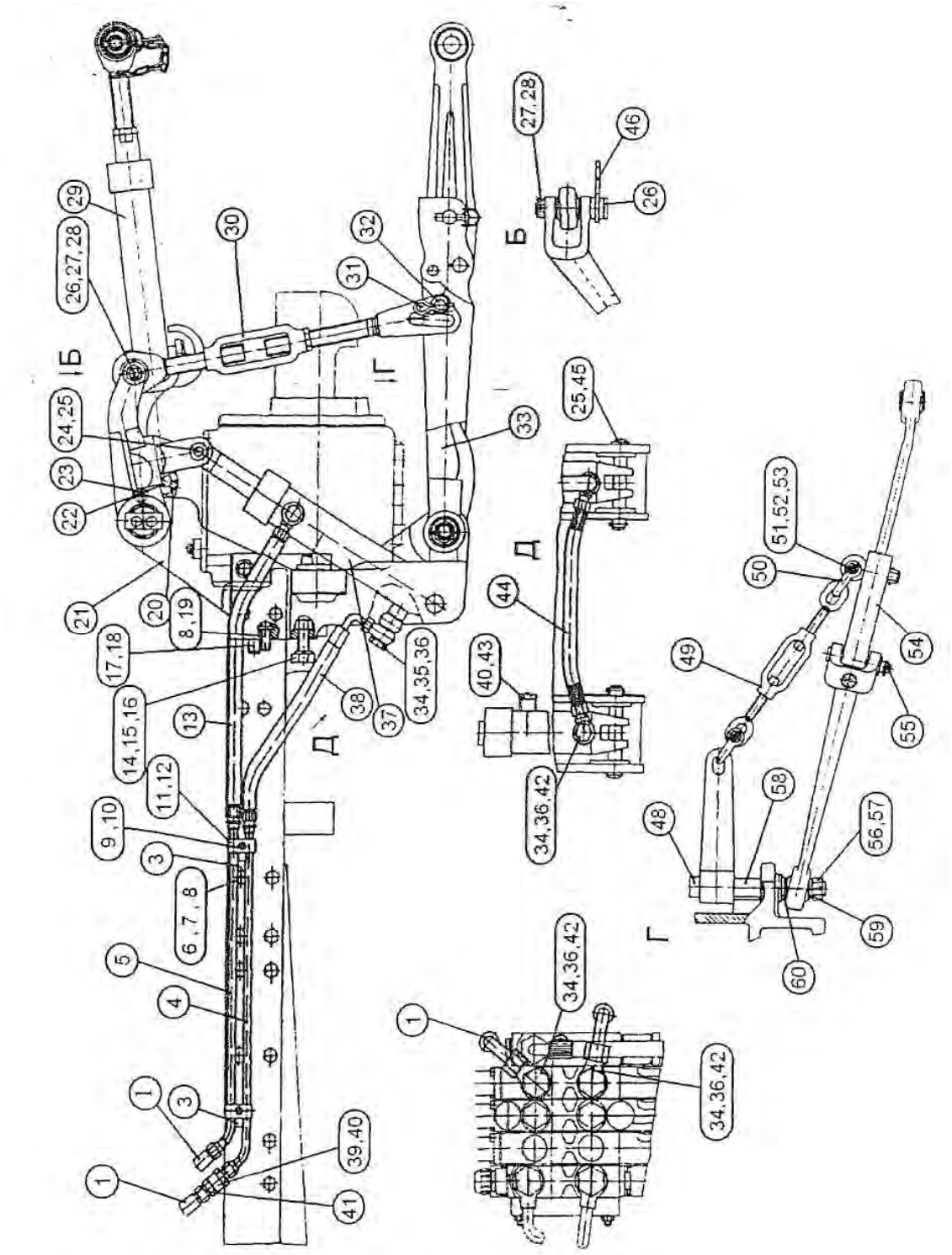

Рис. 46.3 Устройство навесное переднее

Группа 46.Гидросистема
Подгруппа 4606. Переднее навесное устройство

№ рис.	№ поз	№ узла или детали	Кол-во	Наименование
46.3	1	680-4607140-07	2	Рукав высокого давления Ø10х1 армир.
	3	80-4607554	2	Кронштейн
	4	1522-4606550-01	1	Труба
	5	1522-4606550	1	Труба
	6	М16-6gх50.88.35.019 ГОСТ 7796-70	2	Болт
	7	М16-6Н.6.019 ГОСТ 5915-70	1	Гайка
	8	16 ОТ ОСТ 37.001.115-75	10	Шайба
	9	М8-6gх35.88.35.019 ГОСТ 7796-70	2	Болт
	10	8Т ОСТ 37.001.115-75	2	Шайба
	11	70-3407146	2	Планка
	12	70-3506027	4	Втулка
	13	Н.036.83.140	1	Рукав высокого давления Ø12,5х2 армир.
	14	70-4605036	2	Болт
	15	М20-6Н.6.019 ГОСТ 5915-70	2	Гайка
	16	20 ОТ ОСТ 37.001.115-75	2	Шайба
	17	50-4605027	4	Штифт
	18	54.38.619	4	Кольцо стопорное
	19	М16-6gх45.88.35.019 ГОСТ 7796-70	8	Болт
	20	А.8Х45.65Г ГОСТ 14229-93	1	Штифт
	21	1220-4606110	1	Кронштейн
	22	1220-4606014	1	Ось
	23	1.3.Ц9.хр ГОСТ 19853-74	2	Масленка
	24	680-4605037	2	Палец
	25	5х36.019 ГОСТ 397-79	4	Шплинт
	26	50-4605076	2	Палец
	27	70-3003032	2	Гайка
	28	4х36.019 ГОСТ 397-79	2	Шплинт
	29	1220-4606040-А	1	Тяга (верхняя)
	30	1220-4506150	2	Раскос
	31	А61.07.001	2	Шплинт
	32	С18.01.08кп.019 ГОСТ 11371-78	2	Шайба
	33	50-4605030-А3-03	1	Тяга
	34	40-4607038-А	11	Шайба
	35	С80-4607332	1	Болт
	36	530-4614029	6	Угольник
	37	КГЦ 265.63-40-200	2	Гидроцилиндр Ц63х40х200
	38	680-4607140-05	1	Рукав высокого давления Ø10 х1 армир.
	39	К1221-4607023	1	Штуцер
	40	017-022-30-1-4 ГОСТ 18829-73/9833-73	1	Кольцо
	41	Н.036.65.000 А2-02	1	Клапан замедлительный
	42	40-4607032	4	Болт зажимной
	43	Н.036.77.000	1	Сапун
	44	ПН.036.83.010	1	Рукав высокого давления Ø10х1 армир.
	45	680-4605037-01	2	Палец
	46	1220-4606090	1	Фиксатор
	48	50-4605018-Б	1	Втулка
	49	50-4605115	2	Стяжка
	50	А.61.09.002	2	Серьга
	51	50-4605086	2	Болт
	52	М12-6Н.04.019 ГОСТ 5919-73	2	Гайка
	53	3,2х18.019 ГОСТ 397-79	2	Шплинт
	54	50-4605035-А3-03	1	Тяга

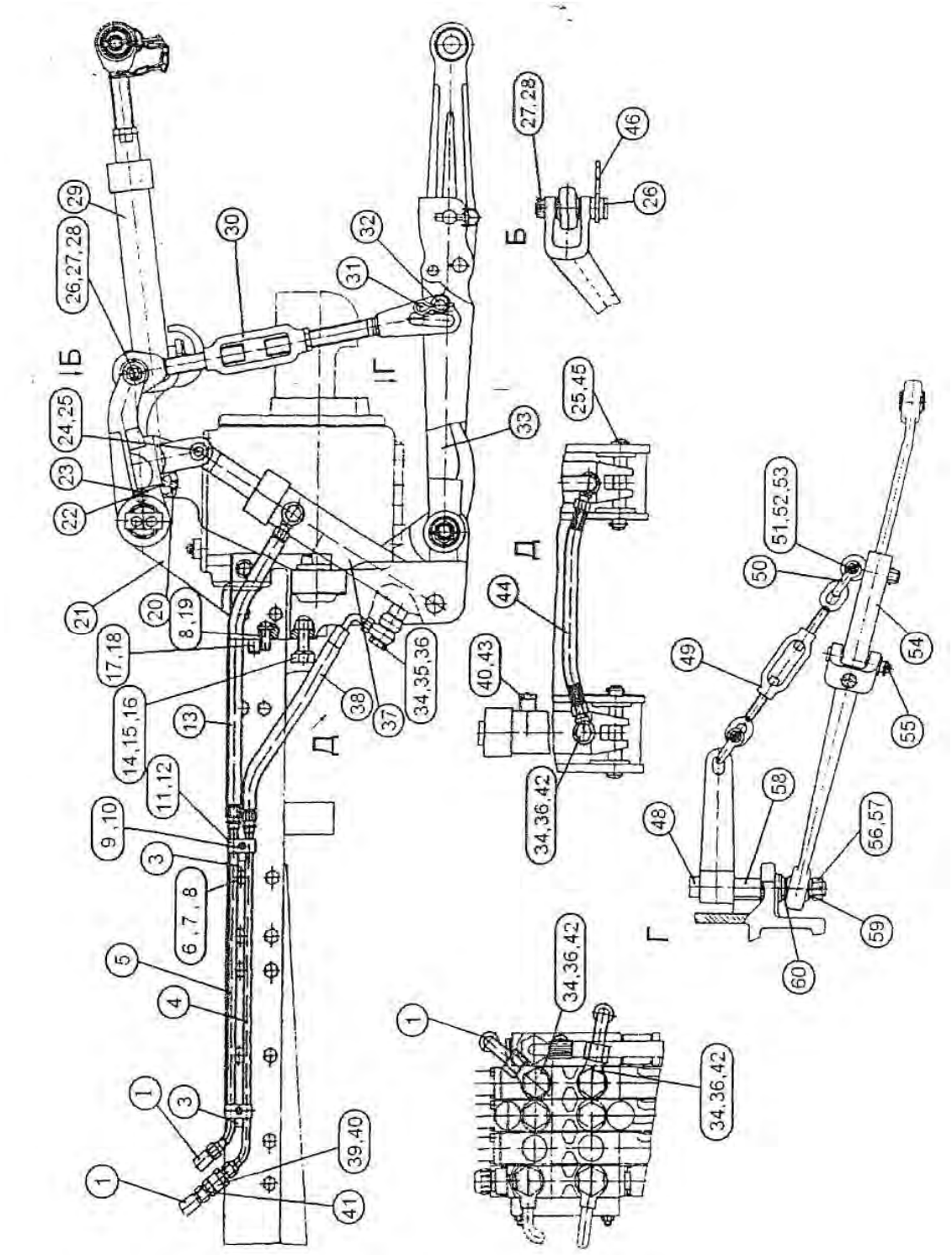

Рис. 46.3 Устройство навесное переднее

Группа 46.Гидросистема
Подгруппа 4606. Переднее навесное устройство

№ рис.	№ поз	№ узла или детали	Кол-во	Наименование
46.3	55	Ф50-4605084	2	Палец
	56	А04.02.020	2	Гайка
	57	5х45.019 ГОСТ 397-79	2	Шплинт
	58	70-4605026	1	Ось
	59	70-4605047	2	Втулка
	60	50-4605068-Б1	2	Шайба

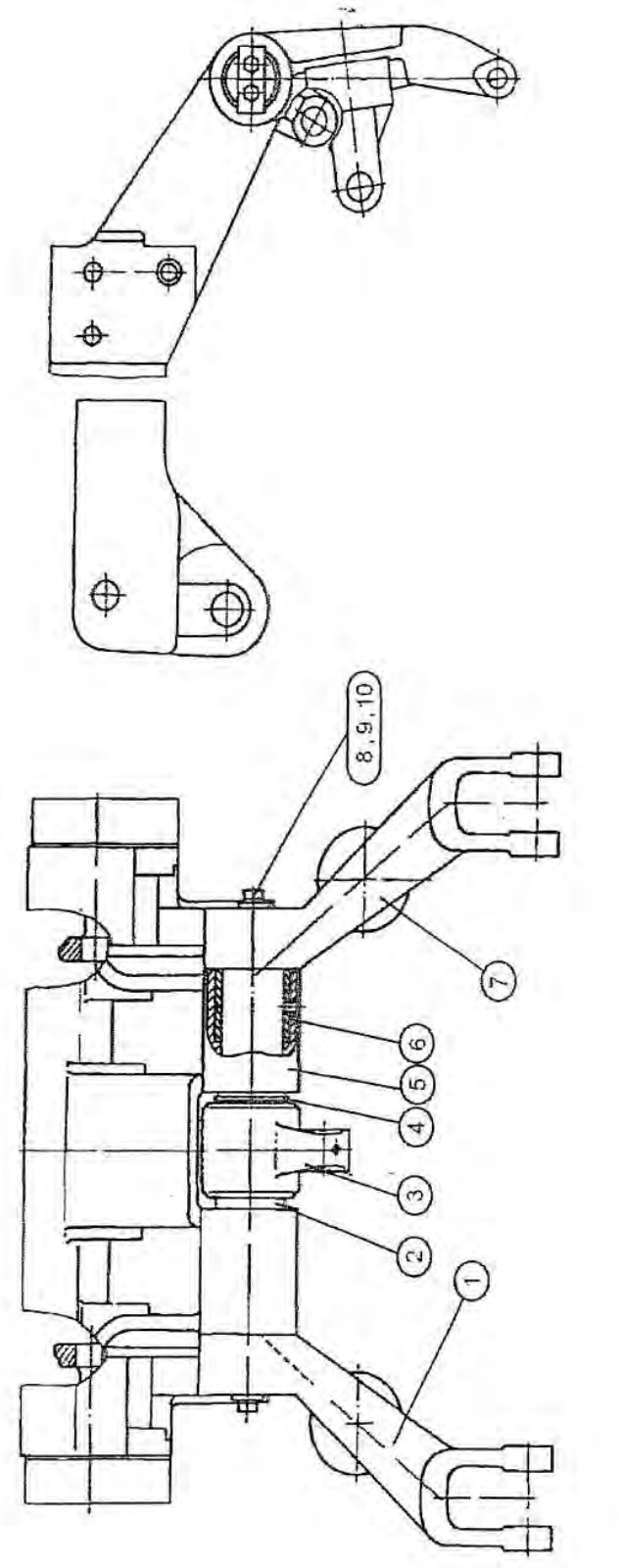

Рис. 46.4. Кронштейн

Группа 46. Гидросистема
Подгруппа 4606. Узлы и элементы переднего навесного устройства

№ рис.	№ поз	№ узла или детали	Кол-во	Наименование
46.4		1220-4606110	1	Кронштейн (1-10)
	1	1220-4606020	1	Рычаг
	2	70-4605023	1	Вал
	3	1220-4606013	1	Рычаг
	4	2С65 ГОСТ 13940-86	1	Кольцо
	5	12204606011	1	Кронштейн
	6	70-4605032	2	Втулка
	7	1220-4606020-01	1	Рычаг
	8	12 ОТ ОСТ 37.001.115-75	4	Шайба
	9	М12-6gх25.88.35.019 ГОСТ 7796-70	4	Болт
	10	40-4605023-А2	2	Шайба

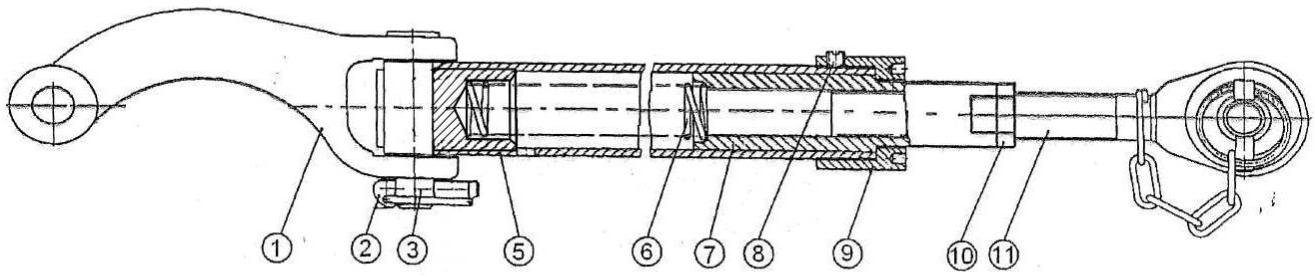

Рис. 46.5. Тяга (верхняя)

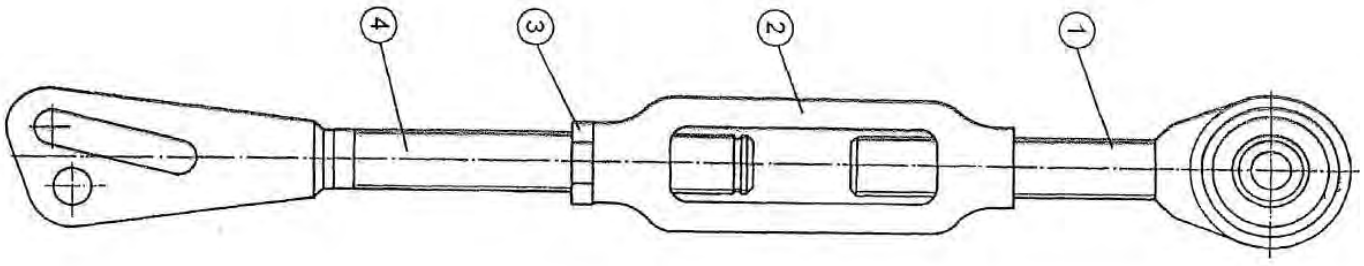

Рис. 46.6. Раскос

Группа 46. Гидросистема
Подгруппа 4606. Узлы и элементы переднего навесного устройства

№ рис.	№ поз	№ узла или детали	Кол-во	Наименование
46.5		1220-4606040-А	1	Тяга (1-11)
	1	1220-4606042	1	Серьга
	2	А61.05.100-05	1	Чека
	3	А61.10.001-02	1	Палец
	5	2822-4606050	1	Труба
	б	1220-4606043	1	Пружина
	7	2822-4606041	1	Ползун
	8	1220-4606046	1	Винт
	9	1220-4606044	1	Гайка
	10	А61.02.003	1	Контргайка
	11	А61.03.200-01	1	Винт

Группа 46.Гидросистема
Подгруппа 4606. Узлы и элементы переднего навесного устройства

№ рис.	№ поз	№ узла или детали	Кол-во	Наименование
46.6		1220-4606150	2	Раскос (1-4)
	1	1220-4606160	1	Винт
	2	А61.02.001	1	Стяжка
	3	А61.02.003	1	Контргайка
	4	70-4605100	1	Вилка

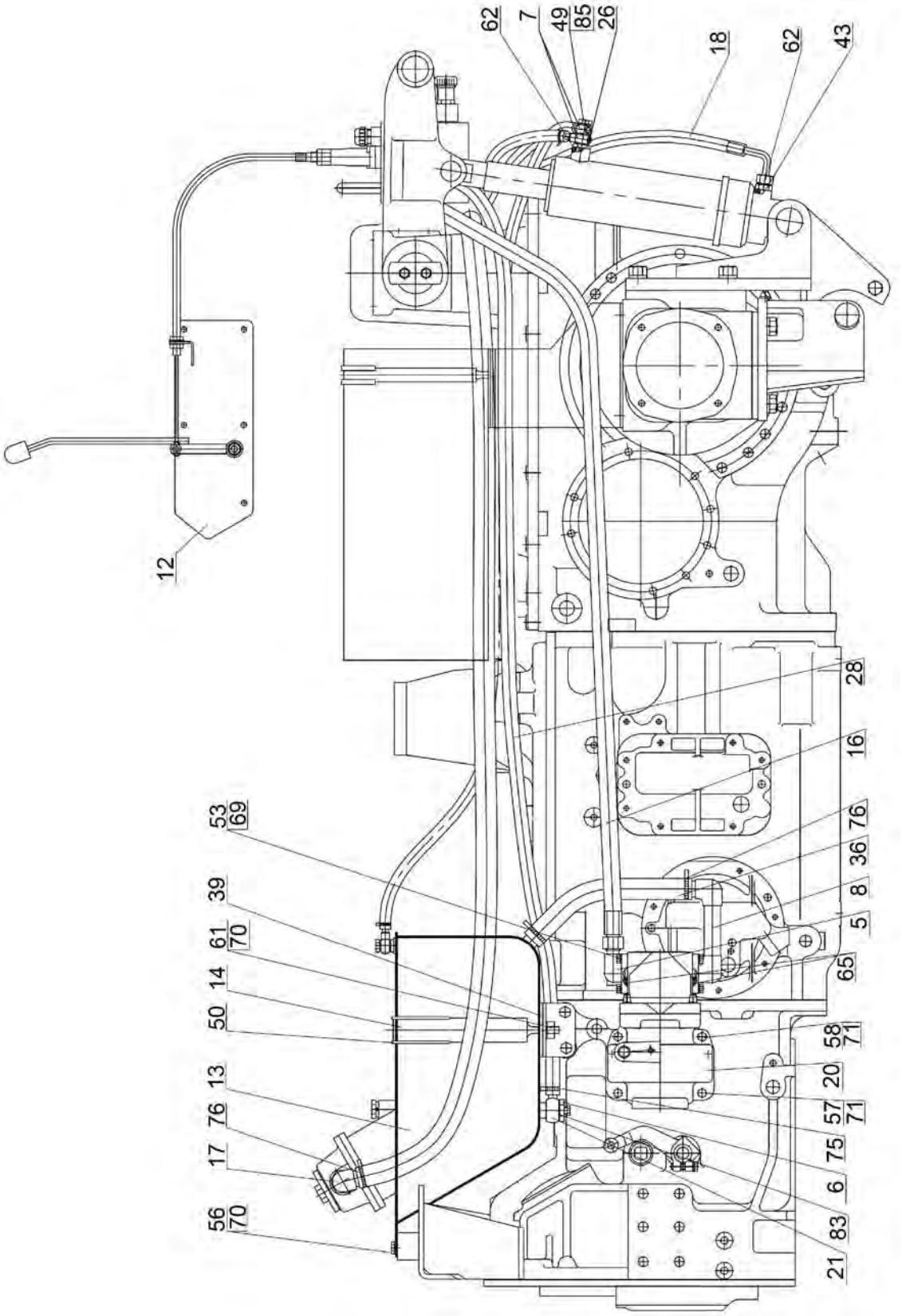

Рис. 46.7 Гидроагрегаты и арматура

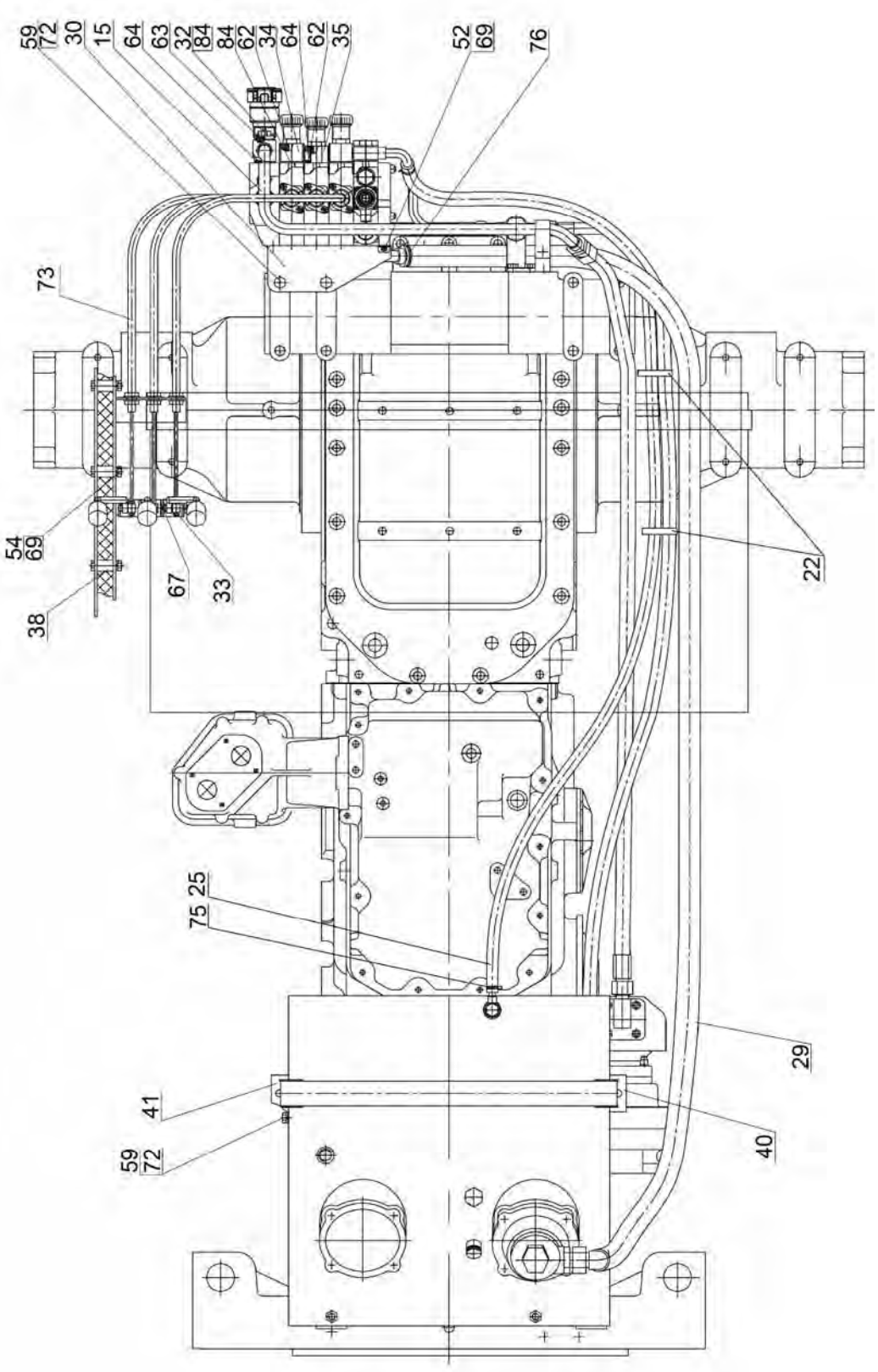

Рис. 46.8 Гидроагрегаты и арматура

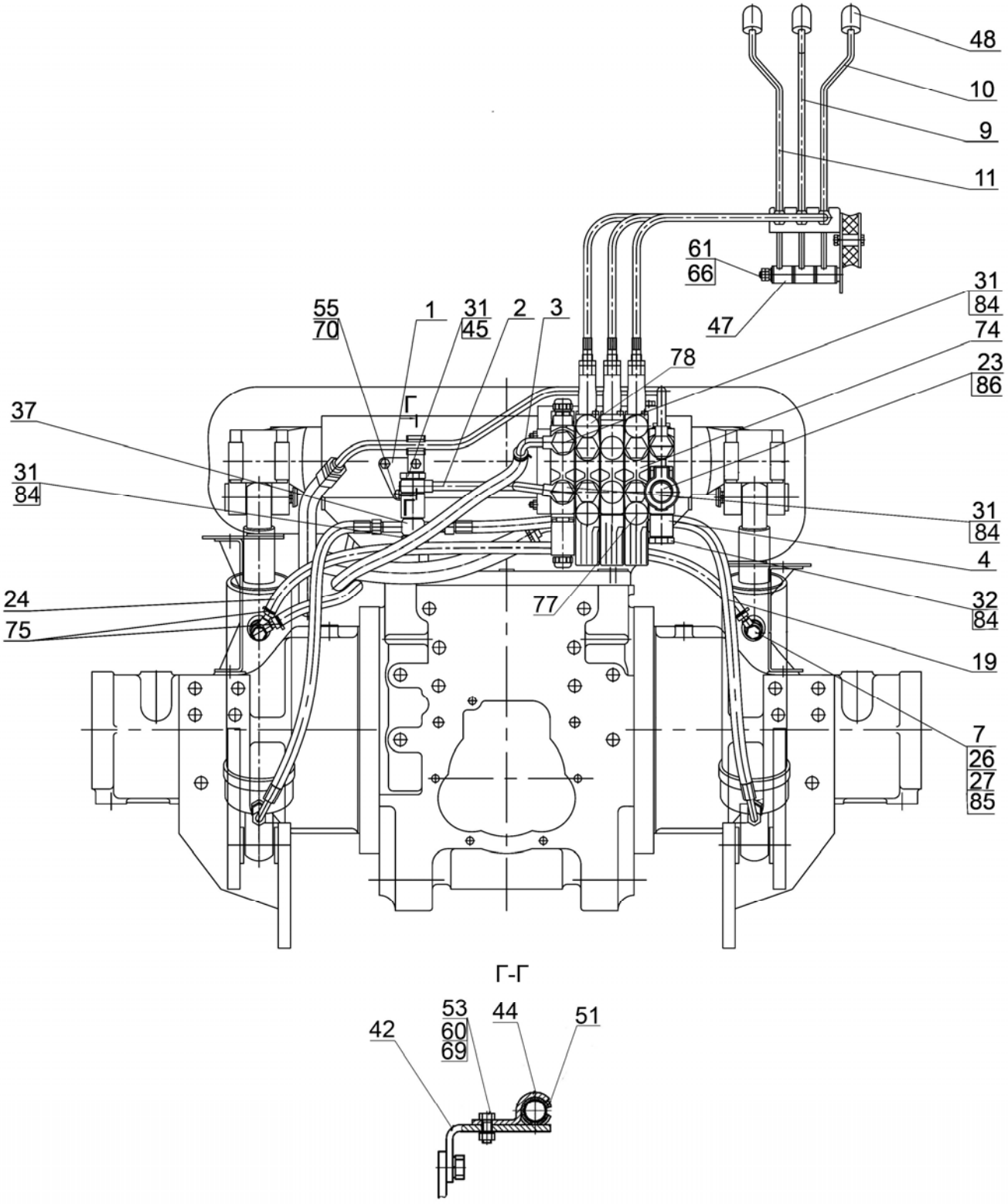

Рис. 46.9 Гидроагрегаты и арматура

Группа 46 Гидросистема раздельно-агрегатная
Подгруппа 4607. Гидроагрегаты и арматура

№ рис.	№ поз	№ узла или детали	Кол-во	Наименование
46.7		1523-4600010	1	Гидросистема
46.8	1	1523-4607040	1	Кронштейн
46.9	2	1523-4607075	1	Труба
	3	1523-4607150	1	Труба
	4	1523-4607160	1	Труба
	5	1522-4607020	1	Патрубок
	6	1522-4607070	1	Болт
	7	Ф80-3407720	3	Маслопровод
	8	1522-4607090	1	Труба
	9	1522-4607230	1	Рычаг
	10	1522-4607230-01	1	Рычаг
	11	1522-4607230-02	1	Рычаг
	12	1522-4607250	1	Кронштейн
	13	1522-4608210	1	Бак
	14	1522-4608230	1	Стяжка
	15	1523-4607085	1	Труба
	16	П80-4607120-01	1	Рукав
	17	680-4607510	1	Патрубок
	18	680-4607140-13	1	Рукав высокого давления
	19	680-4607140-06	1	Рукав высокого давления
	20	100-4617110-01	1	Привод насоса
	21	С80-4607380	1	Труба
	22	80-3723045-01	2	Манжета
	23	1523-4607019	1	Штуцер
	24	1523-4607063	1	Шланг (Рукав 10х18,5-1,6 ГОСТ 10362-76 L=(910±5)мм)
	25	1523-4607063-01	1	Шланг (Рукав 10х18,5-1,6 ГОСТ 10362-76 L=(1520±5)мм)
	26	1021-4803158	2	Переходник
	27	Д18-051	1	Болт
	28	1523-4607061	1	Шланг.Рукав14х23-1,6 ГОСТ10362-76.L=(2090±5) мм
	29	1523-4607062	1	Шланг.Рукав25х35-1,6 ГОСТ10362-76.L=(2180±5) мм
	30	1523-4607121	1	Кронштейн
	31	1522-4607011-А	4	Болт
	32	1522-4607012-А	6	Болт
	33	1522-4607017	3	Палец
	34	2522-4607018	4	Плита
	35	2522-4607019	2	Штуцер
	36	1522-4607062	1	Шланг
	37	1522-4607078	1	Угольник
	38	1522-4607252	5	Втулка
	39	1522-4608234	2	Прокладка
	40	1522-4608237	1	Кронштейн
	41	1522-4608238	1	Кронштейн
	42	1523-4607013	1	Кронштейн
	43	70-1405089	2	Штуцер

Группа 46 Гидросистема раздельно-агрегатная
Подгруппа 4607. Гидроагрегаты и арматура

№ рис.	№ поз	№ узла или детали	Кол-во	Наименование
46.7	44	50-4607041	1	Кронштейн
46.8	47	А61.01.017	6	Втулка
46.9	48	А13.11.000	3	Рукоятка
	49	240-1111103	1	Болт
	50	Пр-43-02	2	Уплотнитель
	51	70-3506027	1	Втулка
	52		4	Болт М8-6gх20.88.35.019 ГОСТ 7796-70
	53		9	Болт М8-6gх25.88.35.019 ГОСТ 7796-70
	54		5	Болт М8-6gх40.88.35.019 ГОСТ 7796-70
	55		3	Болт М10-6gх16.88.35.019 ГОСТ 7796-70
	56		2	Болт М10-6gх20.88.35.019 ГОСТ 7796-70
	57		2	Болт М12-6gх30.88.35.019 ГОСТ 7796-70
	58		2	Болт М12-6gх150.58.019 ГОСТ 7795-70
	59		4	Болт М16-6gх32.88.35.019 ГОСТ 7796-70
	60		1	Гайка М8-6Н.6.019 ГОСТ 5915-70
	61		4	Гайка М10-6Н.6.019 ГОСТ 5915-70
	62		10	Кольцо 017-022-30-1-4 ГОСТ 18829-73/9833-73
	63		1	Кольцо 021-024-19-2-2 ГОСТ 18829-73/ГОСТ 9833-73
	64		3	Кольцо 024-028-25-2-4 ГОСТ 18829-73/9833-73
	65		2	Кольцо 035-040-30-1-4 ГОСТ 18829-73/9833-73
	66		1	Шайба С 10.01.08кп.019 ГОСТ 11371-78
	67		3	Шплинт 3,2х18.019 ГОСТ 397-79
	69	8 Т	18	Шайба ОСТ 37.001.115-75
	70	10 ОТ	7	Шайба ОСТ 37.001.115-75
	71	12 ОТ	4	Шайба ОСТ 37.001.115-75
	72	16 ОТ	4	Шайба ОСТ 37.001.115-75

Группа 46 Гидросистема раздельно-агрегатная
Подгруппа 4607. Гидроагрегаты и арматура

№ рис.	№ поз	№ узла или детали	Кол-во	Наименование
46.7 **46.8** **46.9**	73	EAAB.303635.001 или 100.M4(40)22.01500 или 772-L-TS-40-1500	3 3 3	Трос
	74	ZMS-23LS R917 001 488	1	Блок интегральный
	75	16-27	6	Хомут с червячной резьбой
	76	25-40	4	Хомут с червячной резьбой
	77	HP10-5-X0041A0	3	Муфта быстросоединяемая (красная)
	78	HP10-5-X0041A3	3	Муфта быстросоединяемая (зеленая)
	83	PM 1/2	2	Шайба
	84	PM22	20	Шайба
	85	PM14	5	Шайба
	86		1	Муфта Dy=20мм

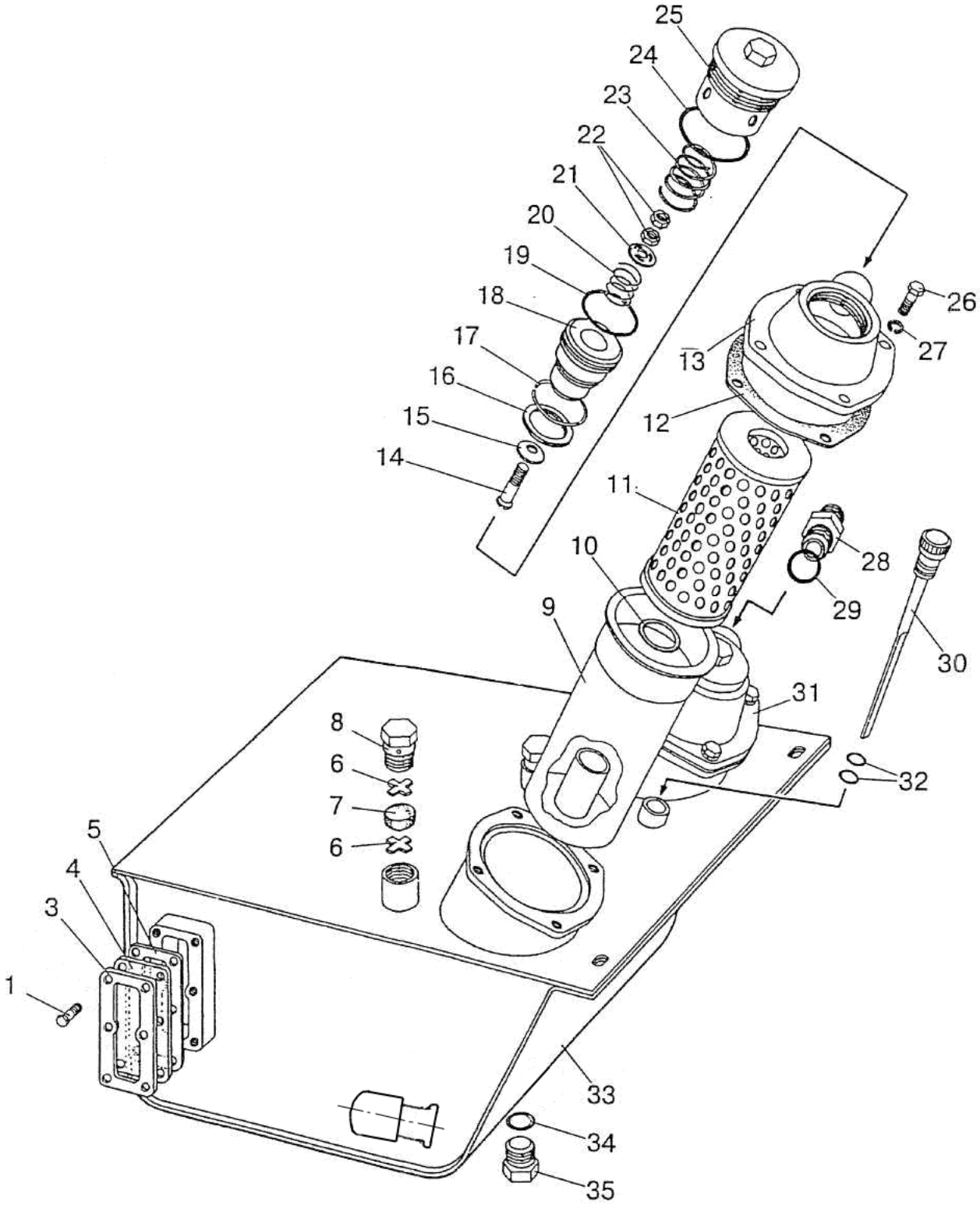
25
24
23
22
21
20
19
18
17
16
15
14
26
27
13
12
11
28
29
10
9
30
31
8
6
7
6
32
5
4
3
1
33
34
35

Рис. 46.10 Бак

Группа 46 Гидросистема раздельно-агрегатная
Подгруппа 4608. Бак

№ рис.	№ поз.	№ узла или детали	Кол-во	Наименование
46.10	1	M6x20 DIN EN 1665-98	6	Болт
	3	85-4608088-Б	1	Пластина
	4	85-4608087-Б	1	Указатель
	5	85-4608086-Б	1	Прокладка
	6	50-4608062	4	Шайба сапуна
	7	50-4608063	2	Фильтр
	8	50-4608059	2	Пробка сапуна
	9	822-4608020 -А	2	Корпус
	10	042-050-46-2-2	2	Кольцо
	11	ЭФОМ 631-1 или ФЭГ 3-25*	2 2	Элемент фильтрующий
	12	822-4608112	2	Прокладка
	13	1522-4608211-01	1	Крышка
	14	M6x40	2	Винт
	15	8.20.004	2	Клапан
	16	822-4608042	2	Кольцо
	17	822-4608032	2	Кольцо
	18	822-4608041	2	Клапан
	19	055-060-2-2	2	Кольцо
	20	8.20.002	2	Пружина
	21	8.20.005	2	Шайба опорная
	22	M6	4	Гайка
	23	80-4608057	2	Пружина
	24	066-071-30-2-2	2	Кольцо
	25	822-4608031	2	Корпус
	26	M8x25	8	Болт
	27	ШП 8	8	Шайба
	28	С80-4607034	1	Штуцер
	29	027-032-30-2-2	1	Кольцо
	30	70-4608065А	1	Масломер
	31	1522-4608211	1	Крышка
	32	011-015-25-2-2	2	Кольцо
	33	1522-4608220	1	Корпус
	34	017-022-30-2-2	2	Кольцо
	35	50-4608027-В	2	Пробка

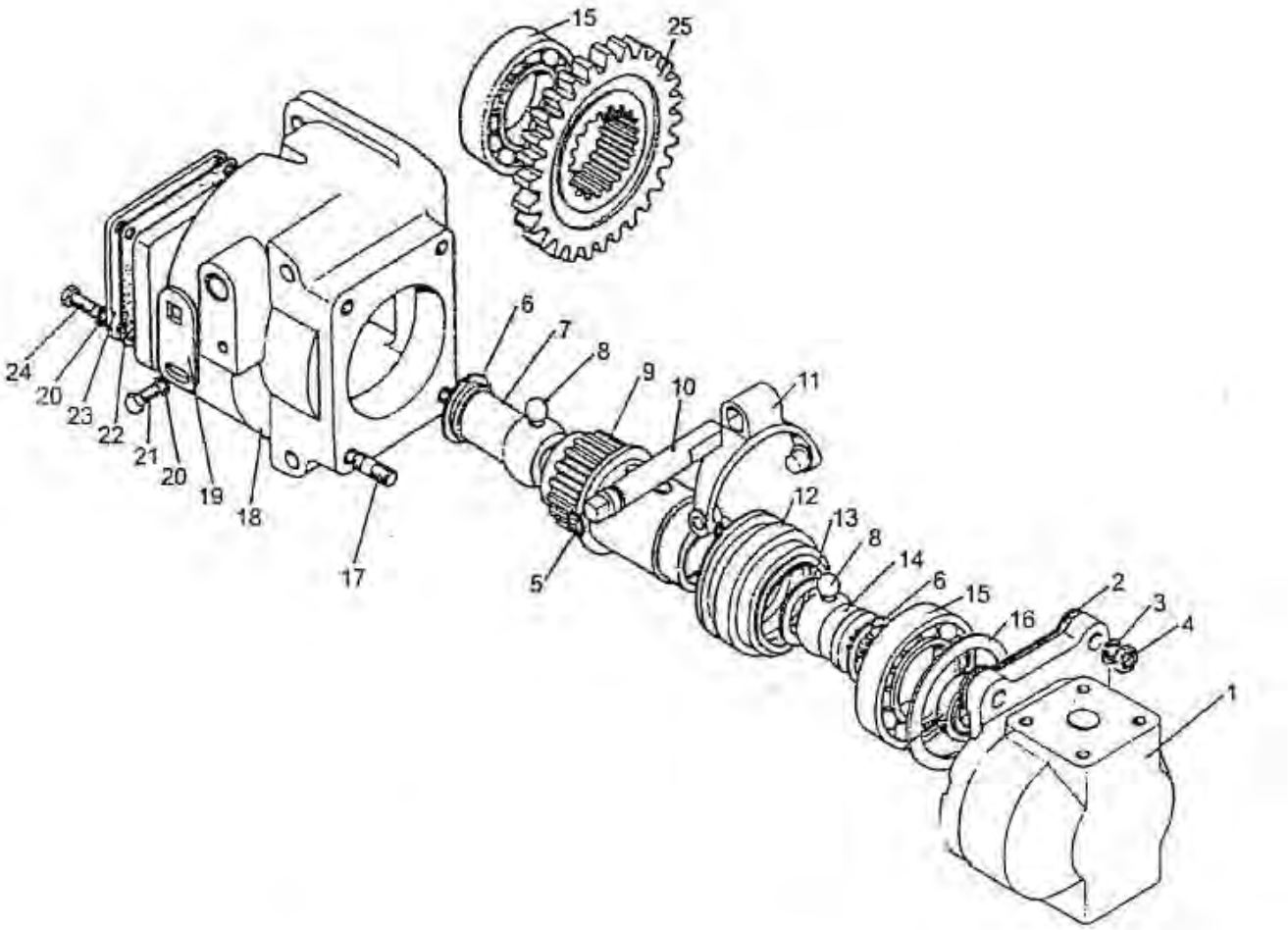

Рис. 46.11 Привод насоса гидросистемы

Группа 46. Гидросистема раздельно-агрегатная
Подгруппа 4617. Привод насоса гидросистемы

№ рис.	№ поз.	№ узла или детали	Кол-во	Наименование
46.11	1	GP32N-4 или НШ32УКФ-3 или НШ32Д-3	1 1 1	Насос
	2	36-1022054-А	1	Прокладка
	3	ШП 10	4	Шайба
	4	М10	4	Гайка
	5	013-017-25-1-4	1	Кольцо
	6	В 40	2	Кольцо
	7	100-4617116	1	Втулка
	8	11.113	6	Шарик
	9	100-4617112	1	Вал
	10	100-4617118	1	Ось
	11	85-4604030	1	Вилка
	12	100-4617113	1	Муфта
	13	100-4617123	1	Кольцо
	14	100-4617114	1	Втулка
	15	210 К5	2	Подшипник
	16	100-4617121	1	Кольцо
	17	10х25	4	Шпилька
	18	100-4617111	1	Корпус привода
	19	100-4617119	1	Пластина
	20	ШП 8	5	Шайба
	21	М8х16	1	Болт
	22	50-1022062-Б1	1	Прокладка
	23	100-4617122	1	Крышка привода
	24	М8х20	4	Болт
	25	100-4617117	1	Колесо зубчатое

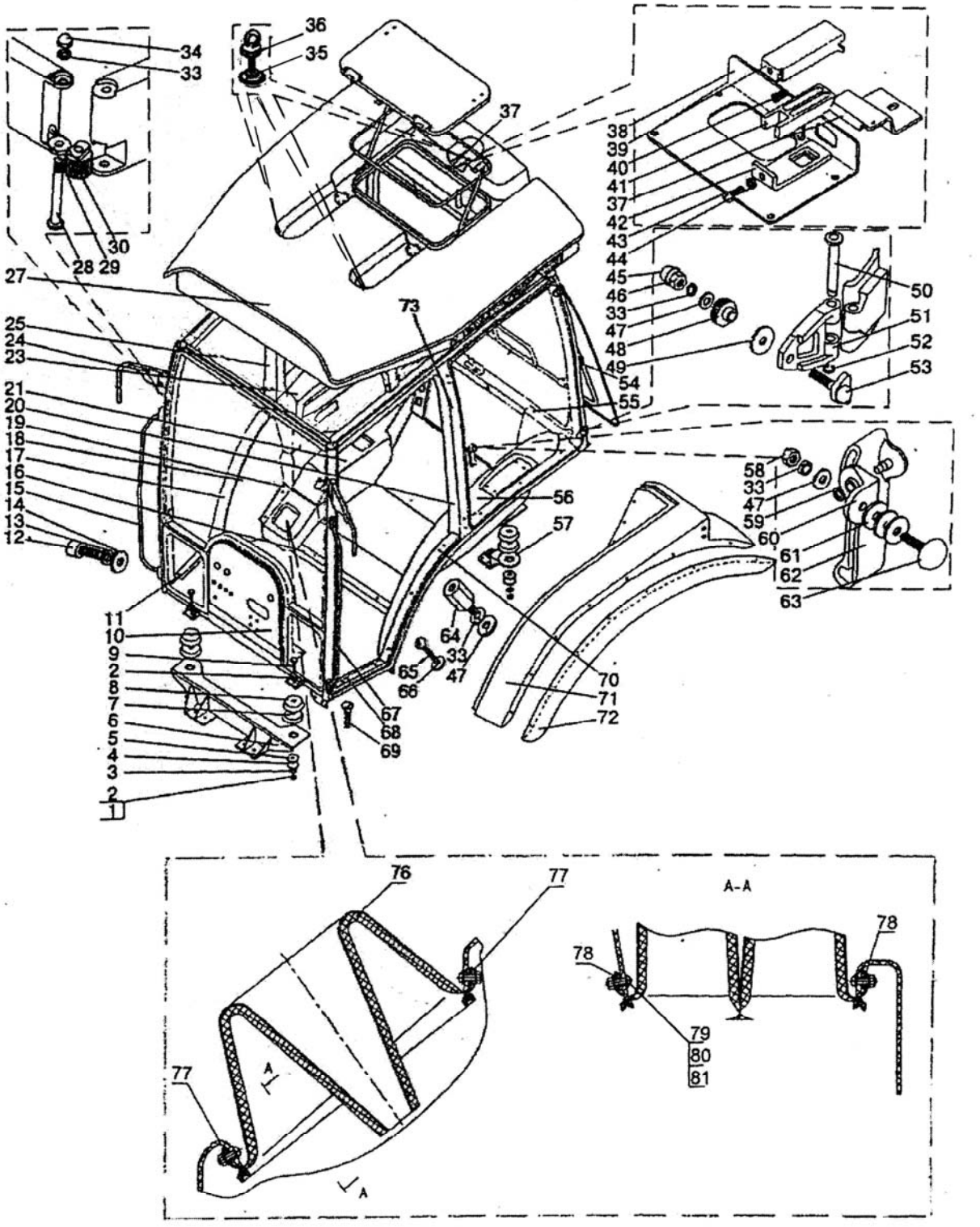

Рис. 67.1 Кабина

Группа 67 Кабина
Подгруппа 6700. Кабина трактора

№ рис.	№ поз	№ узла или детали	Кол-во	Наименование
67.1		2522-6700010	1	Кабина в сборе
	1	4х36	4	Шплинт
	2	М16х1,5	4	Гайка
	3	ШП 16	4	Шайба
	4	ШЧ 16	8	Шайба
	5	130-5001364-В	4	Подушка
	6	1522-6700030	1	Кронштейн
	7	80-6700160	4	Виброизолятор
	8	80-6700163	4	Обойма
	9	80-6700029	4	Болт
	10	2522-6703031	1	Прокладка
		2522-6703032	1	Прокладка
		2522-6703033	1	Прокладка
	11	2522-6702001-01	1	Прижим
	12	ВМ10х35	4	Винт
	13	ШЧ 10	4	Шайба
	14	ШП 10	4	Шайба
	15	2522-6703115-01	1	Поручень
	16	2522-6702466	1	Прижим
	17	ТА 2522-6702330-01	1	Накладка
	18	2522-6702180	1	Панель
	19	ТА 1222-6702341	1	Пульт
	20	ТА 2522-6701070	1	Накладка
	21	ТА 1222-6702350	1	Пульт
	23	2522-6702325-02	1	Панель
	24	2522-8201200	2	Кронштейн (28, 29, 30)
	25	ТА 2822-6701075	1	Накладка
	27	2522-6707035	1	Крыша
	28	2522-8201219	2	Винт
	29	2522-8201205	2	Кронштейн
	30	2522-8201204	2	Валик
	33	ШП 8	1	Шайба
	34	2522-6708029	2	Гайка
	35	2522-6707081	3	Шайба

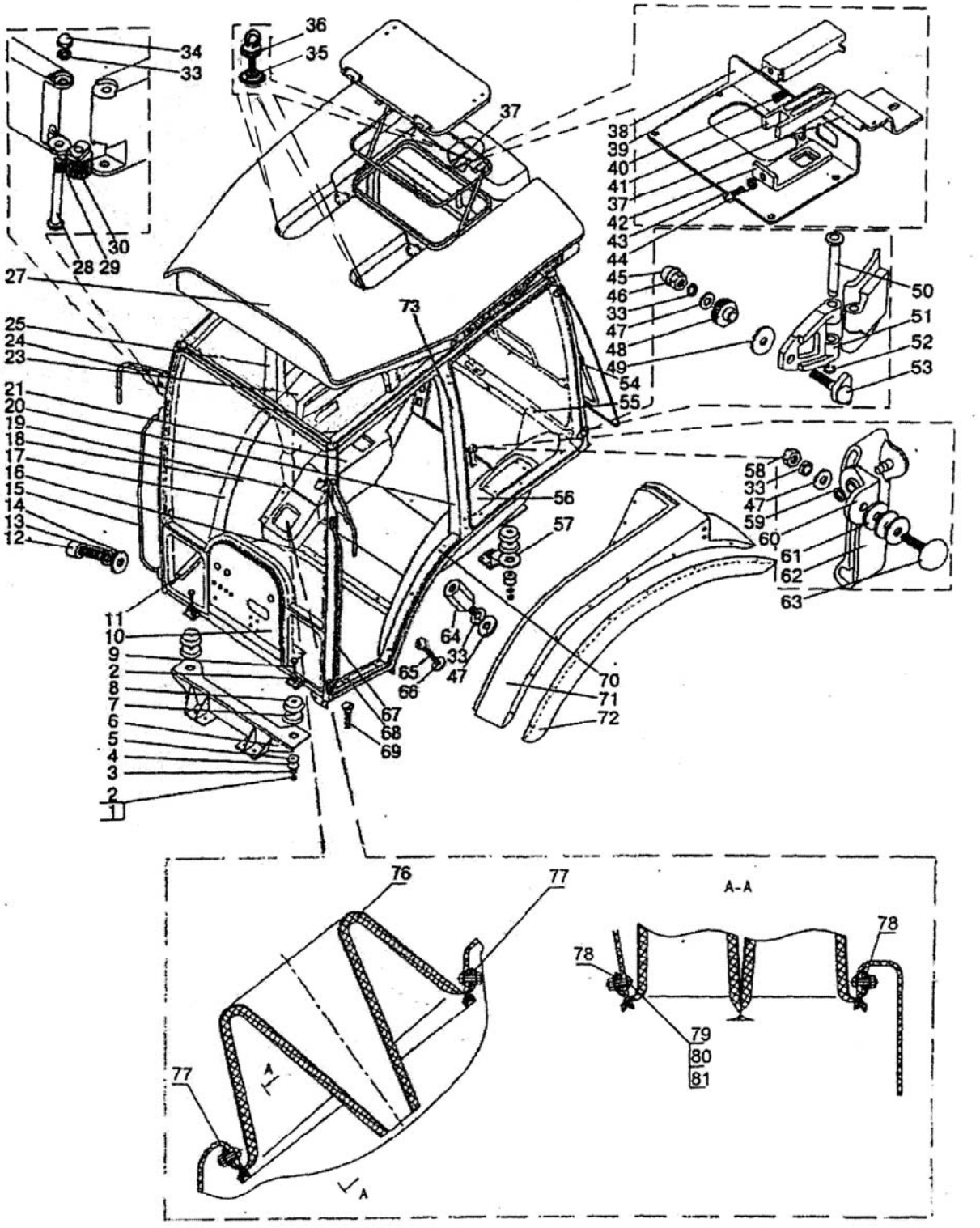

Рис. 67.1 Кабина

Группа 67 Кабина
Подгруппа 6700. Кабина трактора

№ рис.	№ поз	№ узла или детали	Кол-во	Наименование
67.1	36	2522-6707033	3	Рым-болт
	37	822-6707051-Б	1	Кронштейн
	38	822-6707064	1	Панель
	39	822-6707066	1	Крышка
	40	55-17-27	1	Пружина
	41	822-6707061	1	Зацеп
	42	822-6707067	1	Кронштейн
	43	М6	1	Винт
	44	ШЧ8	1	Шайба
	45	А 30.04.017	4	Колпачок
	46	М8	4	Гайка
	47	ШЧ8	8	Шайба
	48	80-6708903	4	Втулка
	49	80-6708904	4	Прокладка
	50	822-8700011	4	Палец
	51	2522-6708902	4	Петля
	52	ШП5	4	Шайба
	53	2522-6708905	4	Винт
	54	21054	2	Пневмоподъемник
	55	ТА 2522-6702320	1	Накладка
	56	2522-6702335	1	Панель
	57	1522-6700037	1	Кронштейн (левый)
		1522-6700037-01	1	Кронштейн (правый)
	58	М8	2	Гайка
	59	ШП5	2	Шайба
	60	822-6708152	2	Кронштейн
	61	80-6708904-Б	6	Прокладка
	62	2522-6708160	1	Рукоятка (левая)
		2522-6708160-01	1	Рукоятка (правая)
	63	2522-6708165	2	Винт
	64	2522-6708032	2	Втулка
	65	М6х20	4	Винт
	66	2522-6700018	4	Шайба
	67	2522-6703115	1	Поручень (левый)
	68	2522-6702001	1	Прижим (левый)
	69	М6х16	4	Винт
	70	ТА 2522-6702330	1	Накладка
	71	923-8404010	1	Крыло (левое)
		923-8404010-01	1	Крыло (правое)

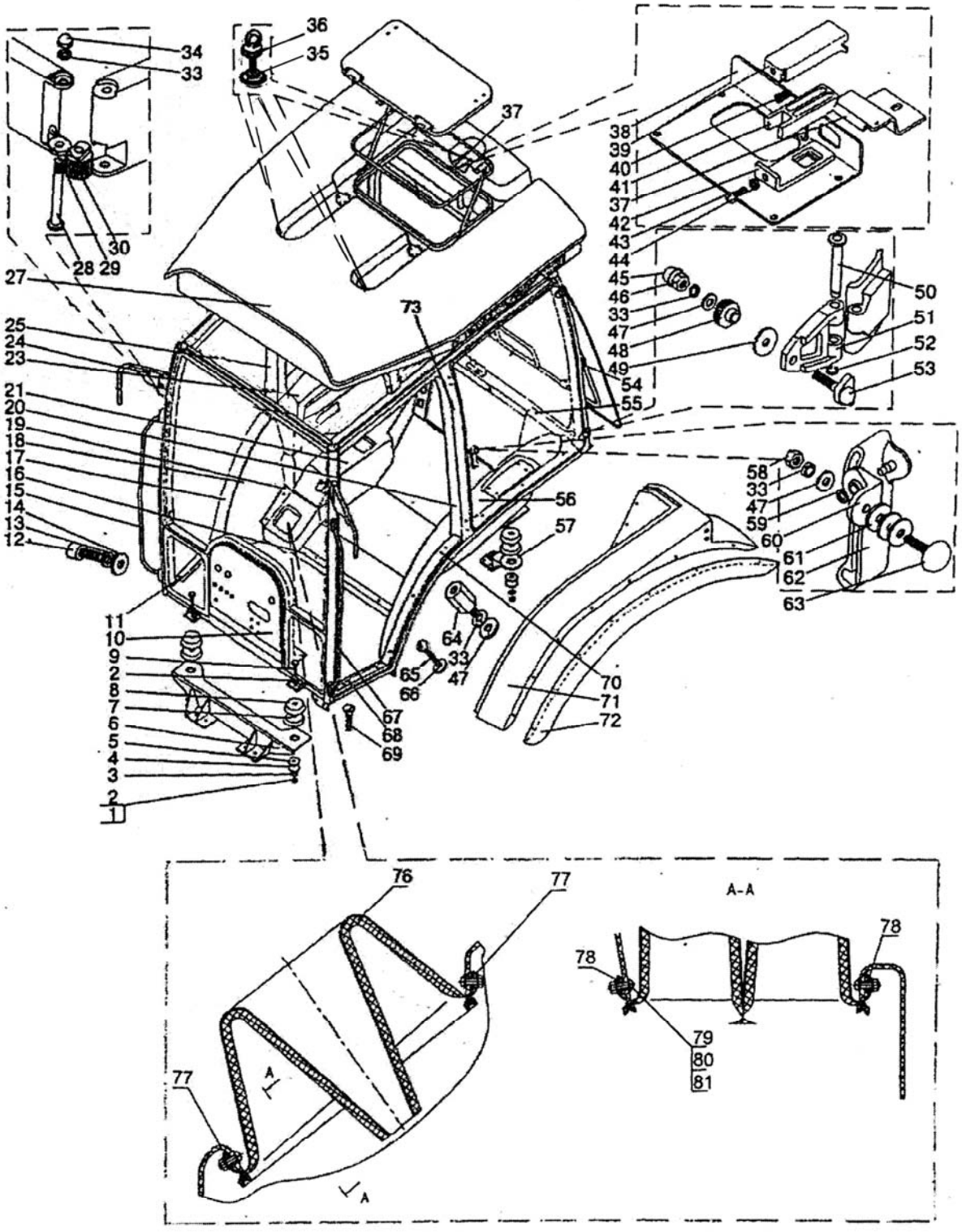

Рис. 67.1 Кабина

Группа 67 Кабина
Подгруппа 6700. Кабина трактора

№ рис.	№ поз	№ узла или детали	Кол-во	Наименование
67.1	72	923-8404030	1	Уширитель (левый)
		923-8404030-01	1	Уширитель (правый)
	73	2522-6700015-01	1	Каркас
	76	2522-6702270	1	Чехол
	77	923-6702336	2	Полоса
	78	923-6702336-01	2	Полоса
	79	В.М4х12	8	Винт
	80	М 4	8	Гайка
	81	С 4	16	Шайба

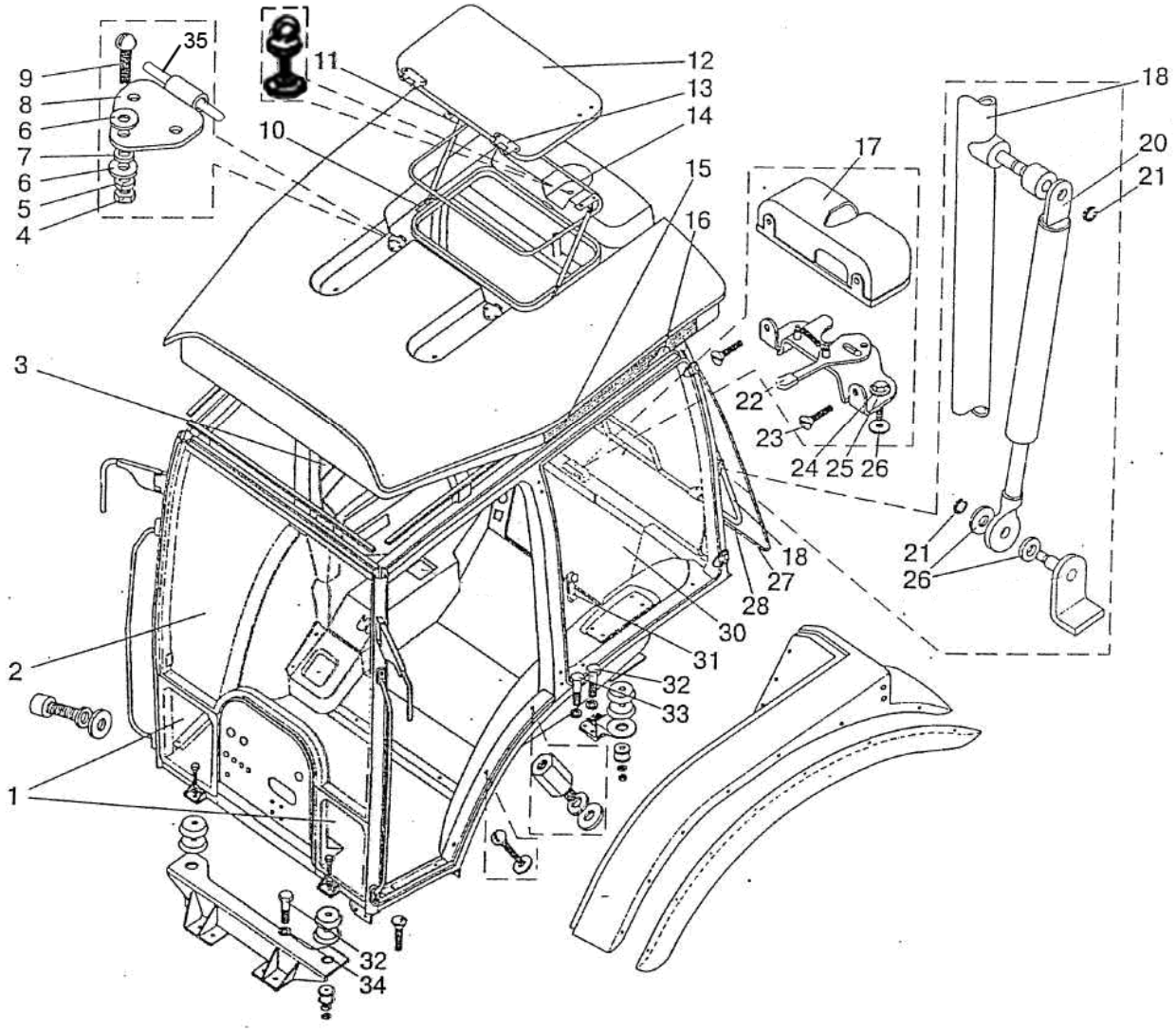

Рис. 67.2 Кабина трактора

Группа 67 Кабина
Подгруппа 6700. Кабина трактора

№ рис.	№ поз	№ узла или детали	Кол-во	Наименование
67.2	1	2522-6703012 или 2522-6703012-А или 2522-6703012- AL	1	Стекло (левое)
		2522-6703012-01 или 2522-6703012-А-01 или 2522-6703012-AL-01	1	Стекло (правое)
	2	2522-6703011 или 2522-6703011- А или 2522-6703011-AL	1	Стекло
	3	2522-6708111или 2522-6708111-А или 2522-6708111-AL	1	Стекло (левое)
		2522-6708111-01 или 2522-6708111-А-01 или 2522-6708111-AL-01	1	Стекло (правое)
	4	М6	10	Гайка
	5	ШП6	10	Шайба
	6	ШЧ6	20	Шайба
	7	923-6707087	2	Прокладка
	8	822-6707082	2	Петля
	9	М 6	10	Болт
	10	822-6707075	4	Кронштейн
	11	586116	2	Пневмоподъемник 21532
	12	2522-6707040	1	Люк
	13	822-6707081	2	Петля
	14	А 37.08.045	1	Уплотнитель
	15	1522-8104060	2	Решетка
	16	80-8104060	2	Фильтр
	17	822-6708279	1	Крышка
	18	2522-6708215	1	Дуга
	20	21054	2	Пневмоподъемник
	21	ШП5	4	Шайба
	22	822-6708270	1	Замок
	23	ВМ4 х10	2	Винт
	24	М8х30	2	Болт
	25	ШП 8	2	Шайба
	26	ШЧ8	6	Шайба
	27	2522-6708211 или 2522-6708211-А или 2522-6708211-AL	1	Стекло
	28	В - 716 - 02	1	Профиль
	30	2522-6708952 или 2522-6708952-А	1	Стекло (778х325 мм)
		2522-6708952-Б	1	Стекло (633х325 мм)
	31	2522-6708150	1	Фиксатор левый
		2522-6708150-01	1	Фиксатор правый
	32	М16х50	8	Болт
	33	М16х40	8	Болт
	34	ШП16	16	Шайба
	35	70-6708189	2	Ось

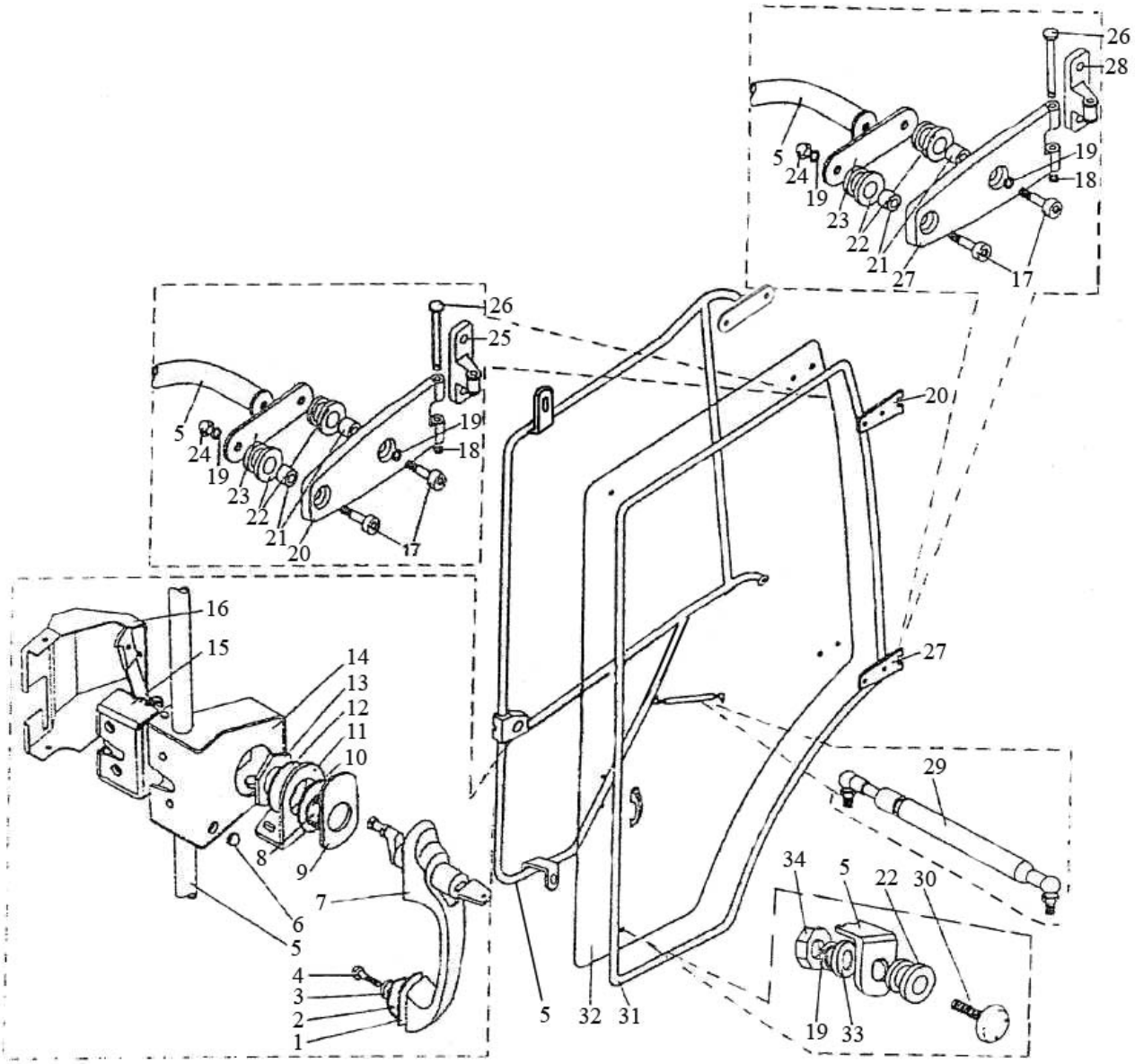

Рис. 67.3 Дверь кабины

Группа 67 Кабина
Подгруппа 6708. Дверь кабины

№ рис.	№ поз	№ узла или детали	Кол-во	Наименование
67.3	1	2522-6105018	2	Прокладка
	2	2522-6105019	2	Прокладка
	3	2522-6105021	2	Шайба
	4	М6х20	2	Винт
	5	2522-6708020-А	1	Рама левая
		2522-6708020-А-01	1	Рама правая
	6	70-8401072	2	Буфер
	7	2522-6105300	1	Ручка (левая)
		2522-6105330	1	Ручка(правая)
	8	2522-6105022	2	Втулка
	9	2522-6105013	2	Прокладка
	10	2522-6105014	2	Прокладка
	11	2522-6105023	1	Кронштейн (левый)
		2522-6105023-01	1	Кронштейн (правый)
	12	2522-6105016	2	Шайба
	13	2522-6105017	2	Гайка
	14	2522-6708023	1	Кронштейн левый
		2522-6708023-01	1	Кронштейн правый
	15	80-6105050	1	Замок (левый)
		80-6105050-01	1	Замок (правый)
	16	2522-6708812	1	Крышка
		2522-6708812-01	1	Крышка
	17	М8	8	Винт
	18	ШП5	4	Шайба
	19	ШП8	10	Шайба
	20	2522-6708056	1	Петля левая верхняя
		2522-6708056-01	1	Петля правая верхняя
	21	2522-6708017	8	Втулка
	22	2522-6708016	12	Втулка
	23	2522-6708011	4	Планка
	24	2522-6708029	4	Гайка
	25	2522-6705051	1	Петля левая верхняя
		2522-6705051-01	1	Петля правая верхняя
	26	622-6700011	4	Палец
	27	2522-6708061	1	Петля левая нижняя
		2522-6708061-01	1	Петля правая нижняя
	28	2522-6703066	1	Петля левая нижняя
		2522-6708066-01	1	Петля правая нижняя
	29	6288VJ	2	Пружина газовая ($L_{своб.}$= 355; ход = 150 мм; F=150 N)
	30	2522-6708975	4	Винт
	31	В-716-01 или В-202	2 2	Профиль Профиль (двухтрубчатый)
	32	2522-6708013 или 2522-6708013-А или 2522-6708013-AL	1	Стекло (левое)
		2522-6708013-01 или 2522-6708013-01-А или 2522-6708013-AL-01	1	Стекло (правое)
	33	ШЧ8	2	Шайба
	34	М8	2	Гайка

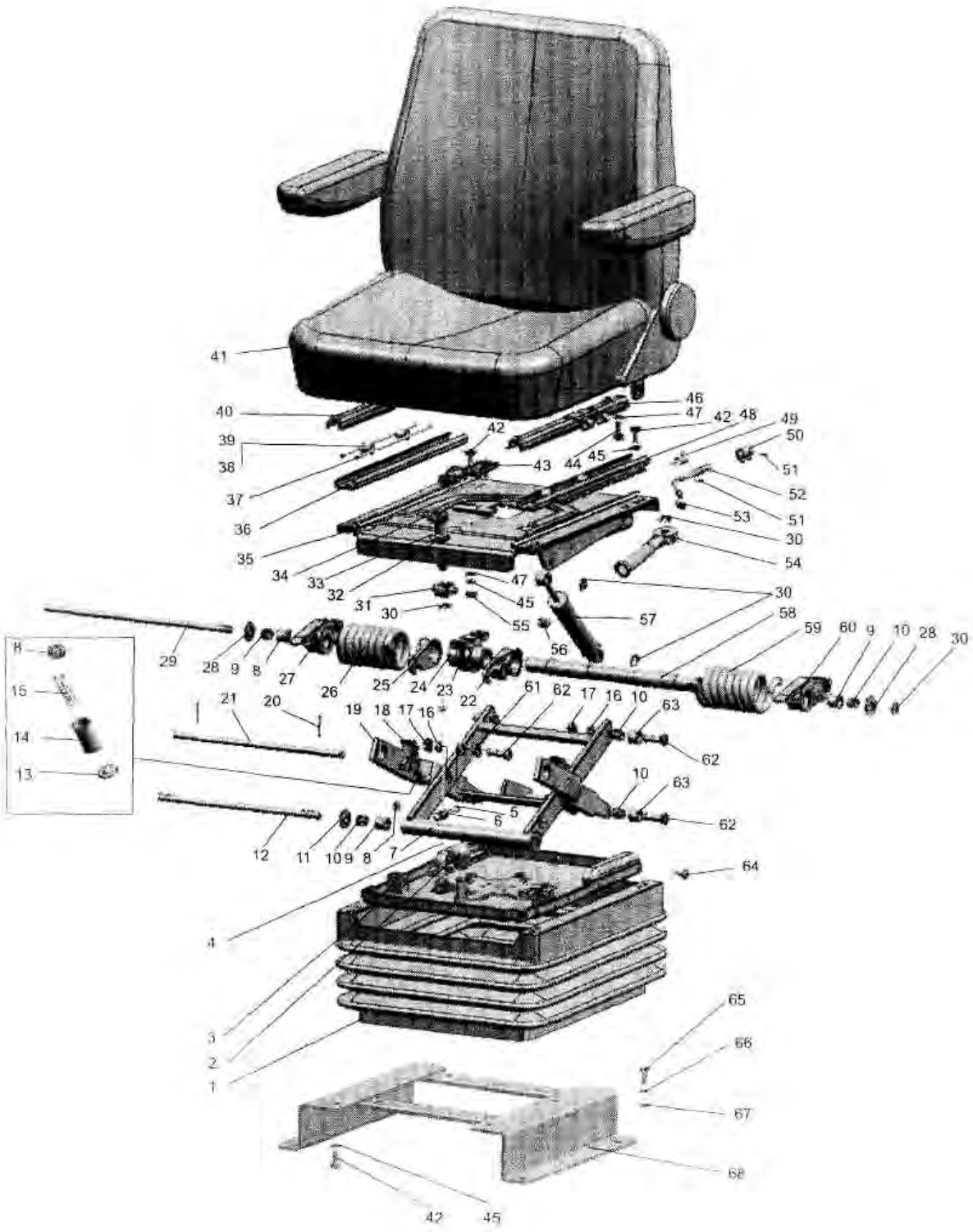

Рис. 68.1 Сиденье оператора

Группа 68 Сиденье водителя
Подгруппа 6800. Сиденье оператора

№ рис.	№ поз	№ узла или детали	Кол-во	Наименование
68.1		80-6800010	1	Сиденье (1-64)
		80-6800010-01	1	Сиденье (1-64)
	1	80В-6800108	1	Чехол
	2	А61.01.014	1	Рукоятка
	3	80В-6801560	1	Основание
	4	80В-6801240	1	Трос
	5	М5х16	2	Винт
	6	70-4803023	1	Муфта
	7	80В-6801590-Б	1	Рамка
	8	80В-6801521	4	Упор
	9	80В-6801512	4	Втулка
	10	К12х16х13Е	8	Подшипник
	11	80В-6801033-01	2	Шайба
	12	80В-6801508	1	Ось
	13	80В-6801519	2	Пята
	14	80В-6801518	2	Гильза
	15	80В-6801530-Б	2	Пружина
	16	ШП10	6	Шайба
	17	М10	6	Гайка
	18	80В-6801581	2	Собачка
	19	80В-6801570	1	Рамка
	20	4х22	2	Шплинт
	21	80В-6801012	1	Ось
	22	80В-6801004-01	1	Крюк
	23	80В-6801001	1	Кронштейн
	24	80В-6801003	1	Ось
	25	80В-6801004	1	Крюк
	26	80В-6801002	1	Пружина
	27	80В-6801507	1	Сектор
	28	80В-6801033	2	Шайба
	29	80В-6801506	1	Ось
	30	70-6801307	5	Шайба
	31	80В-6801023	1	Гайка
	32	80В-6801008	1	Шайба
	33	3,0-100	22	Шарик
	34	80В-6801152	1	Винт

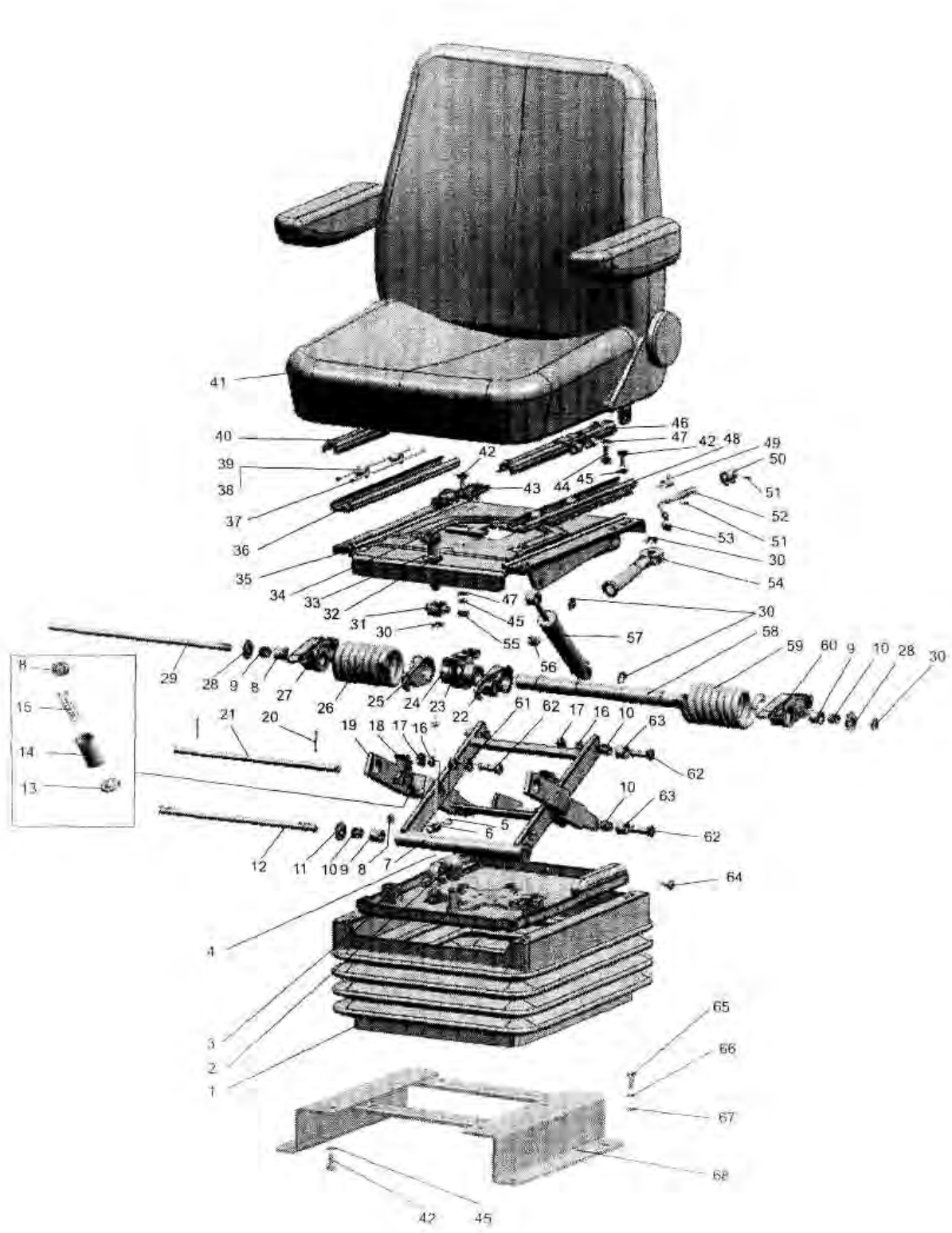

Рис. 68.1 Сиденье оператора

Группа 68 Сиденье водителя
Подгруппа 6800. Сиденье оператора

№ рис.	№ поз	№ узла или детали	Кол-во	Наименование
68.1	35	80-6801550	1	Панель
	36	80-6800104	1	Направляющая
	37	70-6804394-Б	4	Пруток
	38	70-6804391	4	Ролик
	39	010-015-30-2-3	4	Кольцо
	40	80-6800110-01	1	Рейка
	41	СТ-154Т.6800010	1	Сиденье
		СТ-154ТМ.6800010	1	Сиденье
	42	М8х20	11	Болт
	43	80В-6801031	1	Усилитель
	44	М8х20	4	Винт
	45	ШП8	11	Шайба
	46	80-6800110	1	Рейка
	47	ШЧ8	6	Шайба
	48	80-6800120	1	Направляющая
	49	80-6800103	1	Пружина
	50	80-6800102	1	Стопор
	51	70-4202431-01	2	Штифт
	52	80-6800101	1	Рукоятка
	53	70-6801082	1	Рукоятка
	54	80В-6801150	1	Рукоятка
	55	М8	1	Гайка
	56	80-6801531	6	Буфер
	57	80-6809100-11	1	Амортизатор
	58	80В-6801505	1	Валик
	59	80В-6801002-01	1	Пружина
	60	80В-6801507-01	1	Сектор
	61	80В-6801526	4	Вилка
	62	80В-6801528	6	Ось
	63	80В-6801032	4	Ролик
	64	80-6800006	20	Кнопка
	65	М10	4	Болт
	66	ШП10	4	Шайба
	67	ШЧ10	4	Шайба
	68	1522-6800010-Б*	1	Кронштейн

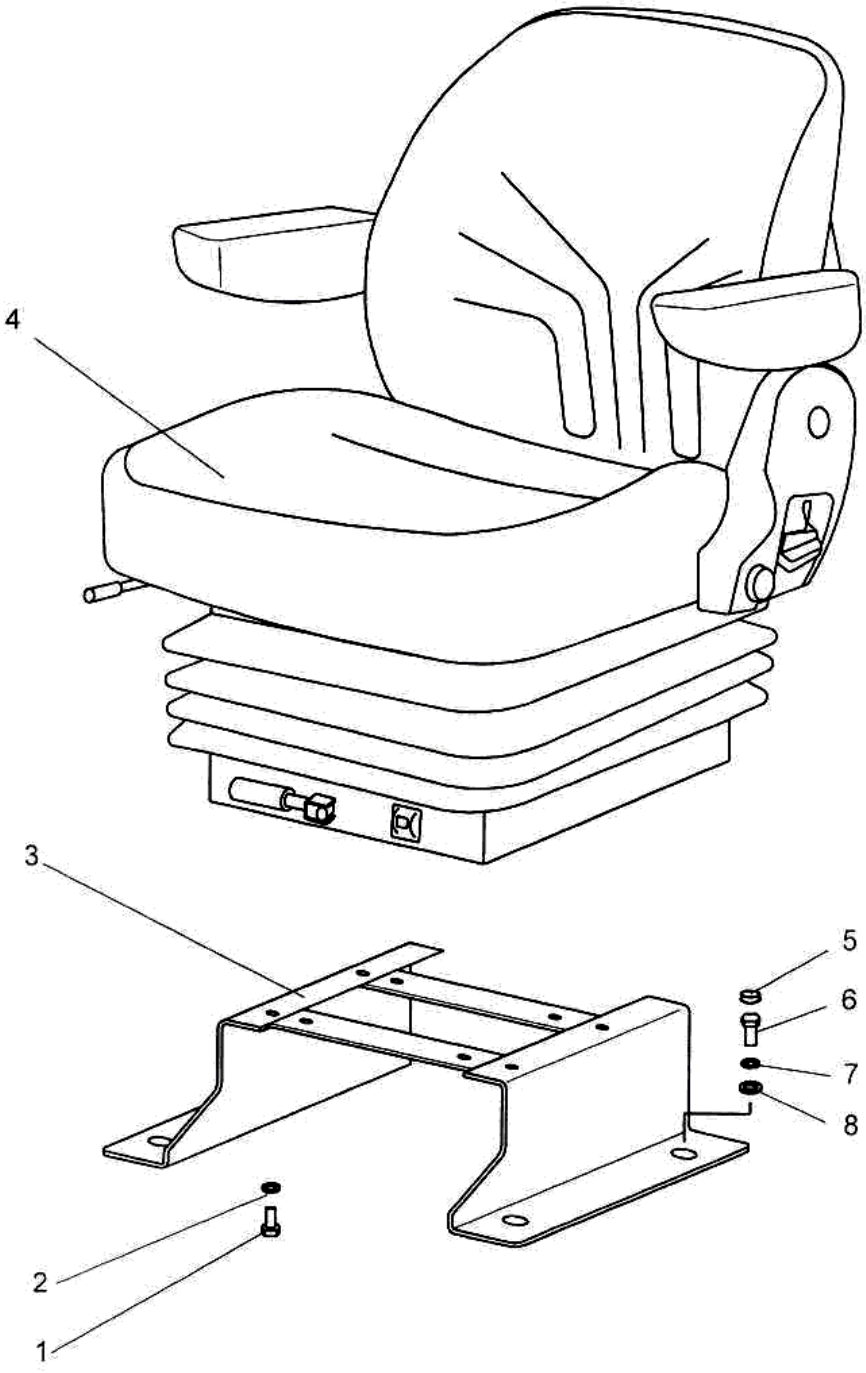

Рис. 68.2 Сиденье оператора

Группа 68 Сиденье водителя
Подгруппа 6800. Сиденье оператора

№ рис.	№ поз	№ узла или детали	Кол-во	Наименование
68.2		Grammer MSG85/721	1	Сиденье
	1	М8х20	4	Болт
	2	ШП8	4	Шайба
	3	2522-6800010-Б	1	Кронштейн
	4	Grammer MSG85/721	1	Сиденье
	5	А30.04.017-03	4	Колпачок
	6	М10х55	4	Болт
	7	ШП10	4	Шайба
	8	ШЧ10	4	Шайба

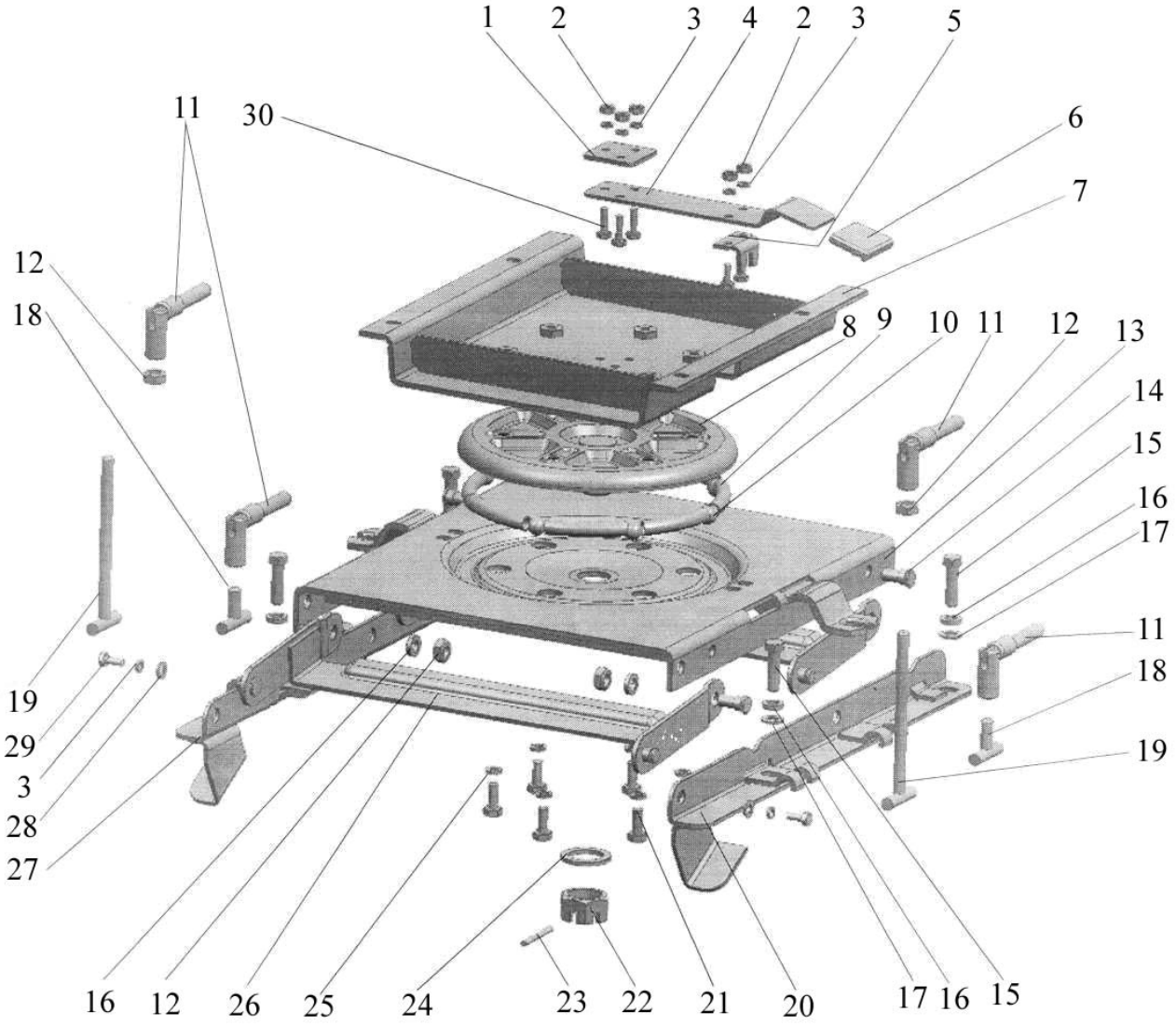

Рис. 68.3 Механизм реверса

Группа 68 Сиденье водителя
Подгруппа 6807. Механизм реверса

№ рис.	№ поз.	№ узла или детали	Кол-во	Наименование
68.3		2522-6807000-01	1	Механизм реверса
	1	80В- 6804014	1	Накладка
	2	М6	5	Гайка
	3	ШП6	9	Шайба
	4	80В-6807009-Б	1	Рычаг
	5	1522-6807101	1	Стопор
	6	80В-6804066	1	Накладка
	7	1522-6807160	1	Панель
	8	80В-6807070	1	Диск
	9	80-1716041	8	Пружина
	10	15.081	8	Шарик
	11	80В-6807040	4	Зажим
	12	М10	6	Гайка
	13	2522-6807020	1	Панель
	14	2522-6807001	4	Болт
	15	М10х30	4	Болт
	16	ШП10	8	Шайба
	17	ШЧ10	4	Шайба
	18	80В-6807050	2	Винт
	19	1522-6807150	2	Винт
	20	2522-6807010	1	Кронштейн
	21	М8х20	6	Болт
	22	А04.02.020	1	Гайка
	23	5х45	1	Шплинт
	24	ШЧ27	1	Шайба
	25	ШП8	6	Шайба
	26	2522-6807040	2	Шатун
	27	2522-6807010-01	1	Кронштейн
	28	ШЧ6	4	Шайба
	29	М6х14	6	Болт
	30	М6х20	3	Болт

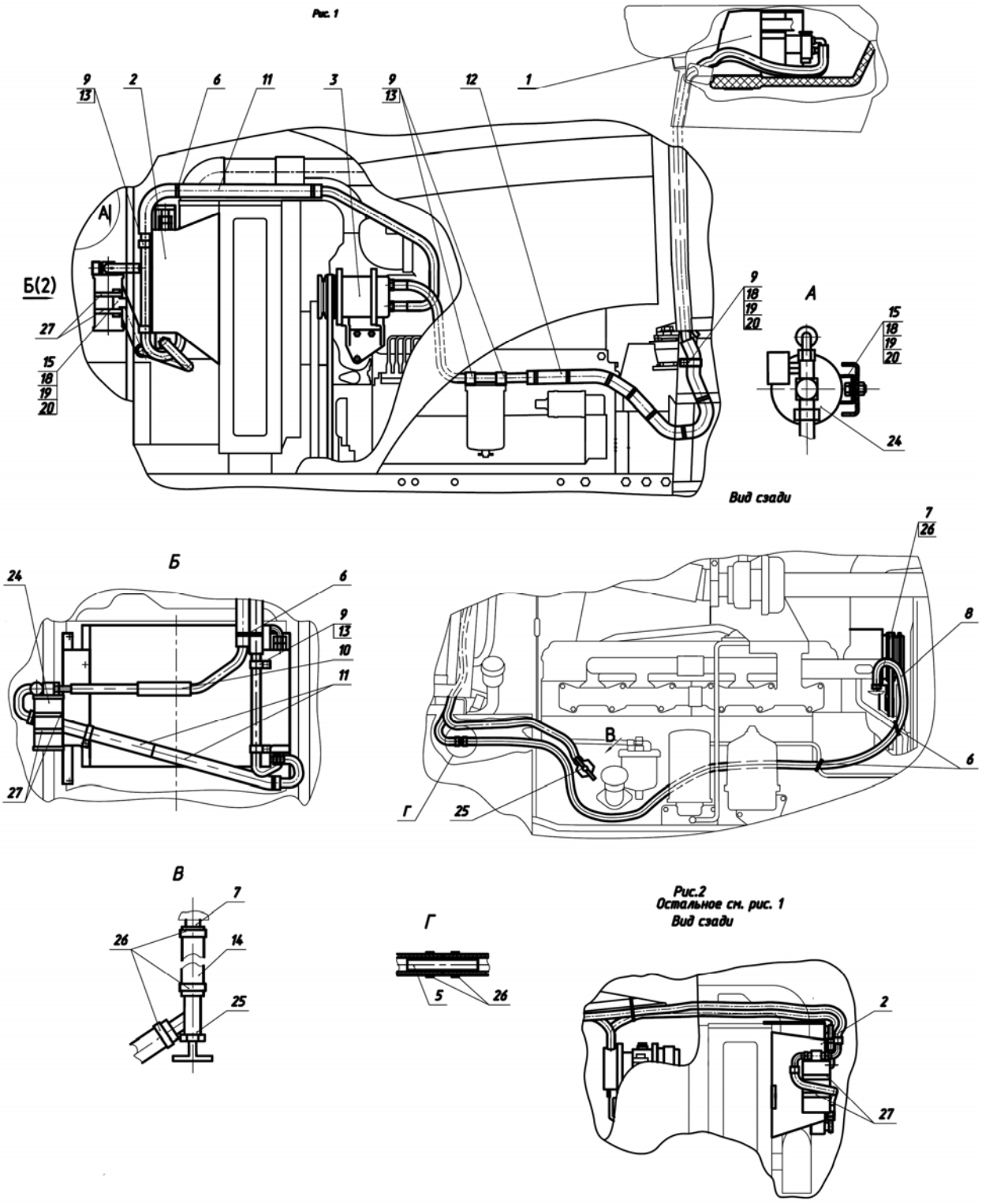

Рис.81.1 Установка кондиционера

Группа 81.Система кондиционирования
Подгруппа 8100. Установка кондиционера

№ рис.	№ поз.	№ узла или детали	Кол-во	Наименование
81.1		2022-8100005-02	1	Установка кондиционера
	1	3022-8101010	1	Установка отопителя-охладителя
	2	1523-8112010	1	Установка конденсатора
	3	1523-8114020	1	Установка компрессора
	5	70-6702306	1	Втулка
	6	80-3723045-01	20	Манжета
	7	80-8100023	2	Штуцер
	8	80-8101015	1	Шланг
	9	923-3723012	6	Хомутик
	10	2822ДЦ-8100013	1	Шланг
	11	2822ДЦ-8100013-01	2	Шланг
	12	2822ДЦ-8100013-03	2	Шланг
	13	3022-8100011	6	Трубка
	14	3022-8101011-05	1	Шланг
	15	3022-8112011	1	Кронштейн
	18	М8-6gх16.88.35.019	2	Болт ГОСТ 7796-70
	19	М8-6Н.6.019	2	Гайка ГОСТ 5915-70
	20	8Т	2	Шайба
	24	МТ8100000-02	1	Кондиционер
	25	ВС11-0	1	Кран ТУ РБ 03973223.008-2000
	26	20-32	6	Хомут с червячной резьбой
	27	70-90	2	Хомут с червячной резьбой

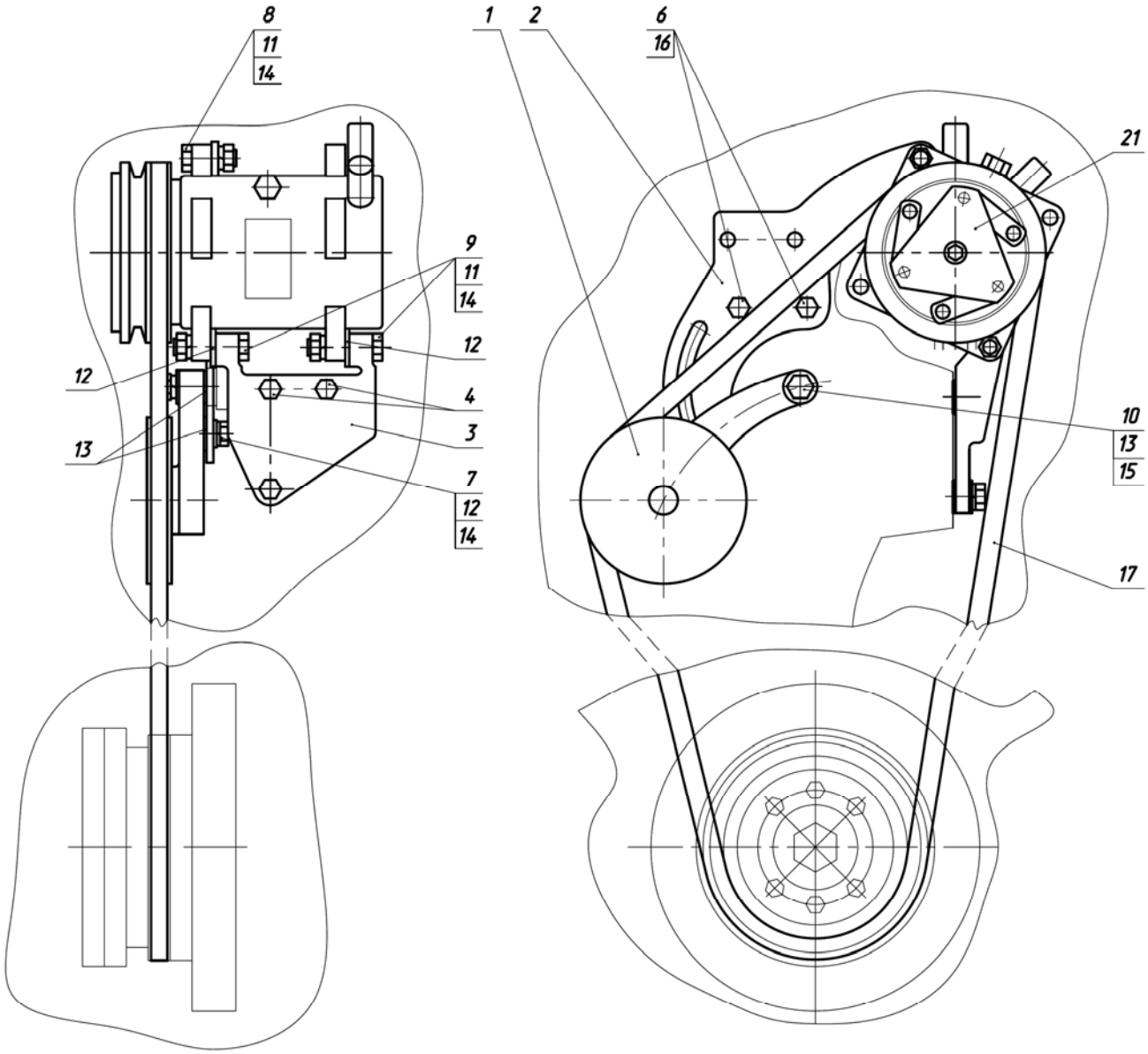

Рис. 81.2 Установка компрессора

Группа 81.Система кондиционирования
Подгруппа 8114. Установка компрессора

№ рис.	№ поз.	№ узла или детали	Кол-во	Наименование
81.2	1	1221-814070	1	Рычаг натяжной
	2	1523-8114021	1	Пластина
	3	1221-8114022	1	Кронштейн
	4	260-3701068	2	Болт специальный
	6	M10-6gx16.88.35.019	2	Болт ГОСТ 7796-70
	7	M10-6gx30.88.35.019	2	Болт ГОСТ 7796-70
	8	M10-6gx35.88.35.019	1	Болт ГОСТ 7796-70
	9	M10-6gx50.88.35.019	2	Болт ГОСТ 7795-70
	10	M12-6gx35.109.40X.019	1	Болт ГОСТ 7798-70
	11	M10-6H.6.019	3	Гайка ГОСТ 5915-70
	12	C 10.01.019	3	Шайба ГОСТ 6958-78
	13	C 12.01.019	2	Шайба ГОСТ 11371-78
	14	10 ОТ	9	Шайба ОСТ 37.001.115-75
	15	12 ОТ	1	Шайба ОСТ 37.001.115-75
	17	8114.003	1	Ремень

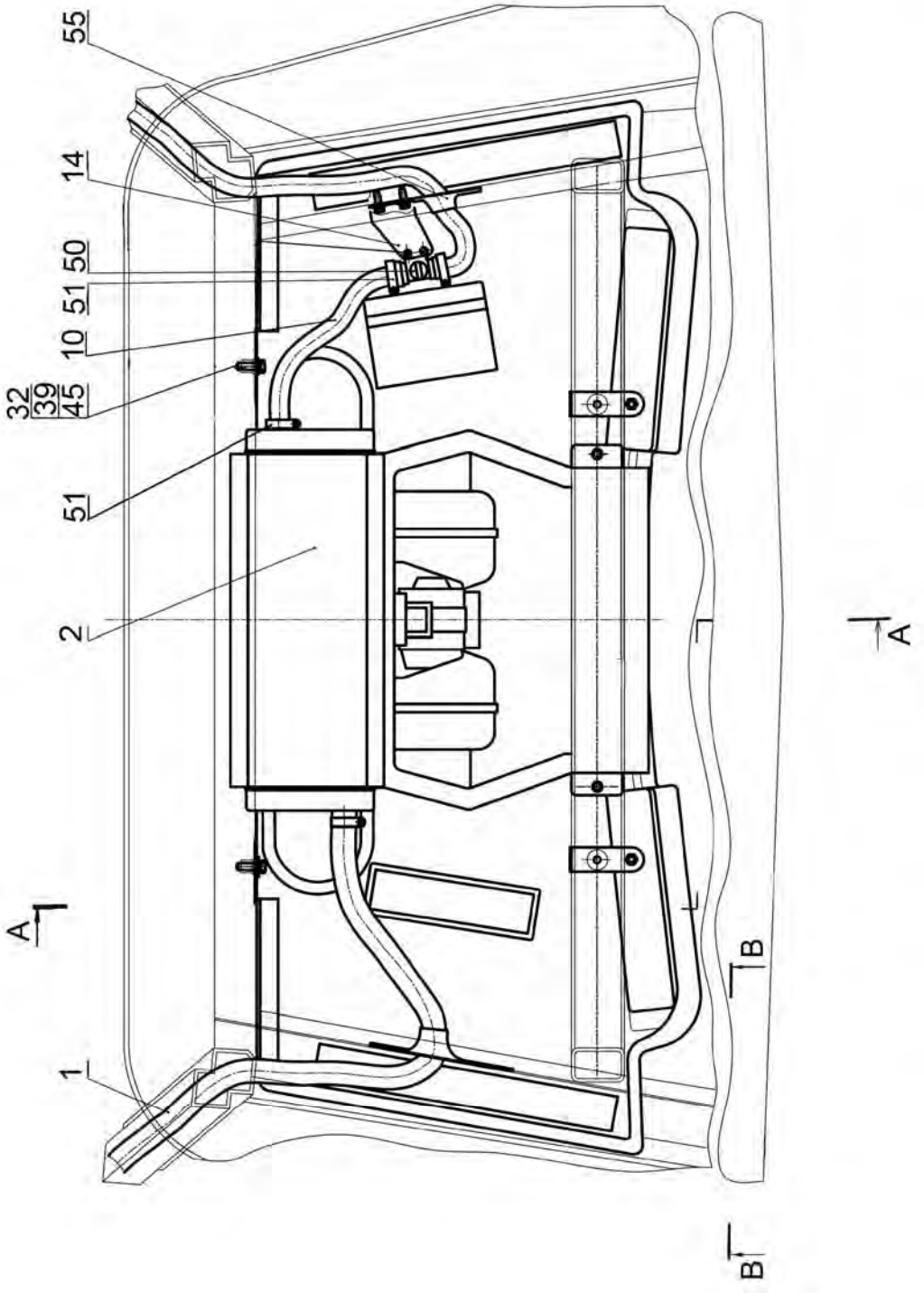

Рис. 81.3 Установка отопителя

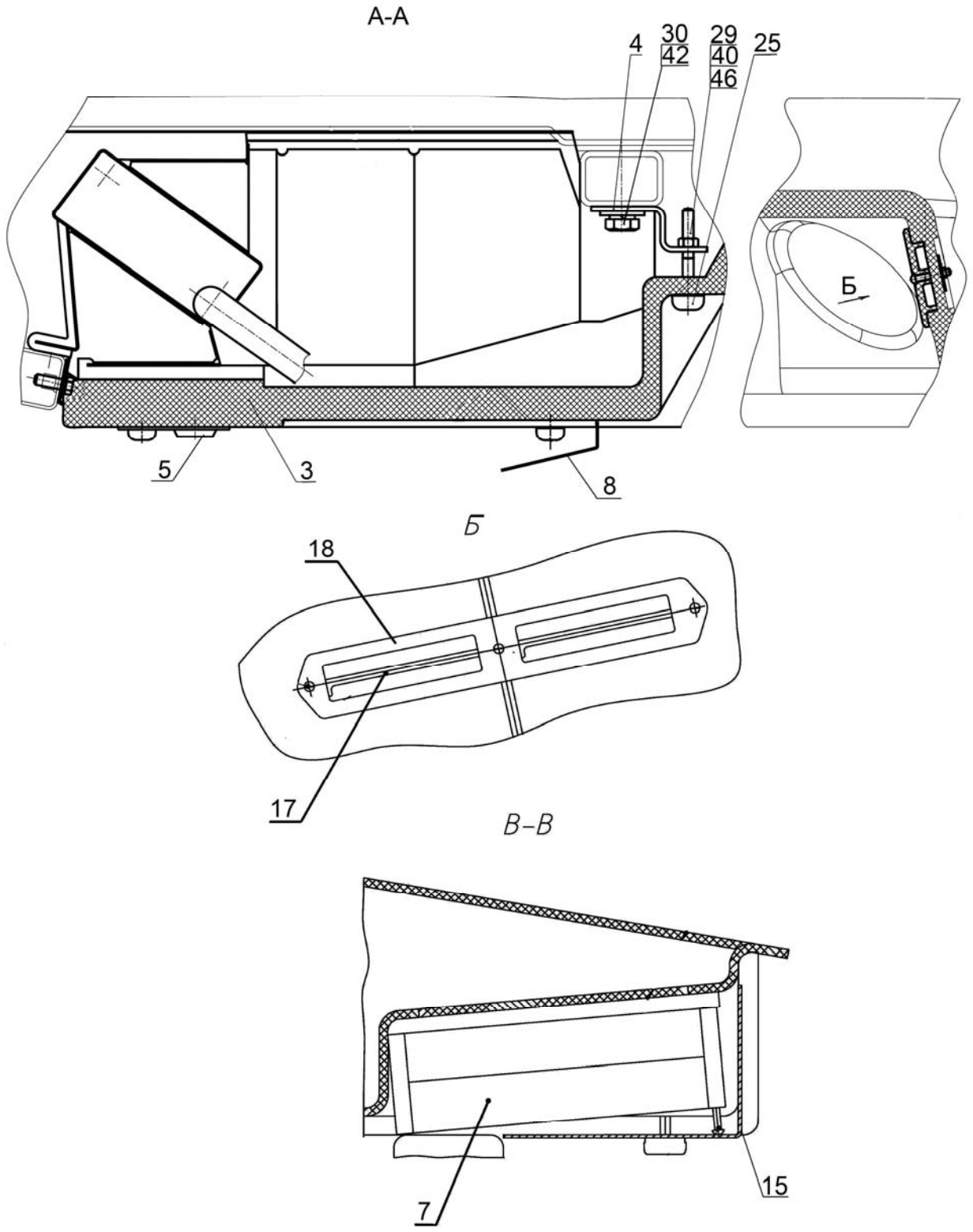

Рис. 81.3а Установка отопителя

Группа 81. Отопитель
Подгруппа 8101. Отопитель (по заказу)

№ рис.	№ поз.	Обозначение	Кол-во	Наименование
81.3	1	1522-8101080	1	Арматура отопителя
81.3а	2	1522-8101100	1	Отопитель-вентилятор
	3	1522-8101090	1	Панель
	4	3022-8101100	1	Кронштен
	5	1522-8104100	6	Дефлектор
	7	80-8104060	2	Фильтр
	8	80П-8204010	1	Козырек
	10	1522-8101012-06	1	Шланг
	14	1522-8101034	1	Кронштейн
	15	1522-8104023	2	Решетка
	17	80-8100012	2	Заслонка
	18	80-8100011-Б	1	Крышка
	29	М8х6gх88.35.019	2	Болт ГОСТ 7796-70
	30	М16-6gх25.88.35.019	2	Болт ГОСТ 7796-70
	32	М6-6gх20.88.35.019	2	Болт ГОСТ 7798-70
	39	С 6.01.019	4	Шайба ГОСТ 6958-78
	40	С 8.01.019	2	Шайба ГОСТ 6958-78
	42	С 16.01.019	8	Шайба ГОСТ 11371-78
	45	6Т	2	Шайба ОСТ 37.001.115-75
	46	8Т	4	Шайба ОСТ 37.001.115-75
	50	ПО11	1	Кран ТУ РБ 03973223.008-2000
	51	20-32	4	Хомут с червячной резьбой
	55	ЛТ 50х2		Герметик Викар ТУ 2513-001-25687015-99

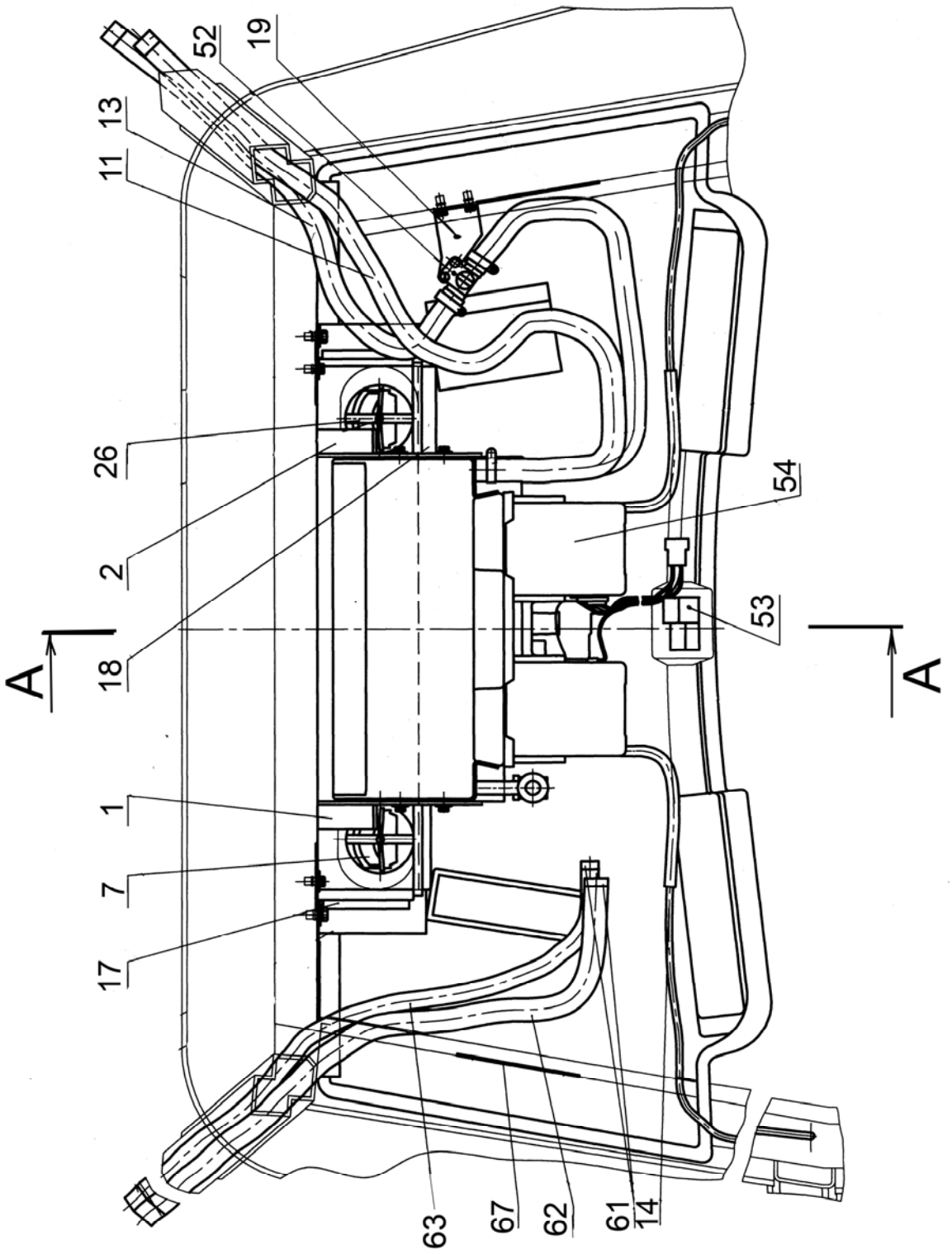

Рис. 81.4 Установка отопителя-охладителя

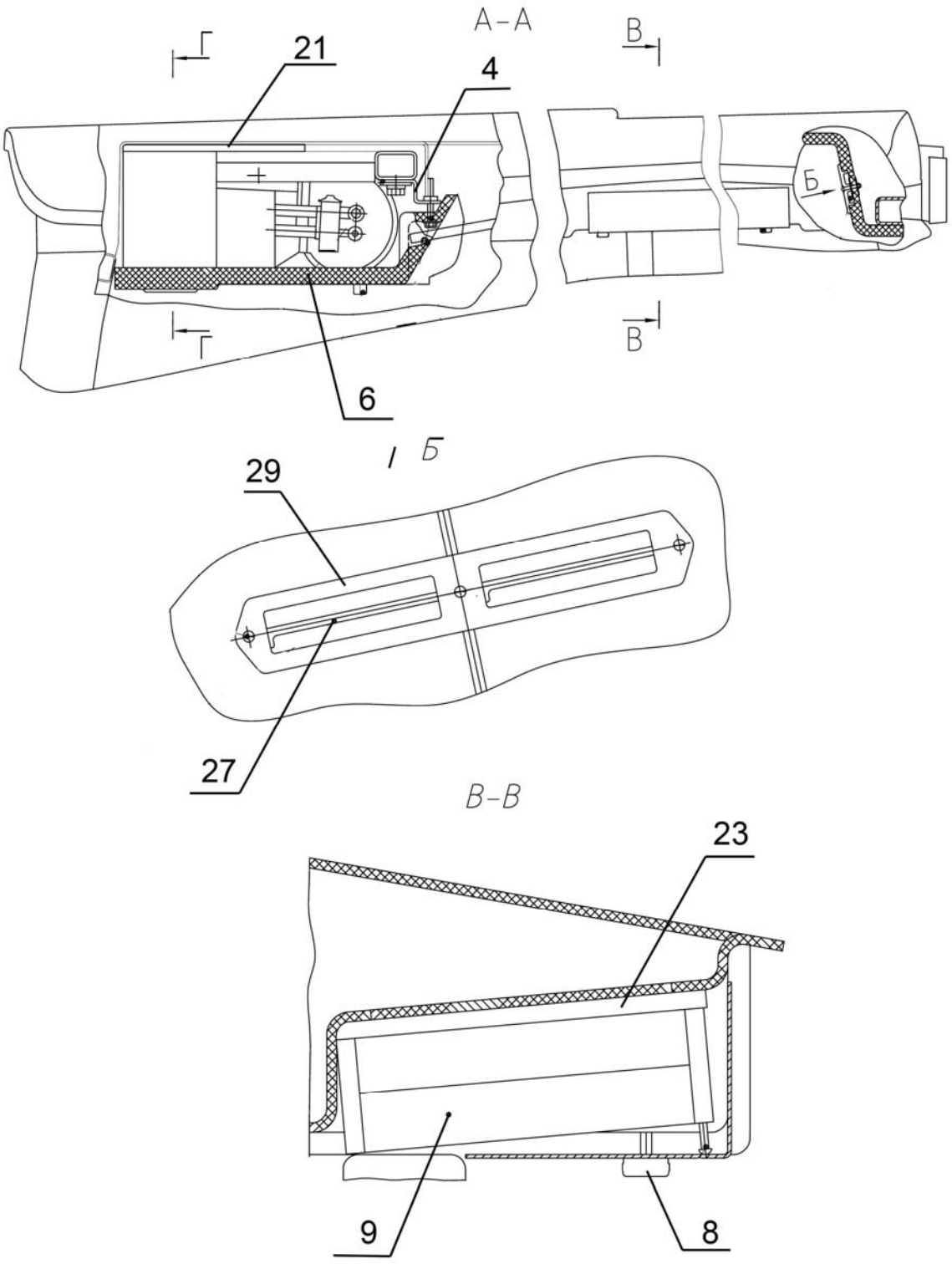

Рис. 81.5. Установка отопителя-охладителя

Группа 81. Система кондиционирования
Подгруппа 8101. Установка отопителя-охладителя

№ рис.	№ поз.	№ узла или детали	Кол-во	Наименование
81.4	1	3022-8101020	1	Кронштейн
81.5	2	3022-8101020-01	1	Кронштейн
	3	3022-8101100	2	Кронштейн
	6	1522-8101110	1	Панель
	7	1522-8104100	6	Дефлектор
	8	80-3805065-01	4	Винт
	9	80-8104060	2	Фильтр
	11	3022-8101011	1	Шланг
	13	3022-8101011-02	1	Шланг
	14	3022-8101012	2	Трубка
	17	3022-8101017	2	Стенка
	18	3022-8101018	1	Уплотнитель
	19	1522-8101036	1	Кронштейн
	21	1522-8101013-02	1	Уплотнитель
	23	1522-8101091-02	1	Уплотнитель
	25	1522-8104023	2	Решетка
	26	1522-8104105	6	Скоба
	27	80-8100012	2	Заслонка
	29	80-8100011-Б	1	Крышка
	52	ПО 11	1	Кран
	53	586415	1	Выключатель вентилятора
	54	U003CF041E	1	Климатический блок
	61	TORRO 20-32/9-C6W	2	Хомут «Норма»
	62		1	Шланг №10 90010GN (L=4200 мм)
	63		1	Шланг №6 90006GN (L=5100 мм)

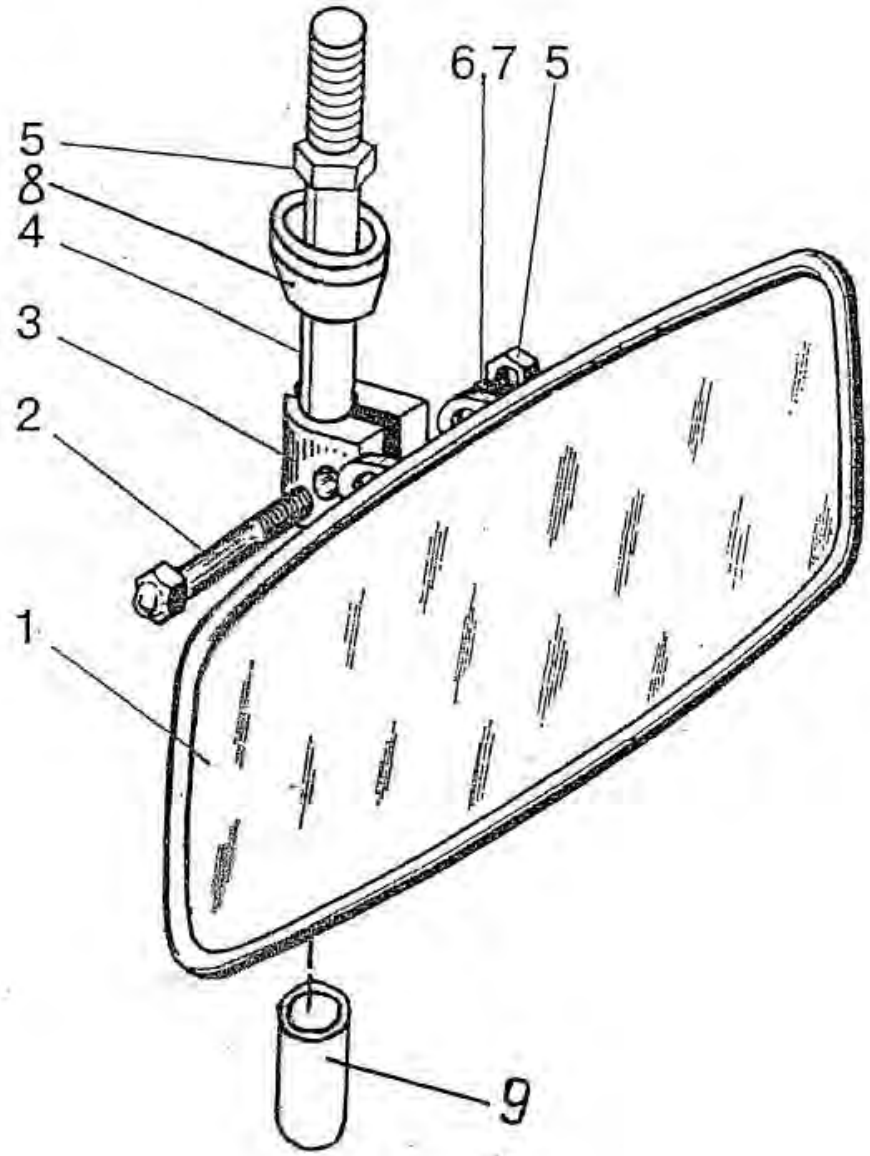

Рис. 82.1 Зеркало внутреннее

Группа 82. Принадлежности кабины
Подгруппа 8201. Зеркало внутреннее

№ рис.	№ поз.	№ узла или детали	Кол-во	Наименование
82.1		2522-8201090	1	Установка внутреннего зеркала (1, 4, 5, 8, 9)
	1	80-8201035	1	Зеркало внутреннее (2, 3, 6 ,7)
	2	M8x25	1	Болт
	3	A30.04.071	1	Хомутик
	4	2522-8201091	1	Ось
	5	M8	2	Гайка
	6	ШЧ8	1	Шайба
	7	ШП8	1	Шайба
	8	2522-8201092	1	Колпачок
	9	70-6700103	1	Колпак

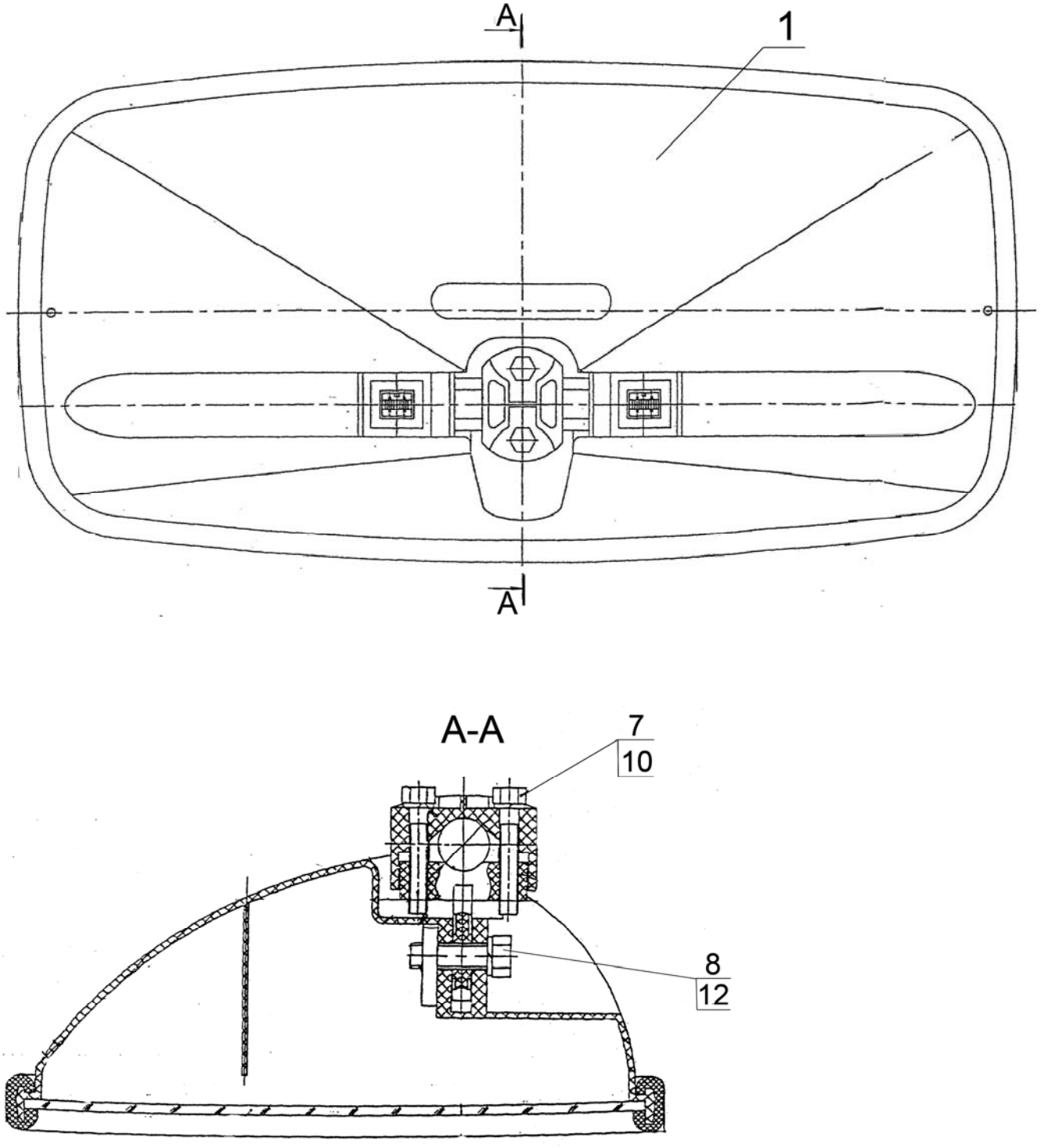

Рис. 82.2 Зеркало наружное

Группа 82. Принадлежности кабины
Подгруппа 8201. Зеркало наружное

№ рис.	№ поз.	№ узла или детали	Кол-во	Наименование
82.2	1	883926	2	Зеркало внешнего вида САКД.458201.050 ТУ РБ 700091832.0115-2004
	7	М6-6gх40.58.016	2	Болт ГОСТ 7808-70
	8	М8-6gх30.58.016	1	Болт ГОСТ 7808-70
	10	6.65Г.019	2	Шайба ГОСТ 6402-70
	12	8.01.08кп.016	1	Шайба ГОСТ 11371-78

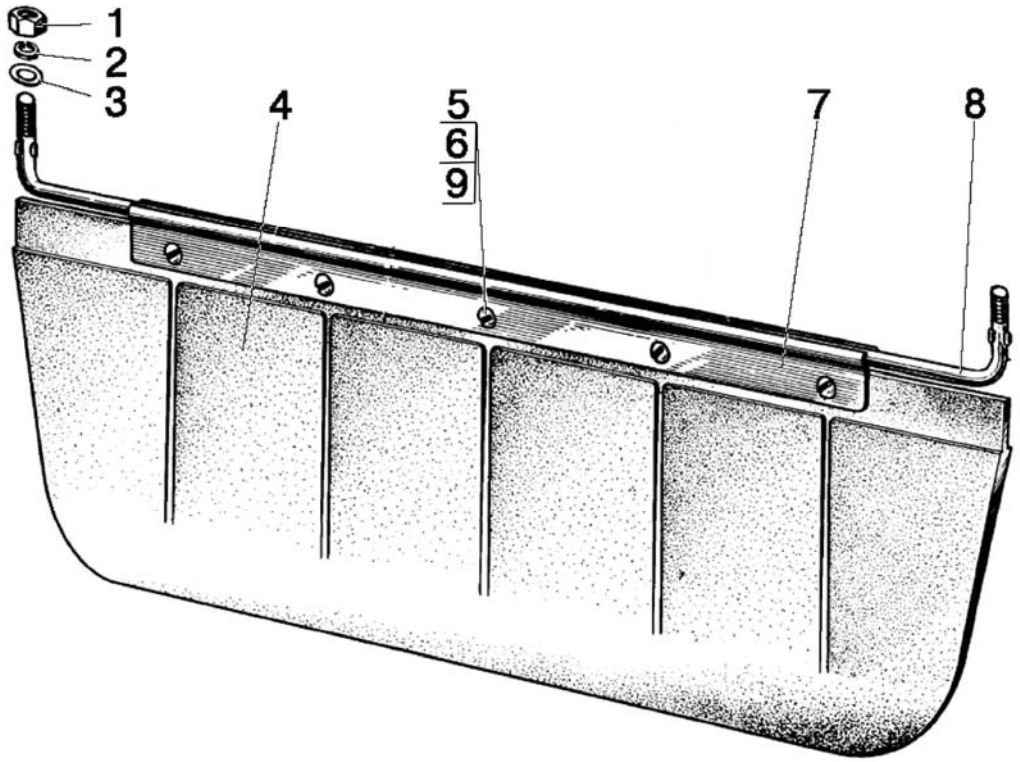

Рис. 82.3 Козырек противосолнечный

Группа 82. Принадлежности кабины
Подгруппа 8201. Козырек противосолнечный

№ рис.	№ поз.	№ узла или детали	Кол-во	Наименование
82.3		80П-8204010	1	Козырек противосолнечный (4-8)
	1	М6-6Н.6.019 ГОСТ 5915-70	2	Гайка
	2	6Т ОСТ 37.001.115-75	2	Шайба
	3	С 6.01.019 ГОСТ 6958-78	2	Шайба
	4	70-8204011-А	1	Козырек
	5	В.М4-6gх10.58.019 ГОСТ 17473-80	5	Винт
	6	М4-6Н.6.019 ГОСТ 5927-70	5	Гайка
	7	70-8204014	2	Держатель
	8	80П-8204011-01	1	Ось
	9	4 ОСТ 37.001.115-75	5	Шайба

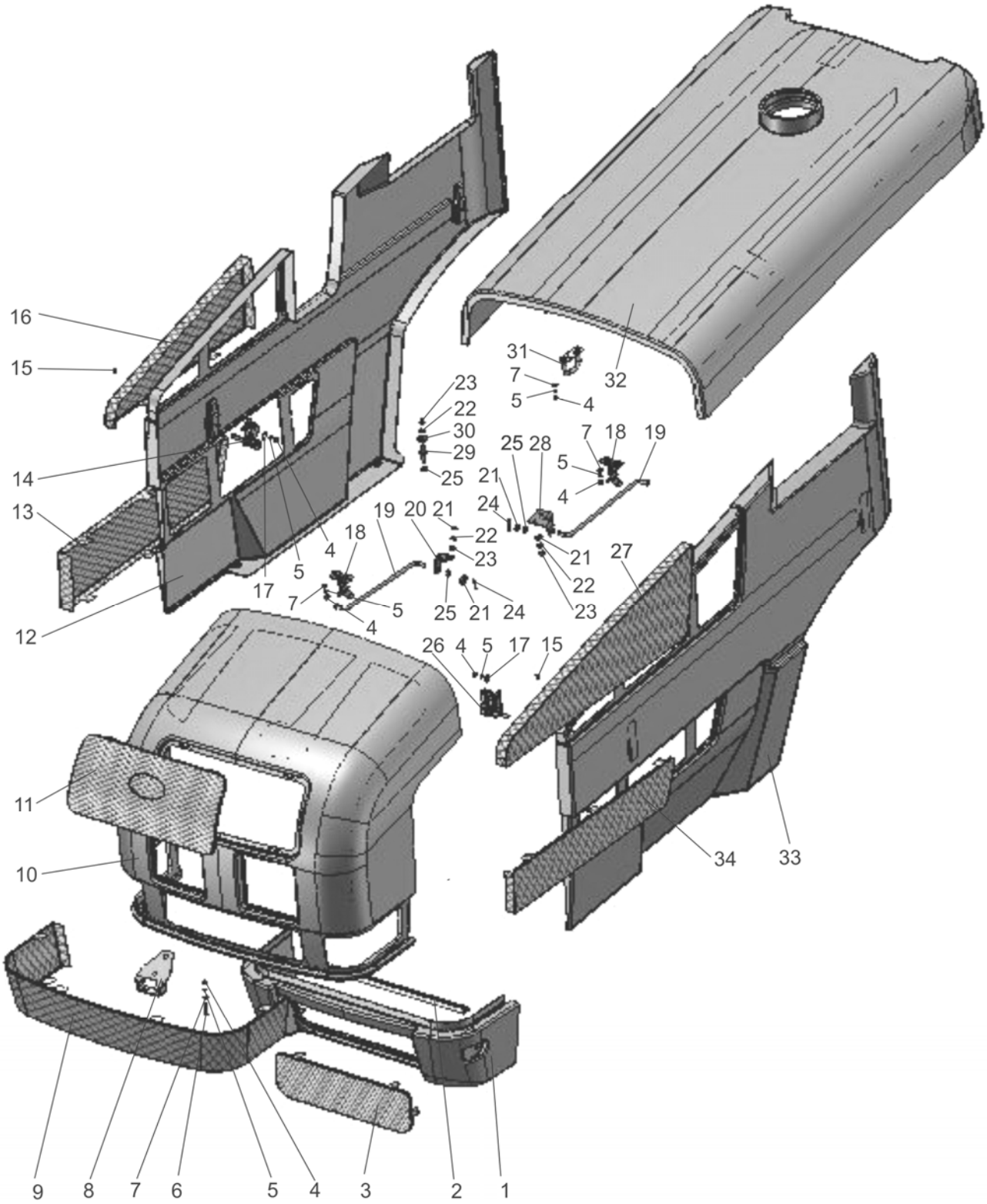

Рис.84.1 Облицовка

Группа 84. Оперение
Подгруппа 8400. Облицовка

№ рис.	№ поз	№ узла или детали	Кол-во	Наименование
84.1	1	ТА1222-8400025	1	Фартук
84.2	2	А 37.08.045	1	Уплотнитель
	3	923-8401088	1	Решетка
	4	М6-6Н.6.019	18	Гайка ГОСТ 5915-70
	5	6Т	34	Шайба ОСТ 37.001.115-75
	6	В.М6-6gх40.58.019	2	Винт ГОСТ 17475-86
	7	С6.01.019	10	Шайба ГОСТ 11371-78
	8	1523-8402420	1	Скоба
	9	1523-8401087	1	Решетка
	10	ТА1222-8400015	1	Маска
	11	950.3-8401090	1	Решетка
	12	ТА1222-8402320	1	Боковина
	13	1523-8402318	1	Решетка
	14	923-8402410-01	2	Замок
	15	WFS-4213	6	Саморез
	16	1523-8402322	1	Решетка
	17	С6.01.019	23	Шайба ГОСТ 6958-78
	18	950.3-8400050	2	Зажим
	19	90-8400070-01	2	Тяга
	20	950.3-8400101	1	Кронштейн
	21	С8.01.019	18	Шайба ГОСТ 11371-78
	22	8Т	42	Шайба ОСТ 37.001.115-75
	23	М8-6Н.6.019	22	Гайка ГОСТ 5915-70
	24	3.2х25.019	8	Шплинт ГОСТ 397-79
	25	549А-1305044	6	Кольцо
	26	923-8402410	2	Замок
	27	1523-8402319	1	Решетка
	28	950.3-8400102	1	Кронштейн
	29	923-8400011	4	Фиксатор
	30	С8.01.019	28	Шайба ГОСТ 6958-78
	31	1221-8402420	1	Скоба
	32	ТА1222-8402020	1	Капот
	33	ТА1222-8402310	1	Боковина
	34	950.3-8402318	1	Решетка
	35	1523-8402030	1	Рама
	36	1523-8402041	2	Кронштейн
	37	822-8400080-03	2	Трос управления
	38	1523-8402039	2	Кронштейн

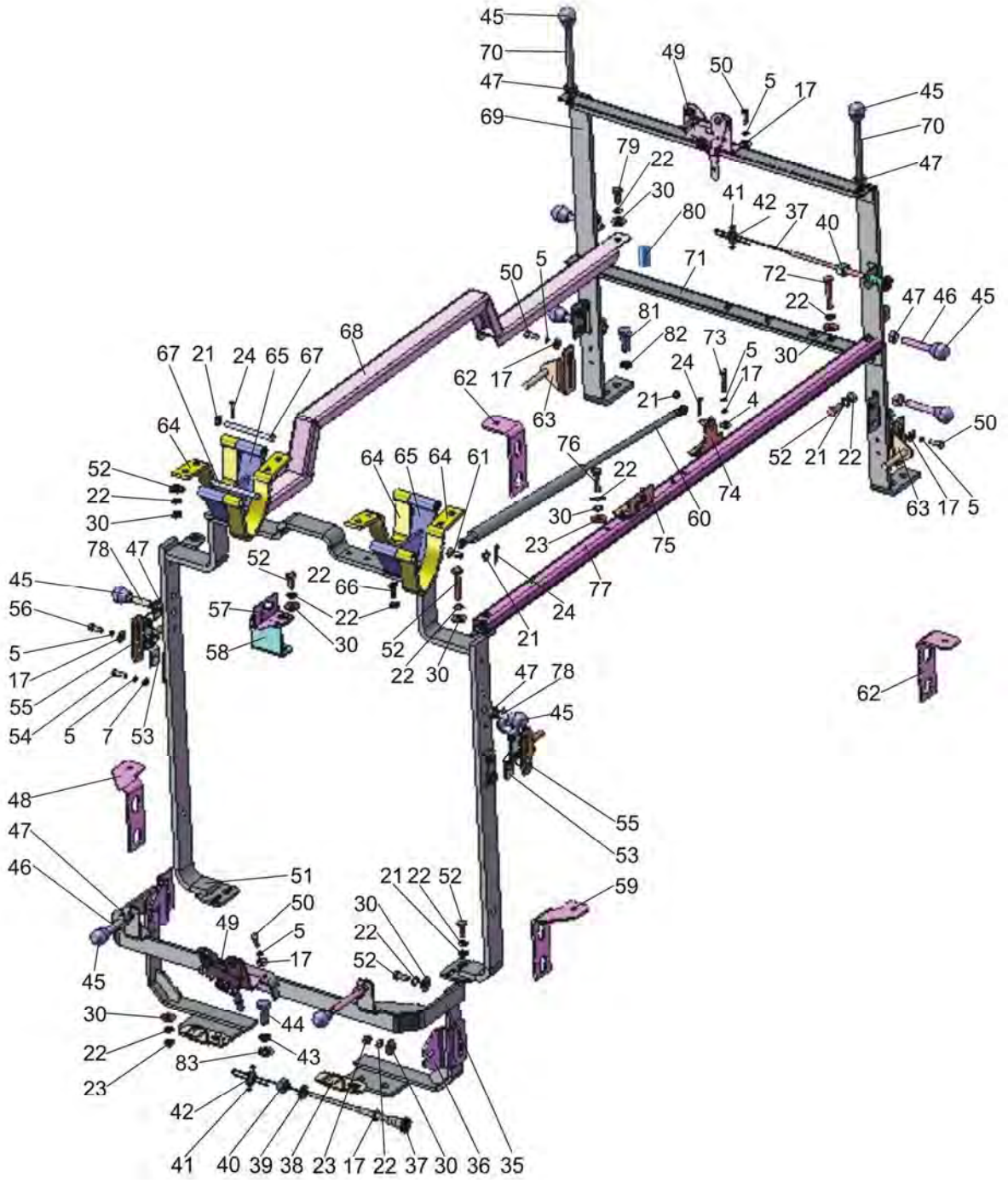

Рис. 84.2 Облицовка

Группа 84. Оперение
Подгруппа 8400. Облицовка

№ рис.	№ поз	№ узла или детали	Кол-во	Наименование
84.1	39	С12.01.019	1	Шайба ГОСТ 11371-78
84.2	40	М12х1.25-6Н.6.019	2	Гайка ГОСТ 5915-70
	41	В.М5-6gх12.58.019	4	Винт ГОСТ 17473-80
	42	70-4803023	2	Муфта
	43	10 ОТ	4	Шайба ОСТ 37.001.115-75
	44	М10-6gх30.88.35.019	4	Болт ГОСТ 7796-70
	45	70-3401093	10	Наконечник рычага
	46	923-8400033	6	Стержень
	47	М10-6Н.6.019	10	Гайка ГОСТ 5915-70
	48	920-8400140	1	Опора
	49	80-8402410	2	Замок
	50	М6-6gх16.88.35.019	8	Болт ГОСТ 7798-70
	51	1523-8402060	1	Дуга
	52	М8-6gх20.88.35.019	13	Болт ГОСТ 7796-70
	53	1523-8402085	2	Кронштейн
	54	М6-6gх14.88.35.019	4	Болт ГОСТ 7798-70
	55	1321-8402095-Б	2	Фиксатор
	56	М6-6gх20.88.35.019	4	Болт ГОСТ 7798-70
	57	923-8400060	1	Кронштейн
	58	1523-8400170	1	Опора
	59	920-8400140-01	1	Опора
	60	21054	1	Пневмоподъемник
	61	80-6707096	1	Ось
	62	923-8400140-01	2	Опора
	63	923-8402095-Б	2	Фиксатор
	64	923-8400045	4	Петля
	65	923-8400040	2	Опора
	66	М8-6gх30.88.35.019	4	Болт ГОСТ 7796-70
	67	923-8400031	4	Ось
	68	1222.4-8402045	1	Стяжка
	69	1523-8402070	1	Стойка
	70	923-8400033-01	2	Стержень
	71	1523-8402110	1	Планка
	72	М8-6gх40.88.35.019	2	Болт ГОСТ 7795-70
	73	М6-6gх45.88.35.019	2	Болт ГОСТ 7795-70
	74	80-6708225	1	Кронштейн
	75	90-8400012-Б	1	Кронштейн
	76	М8-6gх45.88.35.019	2	Болт ГОСТ 7795-70
	77	1221.4-8400086	1	Стяжка
	78	М10-3р/6gх45.66.019	2	Шпилька ГОСТ 22034-76
	79	М8-6gх50.88.35.019	1	Болт ГОСТ 7795-70
	80	2522-6702066	1	Втулка
	81	М12-6gх30.88.35.019	2	Болт ГОСТ 7796-70
	82	12 ОТ	2	Шайба ОСТ 37.001.115-75
	83	С10.01.019	4	Шайба ГОСТ 6958-78

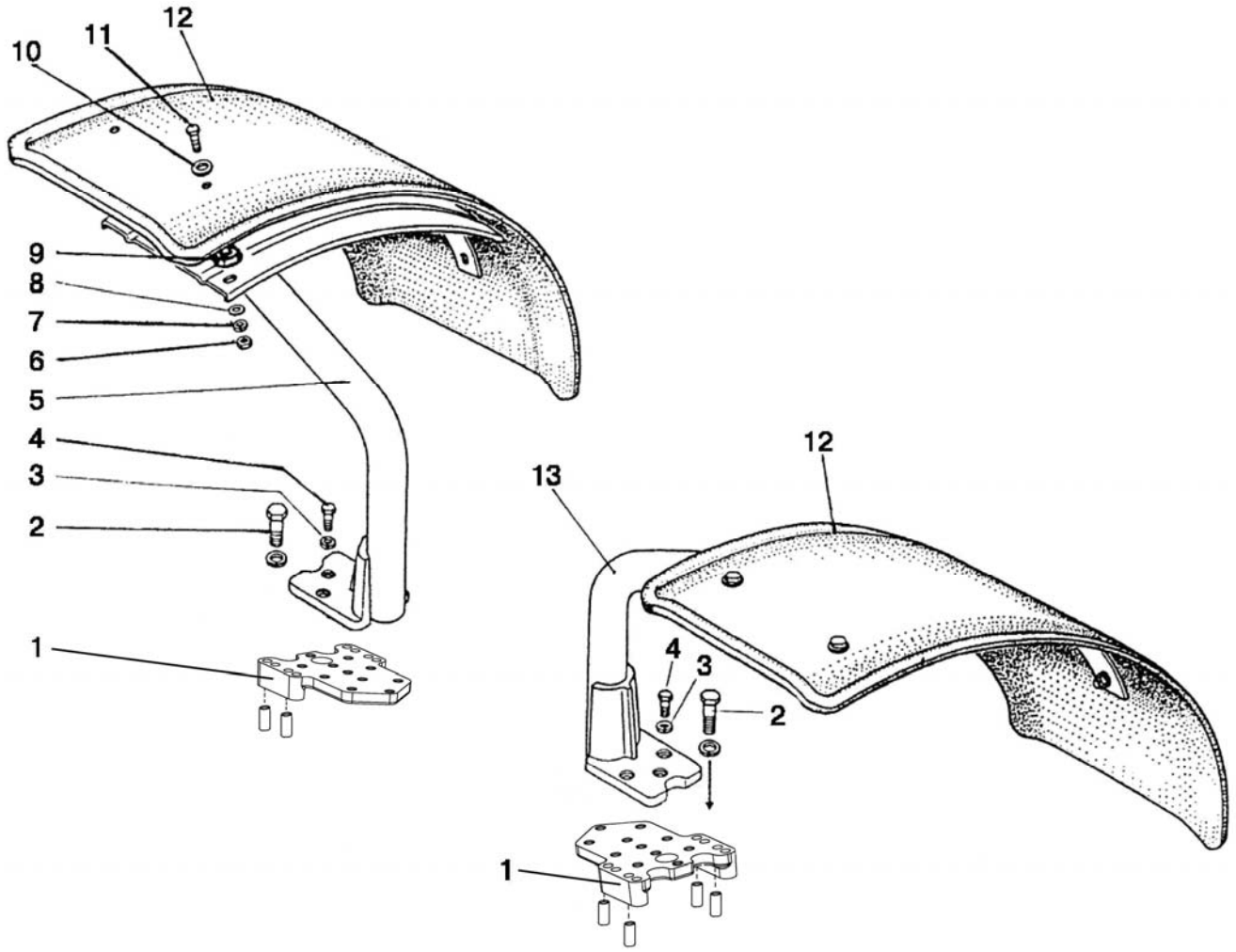

Рис. 84.3 Крылья передних колес

Группа 84. Оперение
Подгруппа 8403. Крылья передних колес

№ рис.	№ поз	№ узла или детали	Кол-во	Наименование
84.3	1	822-8403011-Б	2	Основание
	2	М12х85	8	Болт
	3	ШП12	14	Шайба
	4	М12Х30	6	Болт
	5	2022-8403015-01	1	Стойка
	6	М10	10	Гайка
	7	ШП10	10	Шайба
	8	ШЧ10	10	Шайба d=21 мм
	9	80-4616017	10	Ролик
	10	ШЧ 10	10	Шайба d=30 мм
	11	М 10х25	10	Болт
	12	1221-8403014-Б-02 или 1221-8403014-Б1-02	2 2	Крыло Крыло
	13	2022-8403015	1	Стойка
	14	2022-8403012	8	Втулка

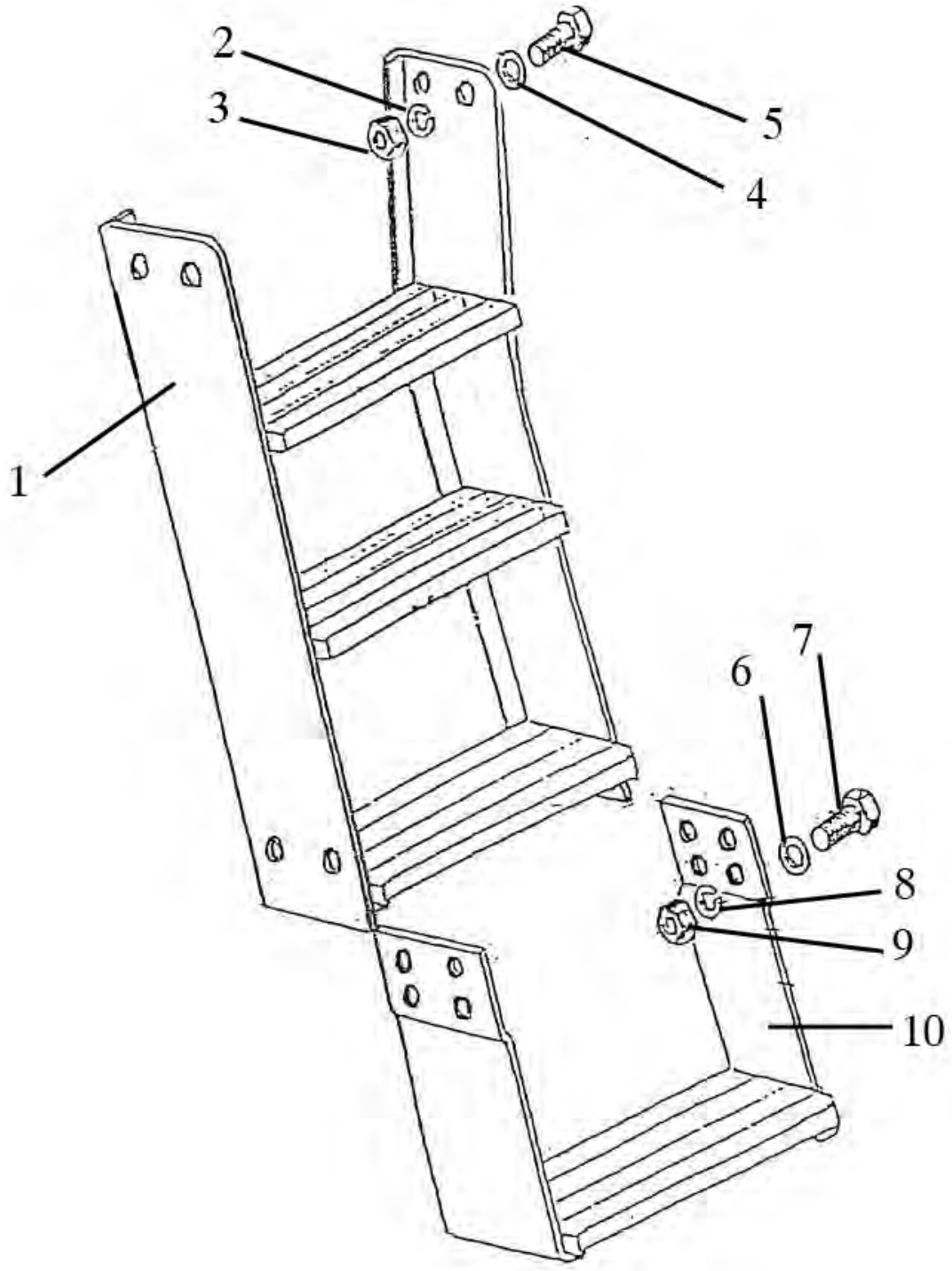

Рис. 84.4 Подножка

Группа 84. Оперение
Подгруппа 8405. Подножка

№ рис.	№ поз	№ узла или детали	Кол-во	Наименование
84.4		1522-84050 05	1	Подножка (1-10)
	1	2522-8405010	1	Подножка
	2	12 ОТ	4	Шайба
	3	М12	4	Гайка
	4	С 12.01.019	4	Шайба
	5	М 12х35	4	Болт
	6	С 10.01.019	4	Шайба
	7	М 10х25	4	Болт
	8	10 ОТ	4	Шайба
	9	М10	4	Гайка
	10	2522-8405020	1	Подножка

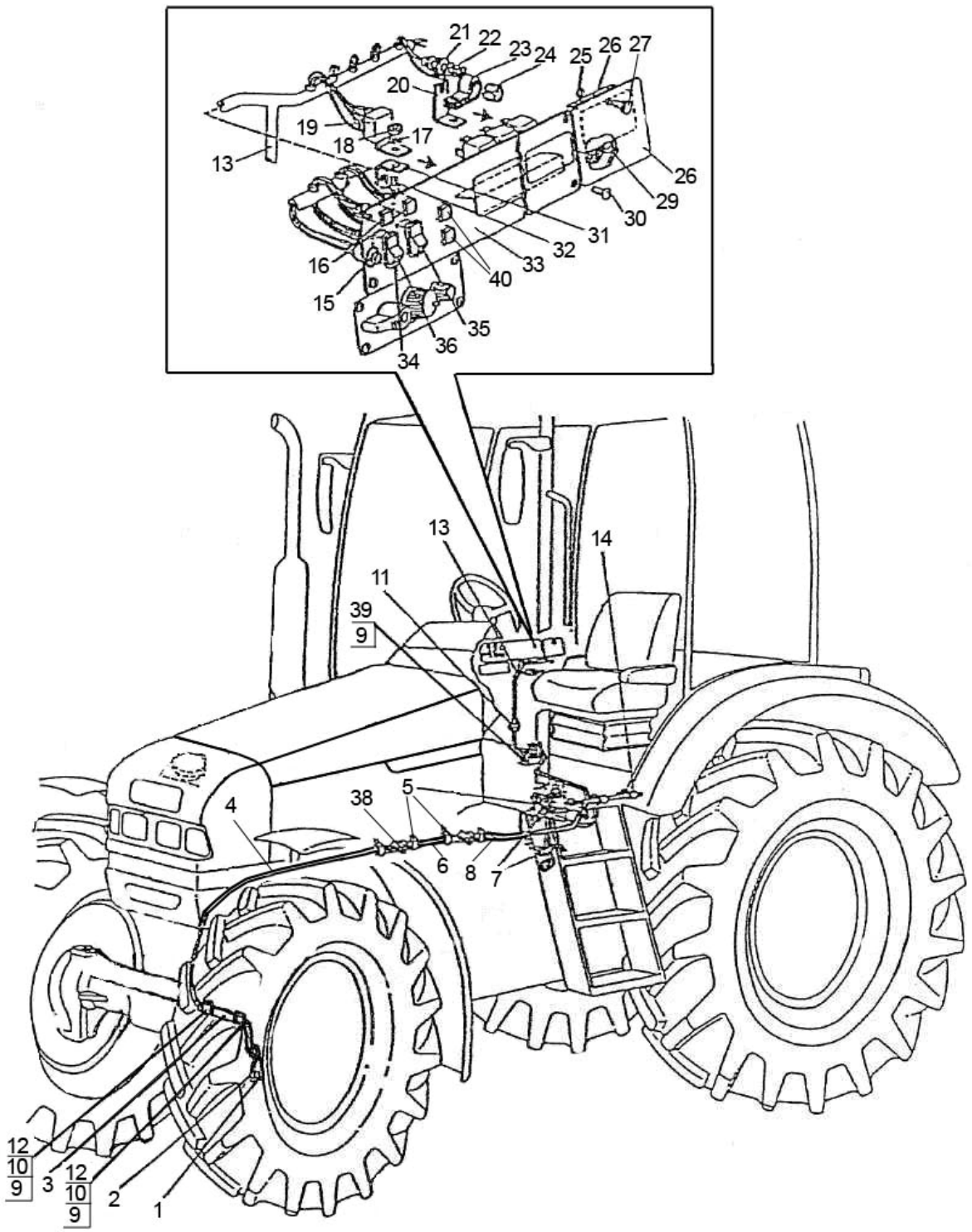

Рис.87.1 Управление БД и ПВМ (с КП 16х8 и ПВМ 1222-2300020-05)

Группа 87.Система управления
Подгруппа 8700. Управление БД и ПВМ 1522-8700410-Д

№ рис.	№ поз	№ узла или детали	Кол-во	Наименование
87.1	1	50-1702048	10*	Прокладка регулировочная
	2	ВК 12-51 ТУ РБ 37334210.004-97	1	Выключатель
	3	1222-8700021	1	Труба
	4	1221-3724840-В	1	Жгут
	5	80-3723045-01	10	Манжета
	6	1222-3724850-02	1	Жгут
	7	80-3723045	5	Манжета
	8	1522-3724830-Д	1	Жгут
	9	8Т ОСТ 37.001.115-75	4	Шайба
	10	М8-6gх16.88.35.019 ГОСТ 7796-70	2	Болт
	11	70-3723042-01	1	Втулка
	12	1221-8700022	2	Хомут
	13	1522-3724820-Е	1	Жгут
	14	1522-8700212	2	Скоба
	15	ВК12-1 ЦИКС 642241.001 ТУ	1	Выключатель
	16	12.3803-31 ТУ РБ 300228919.037-2002 или 2202.3803-34 ТУ 37.003.1109-82	2	Лампа контрольная
	17	6Т ОСТ 37.001.115-75	5	Шайба
	18	М6-6Н.6.019 ГОСТ 5915-70	5	Гайка
	19	90.3747 ТУ 37.003.1418-94 или	7	Реле
		3747.40 3747.50	4 3	Реле на замыкание 30А Реле на замыкание 20А
	20	1522-8700221-А	1	Кронштейн
	21	1522-8700222	1	Втулка
	22	5Т ОСТ 37.001.115-75	3	Шайба
	23	1321-8700019	1	Хомут
	24	ПР-32-01	1	Уплотнитель
	25	006-010-25-1-4 ГОСТ 18829-73/ГОСТ 9833-73	1	Кольцо
	26	БП-1 ТУ РБ 03428193.095-97	1	Блок предохранителей
	27	80-3805065	1	Винт
	28	822-3801341	1	Щиток
	29	80-3724410-06	1	Провод
	30	В.М6-6gх20.58.019 ГОСТ 17474-80	4	Винт
	31	1522-8700221	1	Кронштейн
	32	В.М6-6gх16.58.019 ГОСТ 17473-80	5	Винт
	33	2022-8700465	1	Панель
	34	80-3801021	2	Гнездо выключателя
	35	П150М-06.14 ТУ РБ 14795799.001-97 или П150-06.17 ТУ 37.003.701-75	1	Переключатель
	36	П147М-06.49 ТУ РБ 14795799.001-97 или П147-06.17 ТУ 37.003.701-75	1	Переключатель
	38	602602 ОСТ 37.003.032-88	1	Колодка гнездовая
	39	М8-6gх14.88.35.019 ГОСТ 7798-70	2	Болт
	40	12.3803-41 ТУ РБ 300228919.037-2002	2	Лампа контрольная

* Максимальное количество

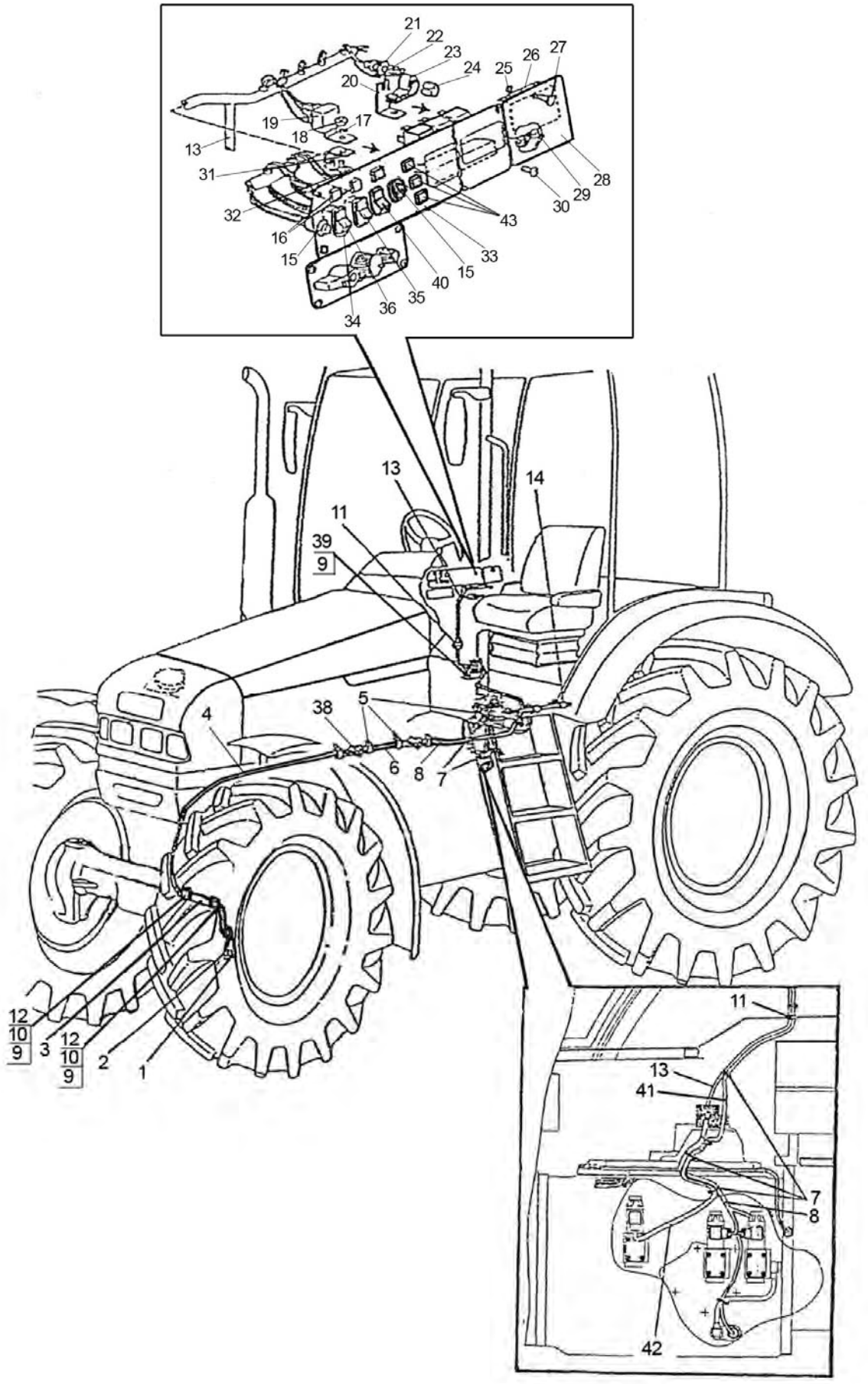

Рис.87.2 Управление БД, ПВМ и ПВОМ 1523-8700210-Д

Группа 87.Система управления
Подгруппа 8700. Управление БД и ПВМ и ПВОМ 1523-8700210-Д

№ рис.	№ поз	№ узла или детали	Кол-во	Наименование
87.2	1	50-1702048	10*	Прокладка регулировочная
	2	ВК 12-51 ТУ РБ 37334210.004-97	1	Выключатель
	3	1222-8700021	1	Труба
	4	1221-3724840-В	1	Жгут
	5	80-3723045-01	10	Манжета
	6	1222-3724850-02	1	Жгут
	7	80-3723045	14	Манжета
	8	1522-3724830-Д	1	Жгут
	9	8Т ОСТ 37.001.115-75	4	Шайба
	10	М8-6gх16.88.35.019 ГОСТ 7796-70	2	Болт
	11	70-3723042-01	1	Втулка
	12	1221-8700022	2	Хомут
	13	1522-3724820-Е	1	Жгут
	14	1522-8700212	2	Скоба
	15	ВК12-1 ЦИКС 642 241.001 ТУ	2	Выключатель
	16	12.3803-31 ТУ РБ 300228919.037-2002 или 2202.3803-34 ТУ 37.003.1109-82	3	Лампа контрольная
	17	6Т ОСТ 37.001.115-75	6	Шайба
	18	М6-6Н.6.019 ГОСТ 5915-70	6	Гайка
	19	90.3747 ТУ 37.003.1418-94 или	8	Реле
		3747.40 3747.50	5 3	Реле на замыкание 30А Реле на замыкание 20А
	20	1522-8700221-А	1	Кронштейн
	21	1522-8700222	1	Втулка
	22	5Т ОСТ 37.001.115-75	4	Шайба
	23	1321-8700019	1	Хомут
	24	ПР-32-01	1	Уплотнитель
	25	006-010-25-1-4 ГОСТ 18829-73/ГОСТ 9833-73	1	Кольцо
	26	БП-1 ТУ РБ 03428193.095-97	1	Блок предохранителей
	27	80-3805065	1	Винт
	28	822-3801341	1	Щиток
	29	80-3724410-06	1	Провод
	30	В.М6-6gх20.58.019 ГОСТ 17474-80	4	Винт
	31	1522-8700221	2	Кронштейн
	32	В.М6-6gх16.58.019 ГОСТ 17473-80	6	Винт
	33	2522-8700215	1	Панель
	34	80-3801021	3	Гнездо выключателя
	35	П150М-06.14 ТУ РБ 14795799.001-97 или П150-06.17 ТУ 37.003.701-75	1	Переключатель
	36	П147М-06.49 ТУ РБ 14795799.001-97 или П147-06.49 ТУ 37.003.701-75	1	Переключатель
	38	602602 ОСТ 37.003.032-88	1	Колодка гнездовая
	39	М8-6gх14.88.35.019 ГОСТ 7798-70	2	Болт
	40	П147М-01.17 ТУ РБ 14795799.001-97 или П147-01.17 ТУ 37.003.701-75	1	Переключатель
	41	1523-3724940	1	Жгут
	42	1523-3724950-Д	1	Жгут
	43	12.3803-41 ТУ РБ 300228919.037-2002	3	Лампа контрольная

* Максимальное количество

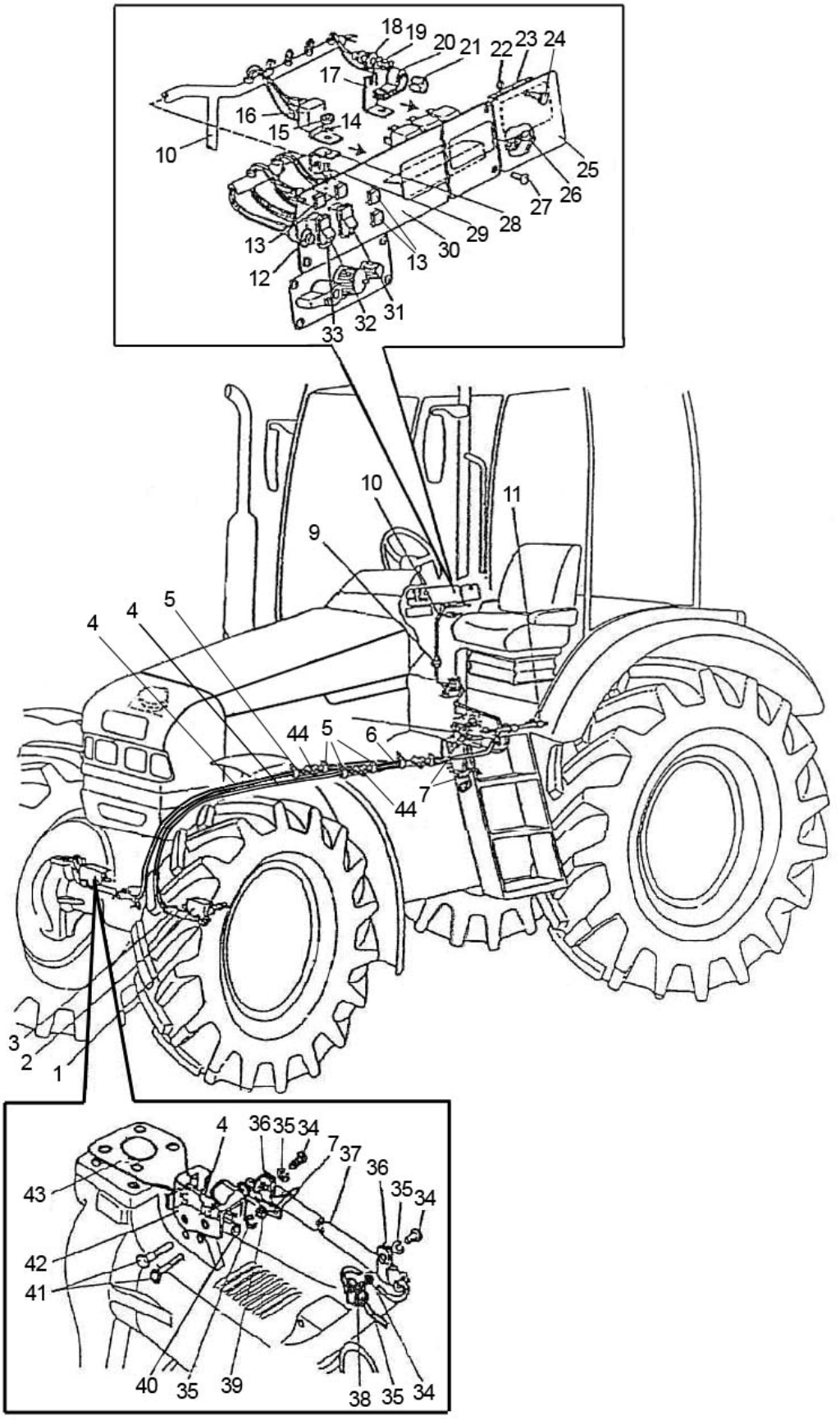

Рис.87.3 Управление БД, ПВМ и редуктором (с КП 24х12 и ПВМ 1525-2300020)

Группа 87.Система управления
Подгруппа 8700. Управление БД, ПВМ и редуктором 2022-8700450-Д

№ рис.	№ поз	№ узла или детали	Кол-во	Наименование
87.3	1	2022-8700030	1	Кронштейн (левый)
	2	2022 -8700027	1	Кронштейн
	3	2022-8700028	1	Труба
	4	ЭВИТ-С3	2	Выключатель
	5	80-3723045-01	11	Манжета
	6	1522-3724850	1	Жгут
	7	80-3723045	10	Манжета
	8	2022-3724930-Д	1	Жгут
	9	70-3723042-02	1	Втулка
	10	2022-3724920-Е	1	Жгут
	11	822-3723044	1	Хомутик
	12	ВК 12-1 ЦИКС 642241.001 ТУ	1	Выключатель
	13	12.3803-31 ТУ РБ 300228919.037-2002 или 2202.3803-34 ТУ 37.003.1109-82	4	Лампа контрольная
	14	6Т ОСТ 37.001.115-75	7	Шайба
	15	М6-6Н.6.019 ГОСТ 5915-70	7	Гайка
	16	90.3747 ТУ 37.003.1418-94 или	10	Реле
		3747.40	6	Реле на замыкание 30А
		3747.50	4	Реле на замыкание 20А
	17	1522-8700221-А	1	Кронштейн
	18	1522-8700222	I	Втулка
	19	5Т ОСТ 37.001.115-75	4	Шайба
	20	1321-8700019	1	Хомут
	21	ПР-32-01	I	Уплотнитель
	22	006-010-25-1-4 ГОСТ 18829-73/ГОСТ 9833-73	1	Кольцо
	23	БП-1 ТУ РБ 03428193.095-97	1	Блок предохранителей
	24	80-3805065	1	Винт
	25	822-3801341	1	Щиток
	26	80-3724410-06	1	Провод
	27	В. М6-6gх20.58.019 ГОСТ 17474-80	4	Винт
	28	1522-8700221	2	Кронштейн
	29	В.М6-6gх16.58.019 ГОСТ 17473-80	7	Винт
	30	2022-8700465	1	Панель
	31	П150М-06.14 ТУ РБ 14795799.001-97 или П150-06.17 ТУ 37.003.701-75	1	Переключатель
	32	П147М-06.49 ТУ РБ 14795799.001-97 или П147-06.17 ТУ 37.003.701-75	1	Переключатель
	33	80-3801021	2	Гнездо выключателя
	34	М8-6gх16.88.35.019 ГОСТ 7796-70	6	Болт
	35	8Т ОСТ 37.001.115-75	10	Шайба
	36	1321-8700029	4	Хомут
	37	2022-3700028 -01	1	Труба
	38	50-3723021	2	Скоба
	39	М8-6Н.6.019 ГОСТ 5915-70	4	Гайка
	40	С8.01.019 ГОСТ 11371-78	4	Шайба
	41	М8-6gх30.88.35.019 ГОСТ 7796-70	4	Болт
	42	2022-8700027-01	1	Кронштейн
	43	2022-8700030-01	1	Кронштейн (правый)
	44	502604 ОСТ 37.003.032-88	2	Колодка штыревая

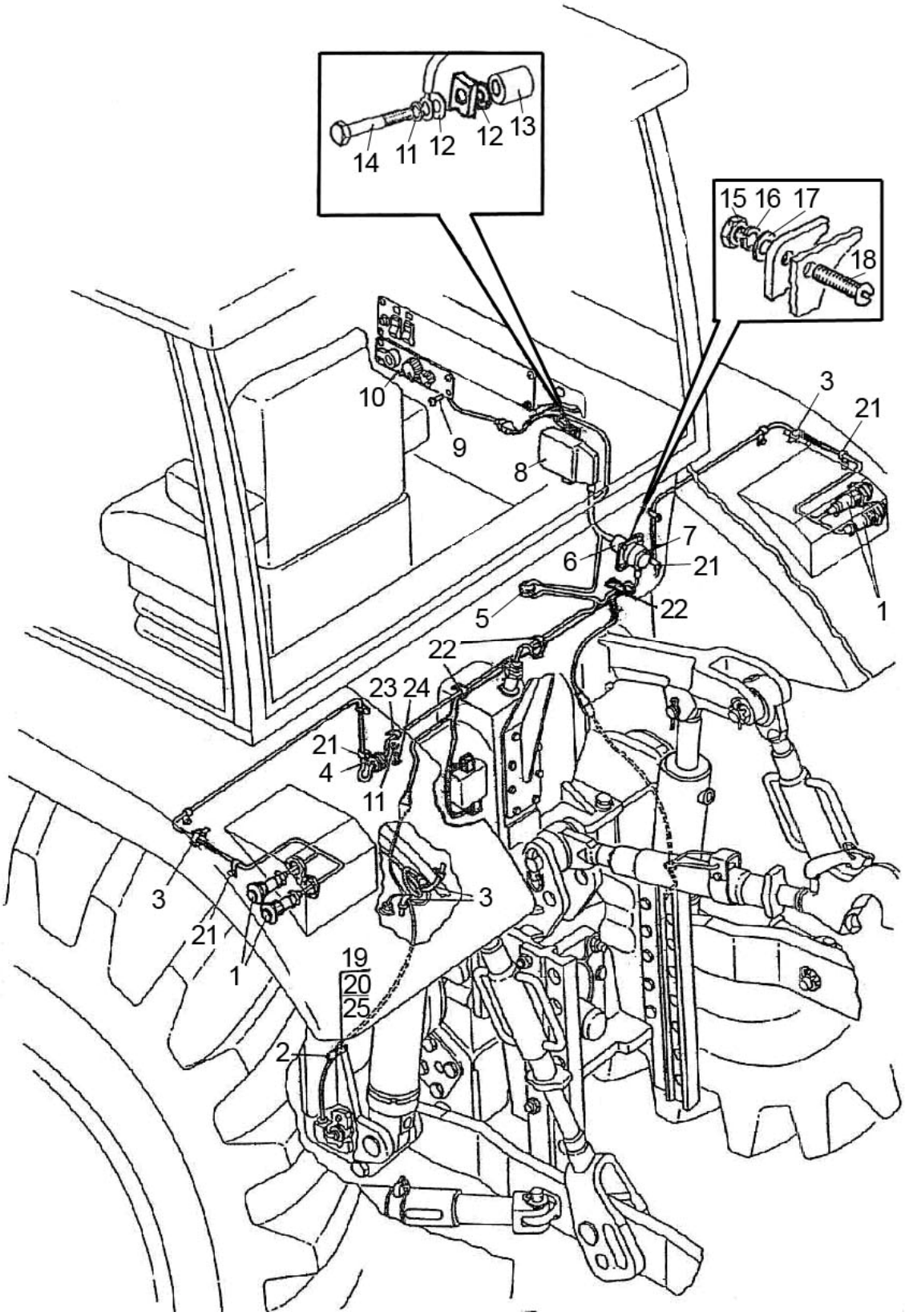

Рис.87.4 Управление навесным устройством 1522-8700610

Группа 87.Система управления
Подгруппа 8700. Управление навесным устройством 1522-8700610

№ рис.	№ поз	№ узла или детали	Кол-во	Наименование
87.4	1	145 000 АВ	4	Выключатель кнопочный
	2	50-3723021	2	Скоба
	3	80-3723045-01	5	Манжета
	5	70-3723042-02	1	Втулка
	6	1523-3724890	1	Жгут
	7	1523-3724895	1	Жгут
	8	R 917 004 743	1	Блок электронный
	9	В.М4-6gх20.58.019 ГОСТ 17474-80	4	Винт
	10	0 538 201 611	1	Панель управления
	11	6Т ОСТ 37.001.115-75	6	Шайба
	12	С6 .01.019 ГОСТ 6958-78	4	Шайба
	13	Р50-4616023	2	Втулка
	14	М6-6gх35.88.019 ГОСТ 7798-70	2	Болт
	15	М3-6Н.6.019 ГОСТ 5927-70	4	Гайка
	16	3Т ОСТ 37.001115-75	4	Шайба
	17	С3.01.019 ГОСТ 11371-78	4	Шайба
	18	В.М3-6gх16.59.019 ГОСТ 17473-80	4	Винт
	19	М8-6gх35.88.35.019 ГОСТ 7796-70	2	Болт
	20	8Т ОСТ 37.001.115-75	2	Шайба
	21	1221-8700022	8	Хомут
	22	1321-8700019-01	3	Хомут
	23	1321-8700019-02	1	Хомут
	24	М6-6gх12.88.35.019 ГОСТ 7798-70	4	Болт
	25	М8-6Н.6.019 ГОСТ 5915-70	2	Гайка

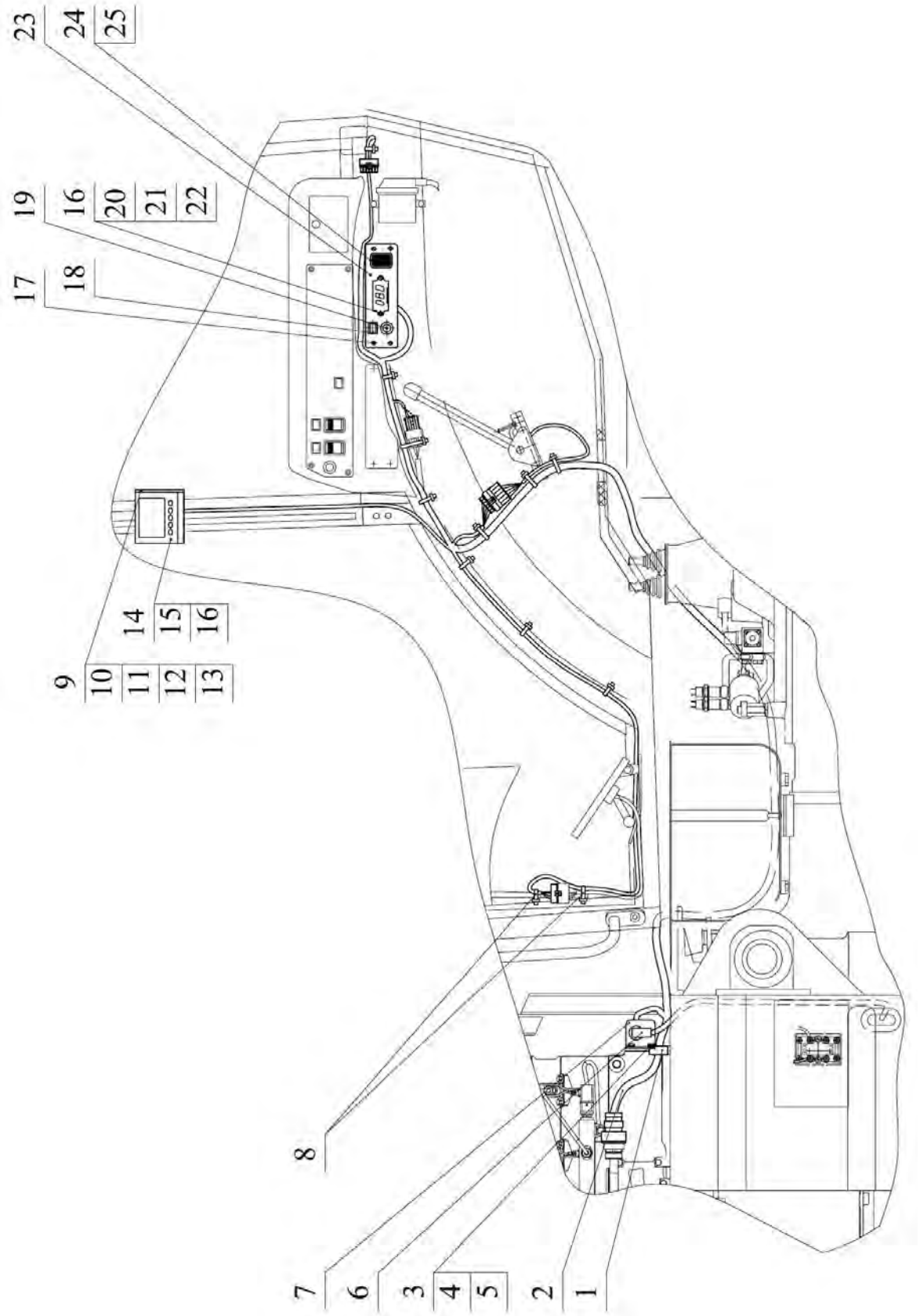

Рис.87.5 Управление двигателем «ММЗ» 2022.4-8700910-М

Группа 87.Система управления
Подгруппа 8700. Управление двигателем «ММЗ» 2022.4-8700910-М

№ рис.	№ поз.	№ узла и ли детали	Кол-во	Наименование
87.5	1	50-4607064	1	Втулка
	2	2022.4-3724960-М	1	Жгут
	3	М8-6gх20.88.35.019 ГОСТ 7796-70	2	Болт
	4	С8.01.019 ГОСТ 11371-78	2	Шайба
	5	8Т ОСТ 37.001.115-75	2	Шайба
	6	1221.4-3724965-М	1	Жгут
	7	1221.4-8700938-М	1	Кронштейн
	8	80-3723045-01	12	Манжета
	9	2022Д.4-8700944-Б	1	Кронштейн
	10	М6-6gх25.88.35.019 ГОСТ 7798-70	2	Болт
	11	С6.01.019 ГОСТ 11371-78	2	Шайба
	12	6Т ОСТ 37.001.115-75	2	Шайба
	13	А30.04.017	2	Колпачок
	14	918013	1	Монитор информационный
	15	В.М4-6gх10.58.019 ГОСТ 17473-80	4	Винт
	16	4 ОСТ 37.001.115-75	6	Шайба
	17	В.М4-6gх20.58.019 ГОСТ 17474-80	4	Винт
	18	12.3803-31 или (2202.3803-34)	1	Лампа контрольная
	19	ВК12-1	1	Выключатель
	20	В.М4-6gх16.58.019 ГОСТ 17473-80	2	Винт
	21	М4-6Н.6.019 ГОСТ 5927-70	2	Гайка
	22	С4.01.019 ГОСТ 11371-78	2	Шайба
	23	2022.4-8700916-М	1	Панель
	24	80-3801021	1	Гнездо выключателя
	25	80-3801327	1	Заглушка